CATALOGO GENERALE SISTEMI

SCAME
electrical solutions

2016-2018

SCAME
electrical solutions

CATALOGO GENERALE 2016-2018

www.scame.com

Indice

INDICE

CONSULTAZIONE CATALOGO GENERALE

AZIENDA

CATALOGO PRODOTTI

SCHEDE TECNICHE

INDICE PROGRESSIVO

SIMBOLI GRAFICI

L'OFFERTA SCAME

1 DOMESTICO — PAG. 18

- **1.1** Spine e prese — PAG. 20
- **1.2** Adattatori — PAG. 26
- **1.3** Prese multiple — PAG. 36
- **1.4** Avvolgicavo — PAG. 52
- **1.5** Portalampade, interruttori e rompifilo — PAG. 58
- **1.6** TV/SAT - TEL - DATA — PAG. 70
- **1.7** Serie modulari — PAG. 90

2 INDUSTRIA — PAG. 118

- **2.1** Spine per uso industriale — PAG. 120
- **2.2** Prese per uso industriale — PAG. 144
- **2.3** Prese con dispositivo di blocco — PAG. 194
- **2.4** Spine e prese per applicazioni specifiche — PAG. 246
- **2.5** Interruttori — PAG. 336
- **2.6** Involucri — PAG. 392
- **2.7** Apparecchi di illuminazione — PAG. 478

3 ASSEMBLATI — PAG. 488

- **3.1** Quadri assiemati — PAG. 490
- **3.2** Adattatori — PAG. 558
- **3.3** Avvolgicavo — PAG. 574

4 ACCESSORI — PAG. 592

- **4.1** Cablaggio — PAG. 594
- **4.2** Morsetti — PAG. 614
- **4.3** Tubo — PAG. 628
- **4.4** Canali — PAG. 638

Domestico

Spine e prese

Serie AZZURRA
Spine e prese mobili
PAG. 22

Serie BLUELINE
Spine e prese mobili
PAG. 23

Serie QUICK
Spine e prese mobili
PAG. 24

Serie UNEL
Spine e prese con terra laterale
PAG. 25

Adattatori

Serie AZZURRA
Adattatori
PAG. 28

Serie BLUELINE
Adattatori
PAG. 30

Prese multiple

Serie TREND
Prese multiple
PAG. 38

Serie BLUELINE
Prese multiple
PAG. 42

Serie SICURA
Prese multiple
PAG. 48

Serie SPYROS
Prolungatori domestici
PAG. 51

Avvolgicavo

Serie TRIS (ENERGY)
Avvolgicavo per energia con disgiuntore termico
PAG. 54

Serie TRIS (TV)
Avvolgicavo per TV
PAG. 56

Serie TRIS (TEL)
Avvolgicavo per telefono
PAG. 57

Portalampade, interruttori e rompifilo

Serie LUX [Portalampada]
Portalampada
PAG. 60

Serie LUX [rompifilo]
Interruttori unipolari (rompifilo)
PAG. 67

Serie LUX [pendel]
Accessori per pendel
PAG. 69

TV/SAT - TEL - DATA

Serie DATATEL-TEL
Componenti per impianti telefonici
PAG. 72

Serie DATATEL-DATA
Componenti per cablaggio strutturato
PAG. 83

Serie DATATEL-TV/SAT
Spine, prese ed accessori per impianti tv
PAG. 86

Serie modulari

Serie PROTECTA
Interruttori e prese IP66
PAG. 92

Serie UNIBOX [+EVOLUTION]
Contenitori portafrutto
PAG. 103

Serie EVOLUTION
Placche e frutti
PAG. 108

Industria

Spine per uso industriale

Spine mobili - IP44/IP54
PAG. 122

Spine mobili - IP66/IP67/IP69
PAG. 128

Spine da incasso - IP44/IP54
PAG. 134

Spine da incasso - IP66/IP67/IP69
PAG. 137

Spine fisse da parete - IP44/IP54
PAG. 141

Spine fisse da parete - IP66/IP67/IP69
PAG. 142

Accessori per spine
PAG. 143

Prese per uso industriale

Prese mobili - IP44/IP54
PAG. 146

Prese mobili - IP66/IP67/IP69
PAG. 152

Prese da incasso - IP44/IP54
PAG. 159

Prese da incasso - IP66/IP67/IP69
PAG. 165

Prese da parete - IP44/IP54
PAG. 171

Prese da parete - IP66/IP67/IP69
PAG. 179

Prese da parete con interruttore senza interblocco [SWITCH] - IP44/IP54
PAG. 185

Prese da parete con interruttore senza interblocco [SWITCH] - IP66/IP67/IP69
PAG. 187

Prese per applicazioni domestiche - IP54
PAG. 188

Prese per applicazioni domestiche - IP66
PAG. 191

Accessori per prese
PAG. 192

Prese con dispositivo di blocco

Serie OMNIA
Prese con dispositivo di blocco per uso industriale
PAG. 196

Serie OMNIAPLUS
Presa interbloccata domestica
PAG. 206

Sistema OMNIA
Sistema modulare da incasso e da parete
PAG. 208

Serie ADVANCE2
Prese con dispositivo di blocco per uso industriale
PAG. 216

Sistema ADVANCE2
Sistema modulare per la realizzazione di batterie di distribuzione - IP66
PAG. 226

Serie ADVANCE-GRP
Prese da parete con dispositivo di blocco
PAG. 231

Sistema ADVANCE-GRP
Sistema modulare - IP66
PAG. 241

Spine e prese per applicazioni specifiche

Sistema AMR - Automated Meter Reading
PAG. 248

Spine e prese per uso industriale <50V~
PAG. 254

Pubblico spettacolo
PAG. 260

Spine e prese industriali per uso militare
PAG. 276

Spine e prese UL/CSA
PAG. 282

Spine e prese sette poli
PAG. 298

Serie OPTIMA-METAL - Connettori industriali
PAG. 300

Connettori di potenza
ONLY ITALIAN MARKET
PAG. 315

Interruttori

Serie COMMAND
Interruttori rotativi di manovra e ausiliari di comando e arresto di emergenza
PAG. 338

Serie ISOLATORS
Interruttori di manovra sezionatori
PAG. 355

Serie TOP22
Dispositivi di comando
PAG. 383

Involucri

Serie DOMINO IP66
Centralini e contenitori per apparecchi elettrici
PAG. 394

Serie DOMINO IP40
Centralini da parete e da incasso
PAG. 407

Sistema DOMINO
Quadri di distribuzione - IP66
PAG. 410

Serie BLOCK
Quadri di distribuzione - IP66
PAG. 424

Serie ENERBOX
Quadri di distribuzione - IP55
PAG. 431

Serie ADAPTO
Adattatori per uso industriale
PAG. 433

Serie MBOX
Quadri assiemati per cantiere
PAG. 436

Serie KIOSK
Erogatori di energia per campeggi ed aree pubbliche
PAG. 445

Serie GOMMA
Quadri elettrici in gomma
PAG. 449

Serie EMERGENCY
Centralini di emergenza
PAG. 451

Serie EASYBOX
Quadri di distribuzione stagni - IP65
PAG. 453

Serie SCABOX
Scatole di derivazione da parete - Viti in metallo
PAG. 460

Serie CUBIK
Scatole di derivazione per impianti elettrici - Viti in tecnopolimero
PAG. 464

Serie CUBOX
Scatole di derivazione per impianti elettrici - Viti in tecnopolimero
PAG. 467

Serie BEEBOX
Involucri per apparecchi elettrici
PAG. 468

Serie FLAT
Centralini filo muro
PAG. 469

Serie WBOX
Scatole da incasso
PAG. 471

Serie ALUBOX
Cassette di derivazione in lega di alluminio
PAG. 476

Apparecchi di illuminazione

Serie MIZAR
Apparecchi di illuminazione per installazione fissa - 60W
PAG. 480

Serie HYDRA
Apparecchi di illuminazione per installazione fissa - 100W
PAG. 484

Serie HALE
Apparecchi di illuminazione portatili - 60W
PAG. 486

Assemblati

Quadri assiemati

Serie MBOX
Quadri assiemati per cantiere
PAG. 492

Serie MEGA
Quadri assiemati per cantiere
PAG. 512

Serie DOMINO
Quadri assiemati
PAG. 514

Serie BLOCK
Quadri di distribuzione - IP66
PAG. 522

Serie KIOSK
Erogatori di energia per campeggi ed aree pubbliche
PAG. 537

Serie GOMMA
Quadri elettrici in gomma per uso industriale - Cablati
PAG. 542

Serie LV-LUX
Quadri assiemati
PAG. 544

Serie TRANSFORMER
Quadri ASC IP55 con trasformatore di sicurezza e isolamento
PAG. 545

Serie MOBIL
Quadri ASC IP55 su cavalletto pieghevole
PAG. 548

Serie SALVAMOTORE
Unità marcia-arresto e dispositivi salvamotore - IP55
PAG. 549

Accessori e componenti
PAG. 551

Adattatori

Serie ADAPTO
Adattatori per uso industriale
PAG. 560

Avvolgicavo

Serie AUTOROLLER
Avvolgicavo automatico
PAG. 576

Serie ROLLER 330
Avvolgicavo per uso industriale, terziario e domestico
PAG. 580

Serie ROLLER-BLOCK 330
Avvolgicavo
PAG. 584

Serie ROLLER 450
Avvolgicavo per uso industriale
PAG. 586

Serie ROLLER-BLOCK 450
Avvolgicavo per uso industriale
PAG. 588

Serie ROLLER
Ricambi
PAG. 590

Accessori

Cablaggio

Serie UNION
Accessori per cablaggio
PAG. 596

Serie TIES
Fascette autobloccanti
PAG. 600

Serie FIXO
Elementi di fissaggio
PAG. 605

Serie CABLO
Accessori per INSTALLAZIONE
PAG. 607

Serie FASTY
Graffette fissacavo e chiodi
PAG. 609

Serie RAILDIN
Guide metalliche a profilo DIN
PAG. 611

Morsetti

Serie CONNECTO
Morsetti volanti - T85
PAG. 616

Serie CONNECTO
Morsettiere
PAG. 623

Serie CONNECTO
Morsettiere per DOMINO - T85
PAG. 625

Tubo

Serie FIXER
Elementi per il FISSAGGIO dei tubi
PAG. 630

Serie TUBE
Elementi di RACCORDO
PAG. 633

Serie SMART
Accessori per tubo portacavo IP66/67
PAG. 637

Canali

Serie WADO - Minicanali
PAG. 640

Serie WADO - Battiscopa
PAG. 647

Serie WADO - Canali portacavi e porta-apparecchi
PAG. 655

Serie WADO - Canalette per cablaggio
PAG. 660

Serie WADO - Canali per condizionamento
PAG. 661

Consultazione Catalogo Generale

1 A fianco del codice articolo è indicata la quantità di confezione/imballo del prodotto.

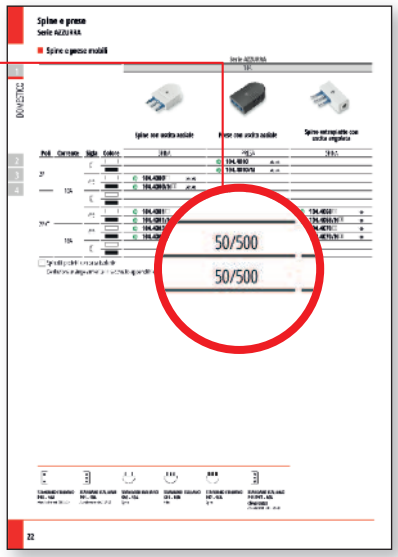

2 I quadri assiemati presenti in questo catalogo cartaceo sono solo una parte di una più ampia gamma di quelli disponibili; altre combinazioni possono essere ricercate sul web (www.scame.com) tramite l'apposita applicazione "CombiFINDER", oppure, per esigenze specifiche, potete contattare direttamente il nostro Centro di Informazione Tecnica (CIT).

3 Nella seconda parte della pubblicazione sono riportate in ordine alfabetico per nome di "serie" le SCHEDE TECNICHE dei prodotti illustrati nel catalogo.

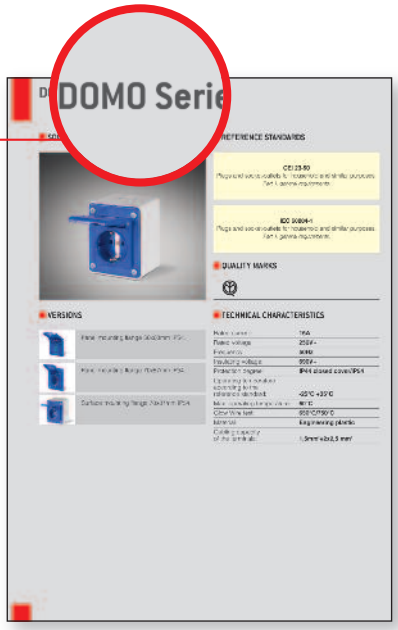

4 Il presente catalogo "SISTEMI" è da integrare con le pubblicazioni "ECOMOBILITY" e "ATEX".

Scame:
un gruppo in crescita

IN OLTRE CINQUANT’ANNI
ABBIAMO COSTRUITO UNA
REALTÀ INDUSTRIALE CHE
HA SEMPRE MANTENUTO
LO SPIRITO DELLE ORIGINI.

Scame è nata tra gli entusiasmi del boom economico italiano degli anni '60 e ha sempre cercato la propria ragion d'essere nel crescere migliorando. Oggi è un Gruppo industriale internazionale di circa 800 persone occupate nelle 20 società partecipate e collegate alla capogruppo che ha sede a Parre (Bergamo) in Alta Valle Seriana. Scame è presente in modo capillare su tutto il territorio italiano con le proprie agenzie di vendita e nel mondo con filiali e distributori fidelizzati.

Scame nel mondo

SCAME electrical solutions

Italy
Parre (Bergamo)

SCAME ARGENTINA
Argentina

SCAME BULGARIA
Bulgaria

SCAME BRASIL
Brazil

SCAME CHILE
Chile

SCAME-TOP
China

SCAME-HR
Croatia

SCAME-CZ
Czech Republic

SOBEM SCAME
France

SCAME INDIA
India

SCAME POLSKA
Poland

SCAME PORTUGAL
Portugal

SCAME-RO
Romania

SCAME-SK
Slovakia

SCAME IBERICA
Spain

SCAME MIDDLE EAST
U.A.E.

SCAME-UK
United Kingdom

SCAME-UY
Uruguay

SCAME-UA
Ukraine

Il catalogo e il sito internet

UN CATALOGO DIVISO IN 4 SEZIONI CON OLTRE 10.000 ARTICOLI. UN SITO INTERNET CON PREZIOSE INFORMAZIONI E AGGIORNAMENTI SULLO SVILUPPO DEI PRODOTTI.

Il bianco ed il rosso sono i nostri colori aziendali e sono i colori scelti per questo catalogo: l'eleganza del bianco si sposa con il rosso simbolo della vita attiva e del successo.

www.scame.com: un portale con le principali informazioni, i nominativi e gli indirizzi di tutta la rete distributiva, i prodotti e le loro caratteristiche. Grazie ai motori di ricerca interni la consultazione diventa facile e flessibile, risolvendo in tempo reale i tanti interrogativi che sorgono nel lavoro della distribuzione e dell'utilizzo dell'energia elettrica.

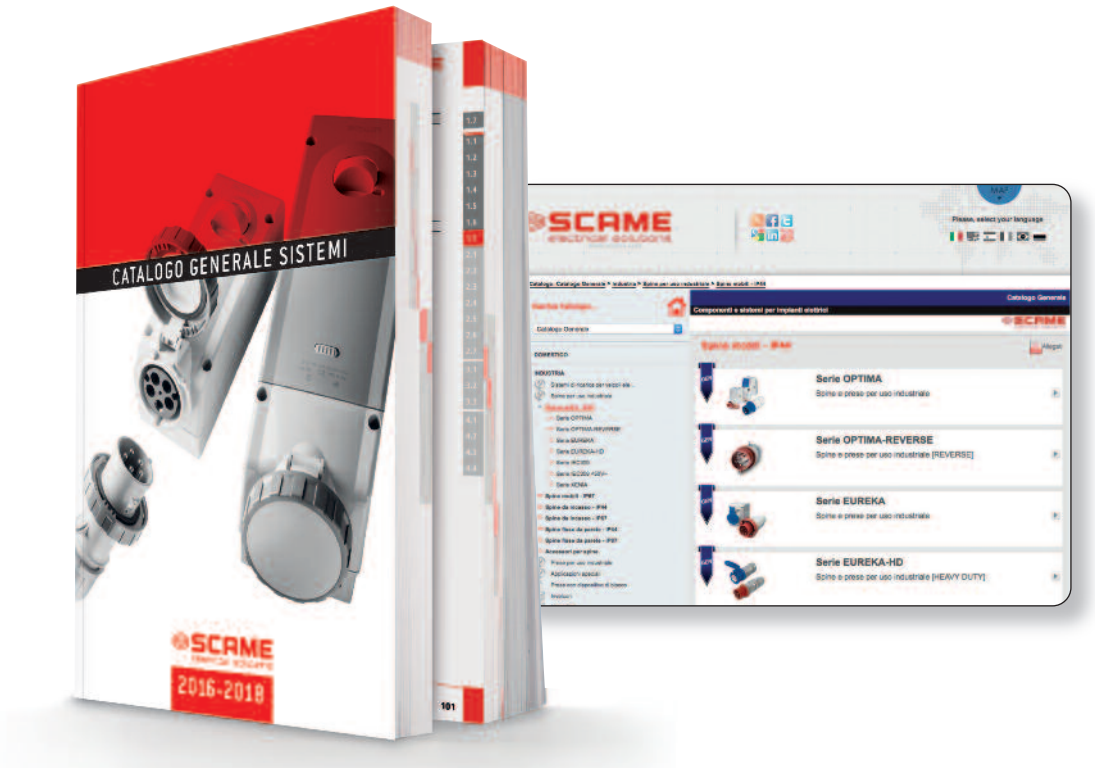

La qualità

IL CONCETTO DI QUALITÀ È PARTE INTEGRANTE DELLA NOSTRA CULTURA IN TUTTI GLI ASPETTI E IN OGNI ATTIVITÀ DEL NOSTRO LAVORO.

Nel 1993 Scame è stata fra le prime aziende italiane ad ottenere la certificazione del proprio sistema di gestione per la qualità secondo le norme UNI EN ISO 9001, rinnovata nel 2002 secondo la Vision 2000. Nel 2003 Scame ha ottenuto la certificazione del sistema di gestione ambientale, secondo le norme UNI EN ISO 14001, che attivando misure migliorative, continui controlli e opportune azioni correttive innesca un circolo virtuoso di costante miglioramento ecocompatibile.

Come riconoscimento dell'applicazione di un sistema volto a garantire un adeguato controllo riguardo alla Sicurezza e la salute dei lavoratori, SCAME ha ottenuto nel 2013 la certificazione BS OHSAS 18001 .

L’assistenza tecnica e commerciale

TELEFONANDO AL NOSTRO NUMERO VERDE 800-018009 TROVERAI UNA RISPOSTA A TUTTI GLI INTERROGATIVI TECNICI, INSTALLATIVI E DI CONFORMITÀ ALLE NORME.

Il centro di informazioni tecniche Scame, con il numero verde a linea telefonica diretta, è in grado di fornire in tempi brevi risposte chiare ed esaurienti a tutti i quesiti relativi ai prodotti Scame. I principali distributori di materiale elettrico con il supporto delle nostre agenzie di vendita e dei nostri promotori tecnici rappresentano un'ulteriore e capillare rete di riferimento.

Informazioni ed aggiornamenti si trovano nella sezione Info-point del sito internet e nella newsletter inviata periodicamente agli utenti registrati.

Numero Verde
800-018009

Da lunedì a venerdì: dalle 8.30 alle 12.30 e dalle 13.30 alle 17.30
oppure inviate le richieste via fax allo 035 703122

1

DOMESTICO

Componenti elettrici per uso domestico e similare

1.1	Spine e prese	PAG. 20
1.2	Adattatori	PAG. 26
1.3	Prese multiple	PAG. 36
1.4	Avvolgicavo	PAG. 52
1.5	Portalampade, interruttori e rompifilo	PAG. 58
1.6	TV/SAT - TEL - DATA	PAG. 70
1.7	Serie modulari	PAG. 90

1.1

Spine e prese

- Serie AZZURRA
  Spine e prese mobili
- Serie BLUELINE
  Spine e prese mobili
- Serie QUICK
  Spine e prese mobili
- Serie UNEL
  Spine e prese con terra laterale

SCAME

Spine e prese
Serie AZZURRA

Spine e prese mobili

				Serie AZZURRA 104.		
				Spine con uscita assiale	**Prese con uscita assiale**	**Spine extrapiatte con uscita angolata**
Poli	**Corrente**	**Standard**	**Colore**	SPINA	PRESA	SPINA
2P	10A				**104.4010** 50/500	
					104.4010/N 50/500	
				104.4000 [1] 50/500		
				104.4000/N [1] 50/500		
					104.4011 50/500	
					104.4011/N 50/500	
2P+T				**104.4001** [1] 50/500		**104.4068** [1] 100
				104.4001/N [1] 50/500		**104.4068/N** [1] 100
	16A			**104.4003** [1] 50/500		**104.4070** [1] 100
				104.4003/N [1] 50/500		**104.4070/N** [1] 100
					104.4013 50/500	
					104.4013/N 50/500	

[1] Spinotti protetti con calza isolante
Confezionate singolarmente in sacchetto appendibile

STANDARD ITALIANO
P10 - 10A
Alveoli schermati CEI 23-50

STANDARD ITALIANO
P11 - 10A
Alveoli schermati CEI 23-50

STANDARD ITALIANO
S10 - 10A
Spina

STANDARD ITALIANO
S11 - 10A
Spina

STANDARD ITALIANO
S17 - 16A
Spina

STANDARD ITALIANO
P11/P17 - 16A
(bivalente)
Alveoli schermati CEI 23-50

Spine e prese mobili

				Serie BLUELINE		
				106.		116.
				Spine con uscita assiale	**Prese con uscita assiale**	**Spine extrapiatte con uscita angolata**
Poli	**Corrente**	**Standard**	**Colore**	SPINA	PRESA	SPINA
2P	10A				**106.3010** 50/500	
					106.3010/N 50/500	
				106.3000 [1] 50/500		
				106.3000/N [1] 50/500		
					106.3011 50/500	
					106.3011/N 50/500	
2P+T				**106.3001** [1] 50/500		**116.68** [1] 100
				106.3001/N [1] 50/500		**116.68/N** [1] 100
	16A			**106.3003** [1] 50/500		**116.70** [1] 100
				106.3003/N [1] 50/500		**116.70/N** [1] 100
					106.3013 50/500	
					106.3013/N 50/500	

[1] Spinotti protetti con calza isolante
Confezionate singolarmente in sacchetto appendibile

Spine e prese
Serie QUICK

Spine e prese mobili

				Serie QUICK	
				110.	
				Custodia in gomma	
Poli	**Corrente**	**Standard**	**Colore**	PRESA MOBILE	SPINA MOBILE
					110.3100 10/150
2P+T	16A			**110.3150** 10/150	
				110.3160 10/150	

STANDARD FRANCO-TEDESCO 2P+T 16A
Spina

STANDARD TEDESCO 2P+T 16A
Alveoli schermati

STANDARD FRANCESE 2P+T 16A
Alveoli schermati

STANDARD ITALIANO P30 2P+T 16A
Alveoli schermati CEI 23-50

PLURISTANDARD P40 2P+T 16A
Alveoli schermati

STANDARD TEDESCO 2P+T 16A
Spina

Spine e prese con terra laterale

				Serie UNEL						
				130.						
				Spine mobili con uscita assiale		**Prese mobili con uscita assiale**				**Spine mobili con uscita a 90°**
Poli	**Corrente**	**Standard**	**Colore**	SPINA		PRESA P30		PRESA P40		SPINA
2P+T	16A					**130.2084**	25/250			
						130.2084/N	25/250			
								130.2085	25/250	
								130.2085/N	25/250	
				130.2063	50/500					
				130.2063/N	50/500					
										130.83 50/500
										130.83/N 50/500

1.2 Adattatori

- Serie AZZURRA
  Adattatori
- Serie BLUELINE
  Adattatori

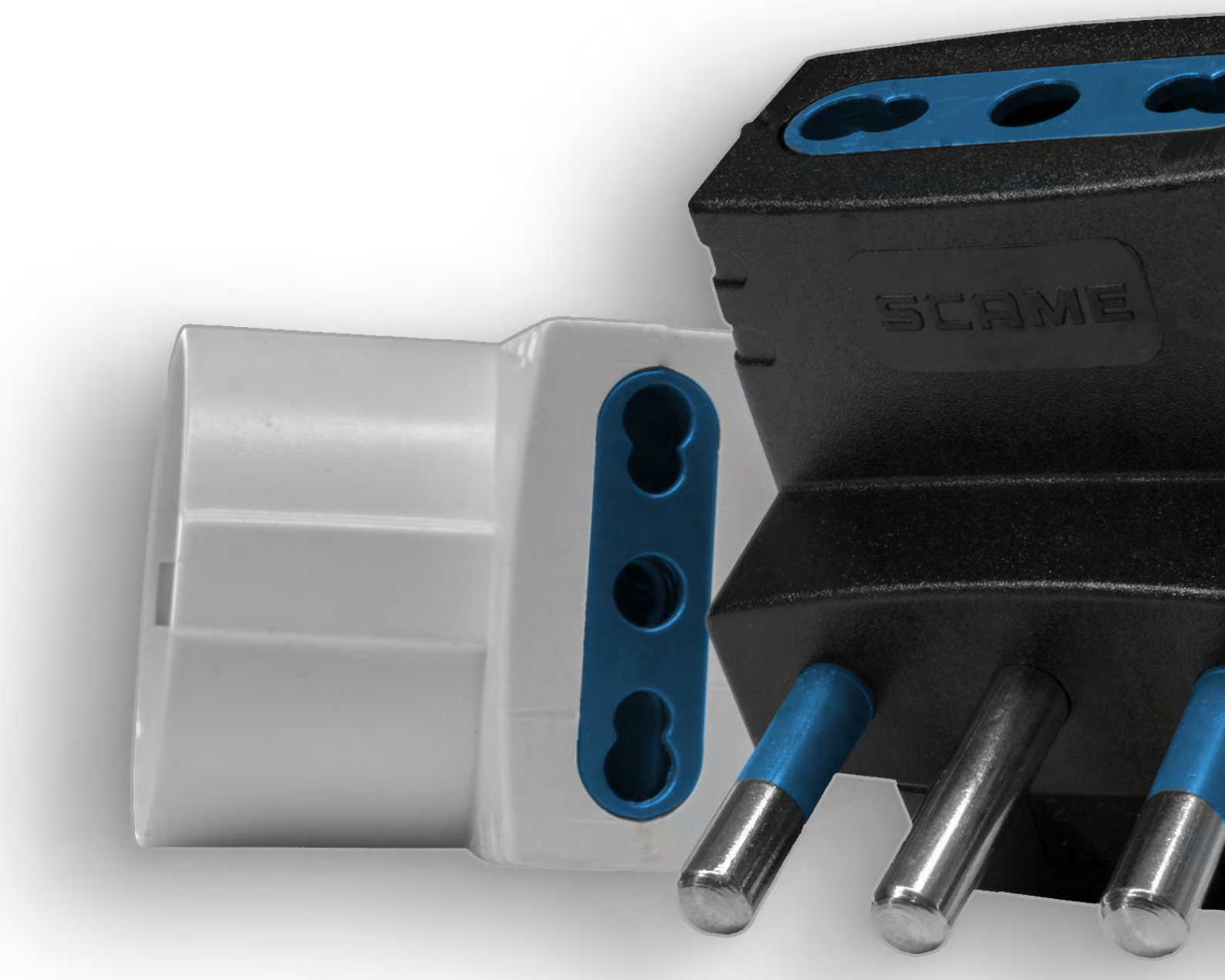

Adattatori
Serie AZZURRA

Adattatori semplici

						Serie AZZURRA 144.
						Standard P30
Poli	**Corrente**	**Spina**	**Standard**	**Prese**	**Colore**	ADATTATORE SEMPLICE
2P+T	10A			1x2P+T-16A-(P30)		**144.441** 50
						144.441/N 50
	16A					**144.451** 50
						144.451/N 50

Spinotti protetti con calza isolante
Confezionate singolarmente in sacchetto appendibile

Adattatori multipli

						Serie AZZURRA 144.
						Adattatori tripli
Poli	**Corrente**	**Spina**	**Standard**	**Prese**	**Colore**	ADATTATORE TRIPLO
2P+T	10A			3x2P+T-10A-(P11)		**144.455** 50
						144.455/N 50
	16A			3x2P+T-16A-(P17/11)		**144.450** 25/250
						144.450/N 25/250

Spinotti protetti con calza isolante
Confezionate singolarmente in sacchetto appendibile

STANDARD ITALIANO P11 - 10A
Alveoli schermati CEI 23-50

STANDARD ITALIANO P11/P17 - 16A (bivalente)
Alveoli schermati CEI 23-50

STANDARD ITALIANO P30 2P+T 16A
Alveoli schermati CEI 23-50

2P+T-10A-(S11)

2P+T-16A-(S17)

STANDARD ITALIANO P17 - 16A
Alveoli schermati CEI 23-50

PLURISTANDARD P40 2P+T 16A
Alveoli schermati

Adattatori multipli

Serie AZZURRA

144.

Adattatori tripli multistandard

Poli	Corrente	Spina	Standard	Prese	Colore	ADATTATORE TRIPLO	
2P+T	10A			1x2P+T-16A-(P30) 2x2P+T-10A-(P11)		**144.457**	25
						144.457/N	25
	16A			2x2P+T-16A-(P17/11) 1x2P+T-16A-(P40)		**144.470**	
						144.470/N	
				1x2P+T-16A-(P30) 2x2P+T-16A-(P17/11)		**144.459**	25
						144.459/N	25

Spinotti protetti con calza isolante
Confezionate singolarmente in sacchetto appendibile

Adattatori
Serie BLUELINE

Adattatori semplici

Serie BLUELINE
146.

Terra laterale P30

Poli	Corrente	Spina	Standard	Prese	Colore	ADATTATORE SEMPLICE	
2P+T	10A			1x2P+T-16A-(P30)		**146.641**	50
						146.641/N	50
	16A					**146.651**	50
						146.651/N	50

Spinotti protetti con calza isolante
Confezionate singolarmente in sacchetto appendibile

Serie BLUELINE
146.

Terra laterale P30 - Salvaspazio

Poli	Corrente	Spina	Standard	Prese	Colore	ADATTATORE SALVASPAZIO	
2P+T	10A			1x2P+T-16A-(P30)		**146.661**	50
						146.661/N	50

Spinotti protetti con calza isolante
Confezionate singolarmente in sacchetto appendibile

STANDARD ITALIANO P30 2P+T 16A
Alveoli schermati CEI 23-50

2P+T-10A-(S11)

2P+T-16A-(S17)

STANDARD ITALIANO P11/P17 - 16A (bivalente)
Alveoli schermati CEI 23-50

2P+T-16A-(FRANCESE)

Adattatori semplici

Poli	Corrente	Spina	Standard	Prese	Colore	Serie BLUELINE 146. ADATTATORE SEMPLICE
2P+T	16A			1x2P+T-16A-(P17/11)		**146.351** 50/500
						146.351/N 50/500

Poli allineati

Spinotti protetti con calza isolante
Confezionate singolarmente in sacchetto appendibile

Poli	Corrente	Spina	Standard	Prese	Colore	Serie BLUELINE 146. ADATTATORE SEMPLICE
2P+T	16A			1x2P+T-16A-(P17/11)		**146.361** 50
						146.361/N 50

Franco-tedesco

Confezionate singolarmente in sacchetto appendibile

Adattatori
Serie BLUELINE

Adattatori multipli

Serie BLUELINE
146.

Adattatori tripli

Poli	Corrente	Spina	Standard	Prese	Colore	ADATTATORE TRIPLO	
2P+T	10A			3x2P+T-10A-(P11)		**146.555/3**	50
						146.555/3-N	50
	16A			3x2P+T-16A-(P17/11)		**146.550/3**	25/250
						146.550/3-N	25/250

Spinotti protetti con calza isolante
Confezionate singolarmente in sacchetto appendibile

Serie BLUELINE
146.

Adattatori tripli multistandard

Poli	Corrente	Spina	Standard	Prese	Colore	ADATTATORE TRIPLO	
2P+T	10A			1x2P+T-16A-(P30) 2x2P+T-10A-(P11)		**146.557**	25
						146.557/N	25
	16A			1x2P+T-16A-(P30) 2x2P+T-16A-(P17/11)		**146.559**	25
						146.559/N	25
				2x2P+T-16A-(P17/11) 1x2P+T-16A-(P40)		**146.570**	
						146.570/N	

Spinotti protetti con calza isolante
Confezionate singolarmente in sacchetto appendibile

STANDARD ITALIANO P11 - 10A
Alveoli schermati CEI 23-50

STANDARD ITALIANO P11/P17 - 16A (bivalente)
Alveoli schermati CEI 23-50

STANDARD ITALIANO P30 2P+T 16A
Alveoli schermati CEI 23-50

PLURISTANDARD P40 2P+T 16A
Alveoli schermati

2P+T-10A-(S11)

2P+T-16A-(S17)

STANDARD ITALIANO P17 - 16A
Alveoli schermati CEI 23-50

Adattatori multipli

						Serie BLUELINE
						146.
						Adattatori tripli multistandard (salvazpazio)
Poli	**Corrente**	**Spina**	**Standard**	**Prese**	**Colore**	ADATTATORE SALVASPAZIO
2P+T	10A			1x2P+T-16A-(P30) 2x2P+T-10A-(P11)		**146.560** 25
						146.560/N 25
	16A			1x2P+T-16A-(P30) 2x2P+T-16A-(P17/11)		**146.561** 25
						146.561/N 25

Spinotti protetti con calza isolante
Confezionate singolarmente in sacchetto appendibile

						Serie BLUELINE
						146.
						Adattatori quadrupli
Poli	**Corrente**	**Spina**	**Standard**	**Prese**	**Colore**	ADATTATORE QUADRUPLO
2P+T	10A			4x2P+T-10A-(P11)		**146.534** 25/250
						146.534/N 25/250
	16A			4x2P+T-16A-(P17/11)		**146.530** 25/250
						146.530/N 25/250

Spinotti protetti con calza isolante
Confezionate singolarmente in sacchetto appendibile

Adattatori
Serie BLUELINE

Adattatori multipli

Serie BLUELINE
146.

Adattatori doppi e spia luminosa

Poli	Corrente	Spina	Standard	Prese	Colore	ADATTATORE DOPPIO	
2P+T	10A			2x2P+T-10A-(P11)		**146.500**	25/250
	16A			2x2P+T-16A-(P17/11)		**146.501**	25/250

Spinotti protetti con calza isolante
Confezionate singolarmente in sacchetto appendibile

Serie BLUELINE
146.

Adattatori doppi e USB

Poli	Corrente	Spina	Standard	Prese	Colore	ADATTATORE USB	
2P+T	10A			2x2P+T-10A-(P11)		**146.510**	10
						146.510/N	10
	16A			2x2P+T-16A-(P17/11)		**146.511**	10
						146.511/N	10

Presa USB (Universal Serial Bus) per l'alimentazione di periferiche elettroniche (1,2A max)

STANDARD ITALIANO P11 - 10A
Alveoli schermati CEI 23-50

STANDARD ITALIANO P17 - 16A
Alveoli schermati CEI 23-50

STANDARD ITALIANO P11/P17 - 16A (bivalente)
Alveoli schermati CEI 23-50

2P+T-10A-(S11)

2P+T-16A-(S17)

USB
USB (Universal Serial Bus)

Salvafulmine
Speciale dispositivo per la protezione degli apparecchi utilizzatori dagli effetti delle sovratensioni nella linea di alimentazione.

Adattatori

	Serie BLUELINE - Salvafulmine
	146.
	Salvafulmine

Poli	Corrente	Spina	Standard	Prese	Colore	PRESA SALVAFULMINE
2P+T	10A			1x2P+T-10A-(P11)		**146.360** 12/48

Con dispositivo salvafulmine (speciale dispositivo per la protezione degli apparecchi utilizzatori dagli effetti delle sovratensioni nella linea di alimentazione.)
Spinotti protetti con calza isolante
Confezionate singolarmente in sacchetto appendibile

1.3

Prese multiple

- Serie TREND
  Prese multiple
- Serie BLUELINE
  Prese multiple
- Serie SICURA
  Prese multiple
- Serie SPYROS
  Prolungatori domestici

Prese multiple
Serie TREND

Prese multiple

Serie TREND
165.

Con cavo e spina - Senza interruttore luminoso

Corrente	Spina	Standard	n°	Prese	Sezione cavo	Potenza massima	Colore	PRESA MULTIPLA	
16A			3	1x2P+T-16A-(P30) 2x2P+T-16A-(P17/11)	1mm²	MAX 3.600W		**165.10401.N**	10
								165.10401.R	10
			6	2x2P+T-16A-(P30) 4x2P+T-16A-(P17/11)				**165.20401.N**	10
								165.20401.R	10
			9	3x2P+T-16A-(P30) 6x2P+T-16A-(P17/11)				**165.30401.N**	10
								165.30401.R	10

Con 1,5m di cavo H05VV-F (PVC) e spina

Serie TREND
165.

Con cavo e spina - Con interruttore luminoso

Corrente	Spina	Standard	n°	Prese	Sezione cavo	Potenza massima	Colore	PRESA MULTIPLA	
16A			12	4x2P+T-16A-(P30) 8x2P+T-16A-(P17/11)	1mm²	MAX 3.600W		**165.40411.N**	10
								165.40411.R	10
			6	2x2P+T-16A-(P30) 4x2P+T-16A-(P17/11)				**165.20411.N**	10
								165.20411.R	10
			9	3x2P+T-16A-(P30) 6x2P+T-16A-(P17/11)				**165.30411.N**	10
								165.30411.R	10

Con 1,5m di cavo H05VV-F (PVC) e spina

STANDARD ITALIANO P11/P17 - 16A (bivalente)
Alveoli schermati CEI 23-50

STANDARD ITALIANO P30 2P+T 16A
Alveoli schermati CEI 23-50

2P+T-16A-(S17)

2P+T-10A-(S11)

Prese multiple

	Serie TREND
	165.

Con cavo e spina - Con interruttore luminoso [SAFETY SWITCH]

Corrente	Spina	Standard	n°	Prese	Sezione cavo	Potenza massima	Colore	PRESA MULTIPLA
16A			6	2x2P+T-16A-(P30) 4x2P+T-16A-(P17/11)	1mm²	MAX 3.600W		**165.20441.N**
								165.20441.R

Con 1,5m di cavo H05VV-F (PVC) e spina

SAFETY-SWITCH: Interruttore luminoso con dispositivo di protezione dai sovraccarichi

Prese multiple
Serie TREND

Prese multiple

Corrente	Spina	Standard	n°	Prese	Sezione cavo	Potenza massima	Colore	Serie TREND 165.	
								Presa salvafulmine - Con interruttore luminoso	
								PRESA MULTIPLA	
16A			6	2x2P+T-16A-(P30) 4x2P+T-16A-(P17/11)	1mm²	MAX 3.600W		**165.20421.T**	10
			9	3x2P+T-16A-(P30) 6x2P+T-16A-(P17/11)				**165.30421.T**	10

Con 1,5m di cavo H05VV-F (PVC) e spina
Involucro trasparente

Serie TREND
Presa multipla con dispositivo salvafulmine

STANDARD ITALIANO P11/P17 - 16A (bivalente)
Alveoli schermati CEI 23-50

STANDARD ITALIANO P30 2P+T 16A
Alveoli schermati CEI 23-50

2P+T-16A-(S17)

Salvafulmine
Speciale dispositivo per la protezione degli apparecchi utilizzatori dagli effetti delle sovratensioni nella linea di alimentazione.

2P+T-16A-(TEDESCA)

USB
USB (Universal Serial Bus)

Prese multiple

Serie TREND

165.

Presa USB - Con interruttore luminoso

Corrente	Spina	Standard	Prese	Sezione cavo	Potenza massima	Colore	PRESA MULTIPLA USB	
16A			1x2P+T-16A-(P30) 2x2P+T-16A-(P17/11)	1mm²	MAX 3.600W		**165.20431.N**	10
							165.20431.R	10
							165.20431.ND	10
							165.20431.RD	10

Con 1,5m di cavo H05VV-F (PVC) e spina

Presa USB (Universal Serial Bus) per l'alimentazione di periferiche elettroniche (1,2A max)

Prese multiple
Serie BLUELINE

Prese multiple

Serie BLUELINE - Salvafulmine

160.

Presa salvafulmine - Con interruttore luminoso

Corrente	Spina	Standard	n°	Prese	Sezione cavo	Potenza massima	Colore	PRESA MULTIPLA	
10A				6x2P+T-10A-(P11)		MAX 2.300W		**160.237/C**	10
								160.237/C-F [1]	10
								160.237/C-T [1]	10
			6	6x2P+T-16A-(P17/11)				**160.232/C**	10
								160.232/C-F [1]	10
								160.232/C-T [1]	10
				3x2P+T-16A-(P17/11) 3x2P+T-16A-(P30)				**160.233/C**	10
								160.233/C-F [1]	10
								160.233/C-T [1]	10
					1mm²			**160.240/C**	10
16A			4	4x2P+T-16A-(P30)		MAX 3.600W		**160.240/C-F** [1]	10
								160.240/C-T [1]	10
			6	3x2P+T-16A-(P17/11) 3x2P+T-16A-(P30)				**160.233/D**	10
								160.240/D	10
				4x2P+T-16A-(P30)				**160.240/D-F** [1]	10
								160.240/D-T [1]	10
			4					**160.249/C**	10
				4x2P+T-16A-(FRANCESE)				**160.249/C-F** [1]	10
								160.249/C-T [1]	10

Con 1,5m di cavo H05VV-F (PVC) e spina

Con interruttore luminoso

Con dispositivo salvafulmine (speciale dispositivo per la protezione degli apparecchi utilizzatori dagli effetti delle sovratensioni nella linea di alimentazione.)

[1] Involucro trasparente

STANDARD ITALIANO P11 - 10A
Alveoli schermati CEI 23-50

STANDARD ITALIANO P11/P17 - 16A (bivalente)
Alveoli schermati CEI 23-50

STANDARD ITALIANO P30 2P+T 16A
Alveoli schermati CEI 23-50

STANDARD FRANCESE 2P+T 16A
Alveoli schermati

2P+T-10A-(S11)

2P+T-16A-(S17)

2P+T-16A-(TEDESCA)

2P+T-16A-(FRANCESE)

Prese multiple

Serie BLUELINE

160.

Con cavo e spina - Con interruttore luminoso

Corrente	Spina	Standard	n°	Prese	Sezione cavo	Potenza massima	Colore	PRESA MULTIPLA	
10A				6x2P+T-10A-(P11)	0,75mm²	MAX 2.300W		**160.250/C**	10
								160.250/C-N	10
				6x2P+T-16A-(P17/11)				**160.229/C**	10
								160.229/C-N	10
								160.229/C-F [1]	10
			6					**160.229/C-T** [1]	10
								160.230/C	10
				3x2P+T-16A-(P17/11) 3x2P+T-16A-(P30)				**160.230/C-N**	10
								160.230/C-F [1]	10
								160.230/C-T [1]	10
								160.239/C	10
				4x2P+T-16A-(P30)				**160.239/C-N**	10
			4					**160.239/C-F** [1]	10
16A					1mm²	MAX 3.600W		**160.239/C-T** [1]	10
				3x2P+T-16A-(P17/11) 3x2P+T-16A-(P30)				**160.230/D**	10
			6					**160.230/D-N**	10
								160.239/D	10
				4x2P+T-16A-(P30)				**160.239/D-N**	10
								160.239/D-F [1]	10
			4					**160.239/D-T** [1]	10
								160.248/C	10
				4x2P+T-16A-(FRANCESE)				**160.248/C-N**	10
								160.248/C-F [1]	10
								160.248/C-T [1]	10

Con 1,5m di cavo H05VV-F (PVC) e spina

Con interruttore luminoso

[1] Involucro trasparente

Salvafulmine
Speciale dispositivo per la protezione degli apparecchi utilizzatori dagli effetti delle sovratensioni nella linea di alimentazione.

Prese multiple
Serie BLUELINE

Prese multiple

Senza cavo e spina - Con interruttore luminoso

Corrente	Standard	n°	Prese	Potenza massima	Colore	Serie BLUELINE 160. PRESA MULTIPLA	
16A		6	6x2P+T-16A-(P17/11)	MAX 3.600W		**160.229**	10/100
						160.229/N	10/100
						160.229/F [1]	10/100
						160.229/T [1]	10/100
			3x2P+T-16A-(P17/11) 3x2P+T-16A-(P30)			**160.230**	10/40
						160.230/N	10/40
						160.230/F [1]	10/40
						160.230/T [1]	10/40
		4	4x2P+T-16A-(P30)			**160.239**	10/50
						160.239/N	10/50
						160.239/F [1]	10/50
						160.239/T [1]	10/50
			4x2P+T-16A-(FRANCESE)			**160.248**	10/50
						160.248/N	10/50
						160.248/F [1]	10/50
						160.248/T [1]	10/50

Con interruttore luminoso

[1] Involucro trasparente

STANDARD ITALIANO P11/P17 - 16A (bivalente)
Alveoli schermati CEI 23-50

STANDARD ITALIANO P30 2P+T 16A
Alveoli schermati CEI 23-50

STANDARD FRANCESE 2P+T 16A
Alveoli schermati

STANDARD ITALIANO P11 - 10A
Alveoli schermati CEI 23-50

2P+T-10A-(S11)

2P+T-16A-(S17)

2P+T-16A-(TEDESCA)

2P+T-16A-(FRANCESE)

Prese multiple

Con cavo e spina - Senza interruttore luminoso

Corrente	Spina	Standard	n°	Prese	Sezione cavo	Potenza massima	Colore	Serie BLUELINE 160. PRESA MULTIPLA	
10A			4	4x2P+T-10A-(P11)	0,75mm²	MAX 2.300W		160.219/C	10
								160.219/C-N	10
								160.219/C-F [1]	10
								160.219/C-T [1]	10
								160.224/C	10
			6	6x2P+T-10A-(P11)				160.224/C-N	10
								160.224/C-F [1]	10
								160.224/C-T [1]	10
								160.220/C	10
			3	3x2P+T-16A-(P17/11)				160.220/C-N	10
								160.220/C-F [1]	10
								160.220/C-T [1]	10
								160.223/C	10
			4	4x2P+T-16A-(P17/11)				160.223/C-N	10
								160.223/C-F [1]	10
								160.223/C-T [1]	10
								160.225/C	10
				6x2P+T-16A-(P17/11)				160.225/C-N	10
								160.225/C-F [1]	10
			6					160.225/C-T [1]	10
								160.231/C	10
16A				3x2P+T-16A-(P17/11) 3x2P+T-16A-(P30)	1mm²	MAX 3.600W		160.231/C-N	10
								160.231/C-F [1]	10
								160.231/C-T [1]	10
								160.238/C	10
								160.238/C-N	10
								160.238/C-F [1]	10
								160.238/C-T [1]	10
				4x2P+T-16A-(P30)				160.238/D	10
			4					160.238/D-N	10
								160.238/D-F [1]	10
								160.238/D-T [1]	10
								160.247/C	10
				4x2P+T-16A-(FRANCESE)				160.247/C-N	10
								160.247/C-F [1]	10
								160.247/C-T [1]	10

Con 1,5m di cavo H05VV-F (PVC) e spina

[1] Involucro trasparente

Prese multiple
Serie BLUELINE

Prese multiple

Serie BLUELINE

160.

Senza cavo e spina - Senza interruttore luminoso

Corrente	Standard	n°	Prese	Potenza massima	Colore	PRESA MULTIPLA	
10A		4	4x2P+T-10A-(P11)	MAX 2.300W		**160.219**	10/100
						160.219/N	10/100
						160.219/F [1]	10/100
						160.219/T [1]	10/100
		6	6x2P+T-10A-(P11)			**160.224**	10/120
						160.224/N	10/120
						160.224/F [1]	10/120
						160.224/T [1]	10/120
16A		3	3x2P+T-16A-(P17/11)	MAX 3.600W		**160.220**	10/100
						160.220/N	10/100
						160.220/F [1]	10/100
						160.220/T [1]	10/100
		4	4x2P+T-16A-(P17/11)			**160.223**	10/100
						160.223/N	10/100
						160.223/F [1]	10/100
						160.223/T [1]	10/100
		6	6x2P+T-16A-(P17/11)			**160.225**	10/120
						160.225/N	10/120
						160.225/F [1]	10/120
						160.225/T [1]	10/120
			3x2P+T-16A-(P17/11) 3x2P+T-16A-(P30)			**160.231**	10/40
						160.231/N	10/40
						160.231/F [1]	10/40
						160.231/T [1]	10/40
		4	4x2P+T-16A-(P30)			**160.238**	10/50
						160.238/N	10/50
						160.238/F [1]	10/50
						160.238/T [1]	10/50
			4x2P+T-16A-(FRANCESE)			**160.247**	10/50
						160.247/N	10/50
						160.247/F [1]	10/50
						160.247/T [1]	10/50

[1] Involucro trasparente

STANDARD ITALIANO P11 - 10A
Alveoli schermati CEI 23-50

STANDARD ITALIANO P11/P17 - 16A (bivalente)
Alveoli schermati CEI 23-50

STANDARD ITALIANO P30 2P+T 16A
Alveoli schermati CEI 23-50

STANDARD FRANCESE 2P+T 16A
Alveoli schermati

2P+T-16A-(S17)

Prese multiple

Serie BLUELINE
160.

Multipresa da scrivania

Corrente	Spina	Standard	n°	Prese	Potenza massima	Colore	MULTIPRESA DA SCRIVANIA
16A			3	1x2P+T-16A-(P30) 2x2P+T-16A-(P17/11)	MAX 3.600W		**160.5013** 6/24
							160.5014 6/24

Con 2m cavo H05VV-F (PVC) 3x1mm² e spina 16A 2P+T
Con interruttore luminoso

Serie BLUELINE
160.

Descrizione	Colore	Kit supporto
SUPPORTO PRESA MULTIPLA		**160.001** 10/100

Prese multiple
Serie SICURA

Prese multiple

Serie SICURA

161.

Presa salvafulmine multipla - Con interruttore luminoso

Corrente	Spina	Standard	n°	Prese	Potenza massima	Colore	PRESA MULTIPLA	
16A			4	4x2P+T-16A-(P40)	MAX 3.600W		**161.246/C-F**	10
							161.246/C-T	10

Con 1,5m di cavo H05VV-F (PVC) e spina
Con interruttore luminoso
Con dispositivo salvafulmine (speciale dispositivo per la protezione degli apparecchi utilizzatori dagli effetti delle sovratensioni nella linea di alimentazione.)
Involucro trasparente

Serie SICURA

161.

Con cavo e spina - Con interruttore luminoso

Corrente	Spina	Standard	n°	Prese	Potenza massima	Colore	PRESA MULTIPLA	
16A			10	4x2P+T-16A-(P17/11) 6x2P+T-16A-(P40)	MAX 3.600W		**161.60511.N**	10
							161.60511.R	10
			4	4x2P+T-16A-(P40)			**161.40511.N**	10
							161.40511.F [1]	10
							161.40511.T [1]	10
							161.40511.R	10

Con 1,5m di cavo H05VV-F (PVC) e spina
Con interruttore luminoso
[1] Involucro trasparente

STANDARD ITALIANO P11/P17 - 16A (bivalente)
Alveoli schermati CEI 23-50

PLURISTANDARD P40 2P+T 16A
Alveoli schermati

2P+T-16A-(S17)

Salvafulmine
Speciale dispositivo per la protezione degli apparecchi utilizzatori dagli effetti delle sovratensioni nella linea di alimentazione.

Prese multiple

Serie SICURA
161.

Con cavo e spina - Senza interruttore luminoso

Corrente	Spina	Standard	n°	Prese	Potenza massima	Colore	PRESA MULTIPLA	
16A			10	4x2P+T-16A-(P17/11) 6x2P+T-16A-(P40)	MAX 3.600W		**161.60501.N**	10
							161.60501.R	10
			4	4x2P+T-16A-(P40)			**161.40501.N**	10
							161.40501.F [1]	10
							161.40501.T [1]	10
							161.40501.R	10

Con 1,5m di cavo H05VV-F (PVC) e spina
[1] Involucro trasparente

Serie SICURA
161.

Senza cavo e spina - Con interruttore luminoso

Corrente	Standard	n°	Prese	Potenza massima	Colore	PRESA MULTIPLA	
16A		10	4x2P+T-16A-(P17/11) 6x2P+T-16A-(P40)	MAX 3.600W		**161.60510.N**	10
						161.60510.R	10
		4	4x2P+T-16A-(P40)			**161.40510.N**	10
						161.40510.F [1]	10
						161.40510.T [1]	10
						161.40510.R	10

Con interruttore luminoso
[1] Involucro trasparente

Prese multiple
Serie SICURA

Prese multiple

						Serie SICURA	
						161.	
						Senza cavo e spina - Senza interruttore luminoso	
Corrente	**Standard**	**n°**	**Prese**	**Potenza massima**	**Colore**	PRESA MULTIPLA	
16A		10	4x2P+T-16A-(P17/11) 6x2P+T-16A-(P40)	MAX 3.600W		**161.60500.N**	10
						161.60500.R	10
		4	4x2P+T-16A-(P40)			**161.40500.N**	10
						161.40500.F [1]	10
						161.40500.T [1]	10
						161.40500.R	10

[1] Involucro trasparente

Colore random
Colore random (.R) è da intendersi casuale "base bianca - coperchio grigio" o "base grigia - coperchio bianco"

STANDARD ITALIANO P11/P17 - 16A (bivalente)
Alveoli schermati CEI 23-50

PLURISTANDARD P40 2P+T 16A
Alveoli schermati

Prolungatori domestici

				Serie SPYROS 168.			
Descrizione	**Lunghezza cavo**	**Sezione cavo**	**Colore**	**Senza spina e presa**		**Con spina e presa 2P+T 10A**	
PROLUNGA DOMESTICA	3m	0,75mm²		**168.0072B-03**	10	**168.4272B-03**	10
				168.0072N-03	10	**168.4272N-03**	10
		1mm²		**168.0073B-03**	10	**168.4273B-03**	10
				168.0073N-03	10	**168.4273N-03**	10
	5m			**168.0073B-05**	10	**168.4273B-05**	10
				168.0073N-05	10	**168.4273N-05**	10

1.4

Avvolgicavo

- Serie TRIS (ENERGY)
  Avvolgicavo per energia con disgiuntore termico
- Serie TRIS (TV)
  Avvolgicavo per TV
- Serie TRIS (TEL)
  Avvolgicavo per telefono

SCAME
PREMERE PER RIATTIVARE
10m-3x1,5mm²
709.3310 230V~
3200W/ 230V~

Avvolgicavo

Serie TRIS (ENERGY)

Avvolgicavo per energia con disgiuntore termico

Spina	Standard	n°	Prese	Tipo cavo	Sezione cavo	Lunghezza cavo	
		2	2x2P+T-10A-(P11)	H05VV-F	1mm²	5m	1200W
						10m	1100W
			2x2P+T-16A-(P17/11)		1,5mm²	4m	1700W
						10m	1200W
						15m	
						20m	
		3	1x2P+T-16A-(P30) 2x2P+T-16A-(P17/11)			5m	
						10m	
						15m	
						20m	
		4	4x2P+T-16A-(P30)			10m	
						20m	
			4x2P+T-16A-(FRANCESE)			10m	
						20m	
		2	2x2P-10A-(P10)		1mm²	5m	1100W
						10m	
						15m	

Riavvolgere il cavo dopo l'utilizzo
Con disgiuntore termico
La potenza massima prelevabile è indicata su ogni singolo pezzo

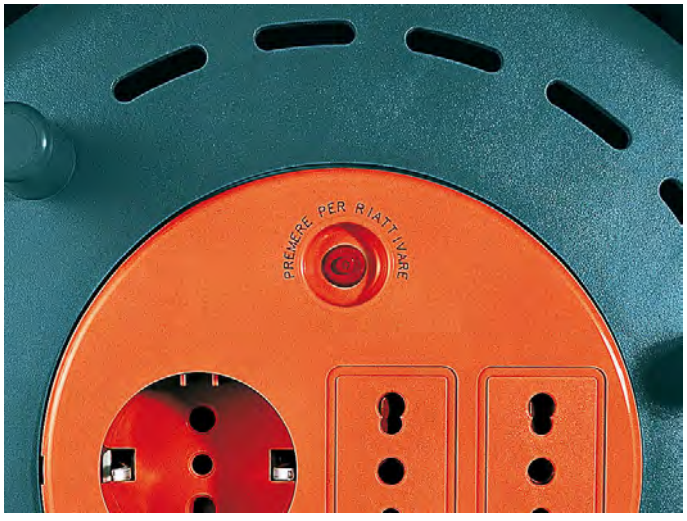

Disgiuntore termico
Un dispositivo a bimetallo è posto a stretto contatto con il cavo di alimentazione e lo protegge dal riscaldamento eccessivo dovuto all'effetto Joule. In caso di intervento, il dispositivo apre il circuito alle prese interrompendo la fornitura di energia elettrica. Il ripristino è possibile solo ad azione manuale e a temperatura sotto la soglia di intervento.
ATTENZIONE: il disgiuntore non è un interruttore sezionatore, pertanto operazioni di manutenzione vanno eseguite dopo aver sezionato il circuito. Il disgiuntore non protegge il carico dalle sovracorrenti (sovraccarico e corto-circuito).

STANDARD ITALIANO P10 - 10A
Alveoli schermati CEI 23-50

STANDARD ITALIANO P11 - 10A
Alveoli schermati CEI 23-50

STANDARD ITALIANO P11/P17 - 16A (bivalente)
Alveoli schermati CEI 23-50

STANDARD ITALIANO P30 2P+T 16A
Alveoli schermati CEI 23-50

STANDARD FRANCESE 2P+T 16A
Alveoli schermati

2P+T-10A-(S11)

2P+T-16A-(S17)

2P-10A-(S10)

Avvolgicavo
Serie TRIS (ENERGY)

			Serie TRIS		
			709.		
			Serie TRIS 150	**Serie TRIS 190**	**Serie TRIS 230**
Q	**Volt**	**Colore**		AVVOLGICAVO DOMESTICO	
2200W			**709.2505** 1/12		
2300W				**709.3510** 1/6	
2850W			**709.2605** 1/12		
				709.3610 1/6	
					709.4615 1/6
					709.4620 1/6
				709.3705 1/6	
				709.3710 1/6	
3200W	250V				**709.4715** 1/6
					709.4720 1/6
				709.3310 1/6	
					709.4320 1/6
				709.3810 1/6	
					709.4820 1/6
2200W			**709.2405** 1/12		
2300W				**709.3410** 1/6	
				709.3415 1/6	**709.4420** 1/6

Potenza a cavo avvolto

Potenza a cavo svolto

Avvolgicavo
Serie TRIS (TV)

Avvolgicavo per TV

						Serie TRIS	
						707.	
						Serie TRIS 130	**Serie TRIS 150**
Spina	**n°**	**Prese**	**Tipo cavo**	**Lunghezza cavo**	**Colore**	AVVOLGICAVO DOMESTICO	
TV Ø9,5	1	1xTV	COASSIALE	5m		**707.1105** 1/12	
				10m			**707.2110** 1/12
				15m			**707.2115** 1/12

Riavvolgere completamente il cavo dopo l'uso.

Giungipresa - Giungispina
Sono disponibili connettori giungicavo coassiali "giungiprese" e "giungispine" per adattare vecchi impianti TV ad impianti TV di recente esecuzione secondo la norma CEI EN 50083.

Serie TRIS
Avvolgicavo con presaTV
Connettore IEC di diametro 9,5mm per cavo coassiale.

Avvolgicavo per telefono

						Serie TRIS	
						707.	
						Serie TRIS 130	**Serie TRIS 150**
Spina	**n°**	**Prese**	**Tipo cavo**	**Lunghezza cavo**	**Colore**	AVVOLGICAVO DOMESTICO	
TELEFONICA 3P	2	1xTEL. 1xPLUG	TELEFONICO 3P	5m		**707.1205** 1/12	
				10m		**707.1210** 1/12	
				15m		**707.1215** 1/12	
				20m			**707.2220** 1/12

Gli avvolgicavo sono forniti con spina plug 6/4 e duplicatore di linea.
Riavvolgere completamente il cavo dopo l'uso.

Spina
Nota per avvolgicavo telefonici:
Gli avvolgicavo telefonici della Serie TRIS sono forniti con spina plug 6/4 e duplicatore di linea.

Serie TRIS
Duplicatore di linea

1.5

Portalampade, interruttori e rompifilo

- Serie LUX [Portalampada]
  Portalampada
- Serie LUX [rompifilo]
  Interruttori unipolari (rompifilo)
- Serie LUX [pendel]
  Accessori per pendel

Portalampade, interruttori e rompifilo

Serie LUX [Portalampada]

Per lampade ad incandescenza

Descrizione	Attacco	Dimensione	Fissaggio	Colore	Serie LUX 190. Candele e rivestimenti	
COPERTURA PER CANDELE	E14	h65mm			**190.CP70B**	50/300
					190.CP70A	50/300
		h85mm			**190.CP85B**	50/300
					190.CP85A	50/300
PORTALAMPADA PER CANDELE		h65mm	NIPPEL E VITE		**190.3570S**[1]	50/500
			FILETTO STAMPATO		**190.3570ES**[1]	50/500
		h85mm	NIPPEL E VITE		**190.3585S**[1]	50/500
			FILETTO STAMPATO		**190.3585ES**[1]	50/500

[1] Squadretta metallica.

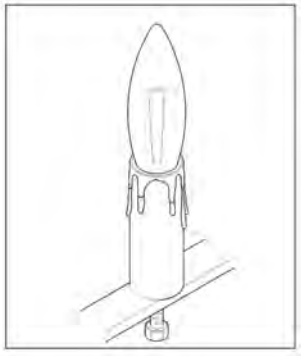

Serie LUX
Fissaggio: M10x1mm

Per lampade ad incandescenza

				Serie LUX 190.
Descrizione	**Attacco**	**Cappellotto**	**Colore**	**Portalampada - Camicia liscia**
PORTALAMPADA	E14	NIPPEL IN METALLO		**190.2000LNB** 100/600
				190.2000LN 100/600
		FILETTO STAMPATO		**190.2000LGB** 100/600
				190.2000LG 100/600
		NIPPEL IN METALLO E TERRA		**190.2000LTB** 100/600
				190.2000LT 100/600
	E27	NIPPEL IN METALLO		**190.6000LNB** 50/300
				190.6000LN 50/300
		FILETTO STAMPATO		**190.6000LGB** 50/300
				190.6000LG 50/300
		NIPPEL IN METALLO E TERRA		**190.6000LTB** 50/300
				190.6000LT 50/300

Cavo 2.5mm² (max).
Entrata: M10 x 1.

Portalampade, interruttori e rompifilo

Serie LUX [Portalampada]

Per lampade ad incandescenza

Descrizione	Attacco	Cappellotto	Colore	Serie LUX 190. Portalampada - Camicia filettata	
PORTALAMPADA	E14	NIPPEL IN METALLO		**190.2000FNB**	100/600
				190.2000FN	100/600
		FILETTO STAMPATO		**190.2000FGB**	100/600
				190.2000FG	100/600
				190.2000FGO	100/600
	E27	NIPPEL IN METALLO		**190.6000FNB**	50/300
				190.6000FN	50/300
		FILETTO STAMPATO		**190.6000FGB**	50/300
				190.6000FG	50/300
				190.6000FGO	50/300
		NIPPEL IN METALLO E TERRA		**190.6000FTB**	50/300
				190.6000FT	50/300

Cavo 2.5mm² (max).
Entrata: M10 x 1.

Descrizione	Attacco	Cappellotto	Colore	Serie LUX 190. Portalampada - Camicia parzialmente filettata	
PORTALAMPADA	E14	NIPPEL IN METALLO		**190.2000FCNB**	100/600
				190.2000FCN	100/600
		FILETTO STAMPATO		**190.2000FCGB**	100/600
				190.2000FCG	100/600
	E27	NIPPEL IN METALLO		**190.6000FCNB**	50/300
				190.6000FCN	50/300
				190.7350Z	50/300
		FILETTO STAMPATO		**190.6000FCGB**	50/300
				190.6000FCG	50/300
		NIPPEL IN METALLO E TERRA		**190.6000FCTB**	50/300
				190.6000FCT	50/300

Cavo 2.5mm² (max).
Entrata: M10 x 1.

Per lampade ad incandescenza

					Serie LUX 190.
Descrizione	**Attacco**	**Dimensione**	**Colore**	**Materiale**	**Fermatazza**
FERMATAZZA	E14	Ø43x15mm		TERMOPLASTICO	**190.31B** 50/500
					190.31 50/500
					190.31Z 50/500
		Ø43x8,5mm			**190.147B** 50/500
	E27	Ø48x8mm			**190.71B** 50/500
					190.71 50/500
		Ø58x13mm			**190.73B** 50/500
					190.73N 50/500
					190.73Z 50/500
		Ø65x12mm			**190.74B** 50/500
					190.74N 50/500

Per portalampada con camicia filettata.
Anello fermaparalume.

					Serie LUX 190.
Descrizione	**Attacco**	**Versione**	**Colore**	**Materiale**	**Portalampada [Speciali T210°C]**
PORTALAMPADA	E27	T210°C		TERMOPLASTICO	**190.5778/304T** ⏚ 20/200
					190.5778/306L 20/200
					190.5778/311T 20/200
					190.5778/313T 20/200
					190.5778/348 20/200
					190.5778B 20/200

⏚ Morsetto di terra
Cavo: 4mm² (max).
Fissaggio con 2 viti.
Morsetti a vite

Portalampade, interruttori e rompifilo

Serie LUX [Portalampada]

Per lampade ad incandescenza

Serie LUX

190.

Descrizione	Attacco	Versione	Colore	Materiale	Portalampada [Speciali T300°C]
PORTALAMPADA	E40	T300°C		CERAMICA	**190.5740B1** 10

Sezione cavi 1,5-4mm².
Freno antisvitamento.
Morsetti a vite

Serie LUX

190.

Descrizione	Attacco	Versione	Dimensione	Cappellotto	Colore	Materiale	Portalampada in metallo ottonato
FERMATAZZA	E27	T210°C	Ø58,5x15mm			METALLO OTTONATO	**190.81** [1][2] 50/500
PORTALAMPADA				NIPPEL IN METALLO			**190.8200** [3][4][5][6][7] 50/300
				NIPPEL IN METALLO E TERRA			**190.8200T** [3][4][5][6][7] 50/300

[1] Per portalampada con camicia filettata.
[2] Anello fermaparalume.
[3] Con vite di blocco.
[4] Con fermatubo.
[5] Cavo 2.5mm² (max).
[6] Entrata: M10 x 1.
[7] Morsetti a vite

Per lampade ad incandescenza

						Serie LUX 190.	
Descrizione	**Attacco**	**Colore**	**IP**	**Volt**	**Potenza lampada**	**Portalampada da parete**	
PORTALAMPADA	E27		IP20		60W	**190.100**	1/10
				12V		**190.5501/15TB**	100

Isolamento completo e classe II.
Adatto per posa su superfici normalmente infiammabili
Fissaggio a muro.

Per lampade alogene

		Serie LUX 191.
		Per alogene a bassa tensione
Dimensione	**Colore**	PORTALAMPADA
Ø17X10,2mm		**191.5031** 100/1000

Attacco: G4/GZ4/GX5,3/GY6,35.
Cavo: Teflon-Fep 150mm.
In steatite.
Morsetti automatici

Portalampade, interruttori e rompifilo

Serie LUX [Portalampada]

Per lampade alogene

Serie LUX

191.

Per alogene lineari - con staffa

Versione	Dimensione	Colore	PORTALAMPADA
ALOGENE BASSA TEN.	140mm		**191.5122** 20/200

Attacco: R7s.
Cavo: Teflon-Fep 200mm.
In steatite.
Sagomate.
Staffa con foro centrale e asole.

Serie LUX

191.

Per alogene lineari

Versione	Dimensione	Colore	Materiale	PORTALAMPADA
ALOGENE LIN.	Ø19x24,8mm		METALLO	**191.5124** 50/500

Attacco: R7s/ RX7s/RX7s-24/rx7s-26/rx7s-32.
Cavo: Teflon-Fep 200mm.
Con dado di fissaggio M14x1.
In alluminio più steatite.

Interruttori unipolari (rompifilo)

				Serie LUX
				195.
Descrizione	**Colore**	**Volt**	**Corrente**	**Interruttori a pulsante - T 125°C**
INTERRUTTORE A PULSANTE		250V	2A	**195.115B** [1][2][3][4] 100/1000 **195.135B** 3000

[1] NTR 1119/IMQ.
[2] Cavo: 1mm² (max).
[3] Con ghiera montata.
[4] Morsetti automatici

				Serie LUX
				195.
Descrizione	**Colore**	**Volt**	**Corrente**	**Interruttore a tirante - T 125°C**
INTERRUTTORE A TIRANTE		250V	2A	**195.200B** 20/200

Fissaggio Ø 3,2mm.
Interruttore unipolare con cordicella e pomolino bianchi.

Portalampade, interruttori e rompifilo

Serie LUX [rompifilo]

Interruttori unipolari (rompifilo)

				Serie LUX	
				195.	
Descrizione	**Colore**	**Volt**	**Corrente**	**Rompifilo a bilanciere**	
INTERRUTTORE		250V	2A	**195.450B**	200
				195.450N	200
				195.450P	200

Approvato ASEV.
Chiusura a viti.
Interruttore rompifilo unipolare.
Morsetto passante per cavo piatto.
Cavo: 0,75mm² (max).
Anche per corrente induttiva

				Serie LUX	
				195.	
Descrizione	**Colore**	**Volt**	**Corrente**	**Rompifilo a pedale**	
INTERRUTTORE A PEDALE		250V	2A	**195.565B**	20/160
				195.565N	20/160
				195.565P	20/160

Chiusura a scatto.
Interruttore rompifilo unipolare a pedale.
Morsetto di neutro e morsetto di terra.
Cavo: 0,75mm² (max).
Anche per corrente induttiva

Accessori per pendel

			Serie LUX		
			190.		
Descrizione	**Colore**	**Materiale**	**Rosone cilindrico**	**Rosone conico**	**Rosone sferico**
DECORAZIONE		TERMOPLASTICO			**190.378** 500
ROSONE CILINDRICO			**190.363B** 50/500		
			190.363N 50/500		
ROSONE CONICO				**190.366B** 50	
				190.366N 50	
ROSONE SFERICO					**190.376B** 50/250
					190.376N 50/250

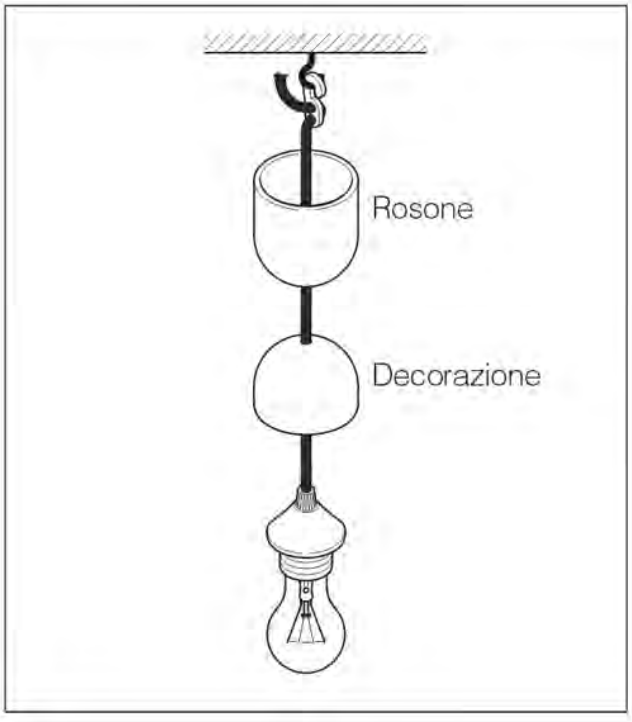

Serie LUX
Rosone + Decorazione

1.6

TV/SAT - TEL - DATA

- Serie DATATEL-TEL
  Componenti per impianti telefonici
- Serie DATATEL-DATA
  Componenti per cablaggio strutturato
- Serie DATATEL-TV/SAT
  Spine, prese ed accessori per impianti tv

Standard ITALIANO

					Serie DATATEL 180.		
Descrizione	**Spina**	**Versione**	**Uscita cavo**	**Colore**	**Spine e prese mobili telefoniche**		
PRESA	3P	INGOMBRO RIDOTTO				**180.581** 50/500	
SPINA					**180.580** 50/500		
			PLUG 6/4				**180.586** 12/60

Standard telefonico italiano.
Con uscita a 90°.

				Serie DATATEL 180.	
Descrizione	**Spina**	**Installazione**	**Colore**	**Prese fisse telefoniche**	
PRESA	3P	PARETE/INCASSO		**180.584**	12/60
				180.585 [1][2]	12/60

[1] Omologazione Ministero delle Comunicazioni Italiano.
[2] Standard telefonico italiano.

Standard ITALIANO

Descrizione	Spina	Uscita cavo	Colore	Serie DATATEL 180. Duplicatori di linea - Adattatori		
DUPLICATORE DI LINEA	3P	PLUG 6/2		**180.710** [1] 12/60		
		PLUG 6/4			**180.711** [2] 12/60	**180.715** [3] 12/60

[1] Tipo "Parallelo" - Schema B
[2] Tipo "Serie" - Schema A
[3] Tipo "Serie" - Schema D

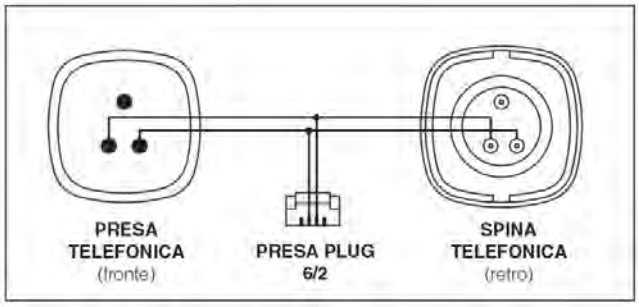

Serie DATATEL
Tipo "Parallelo" - Schema B

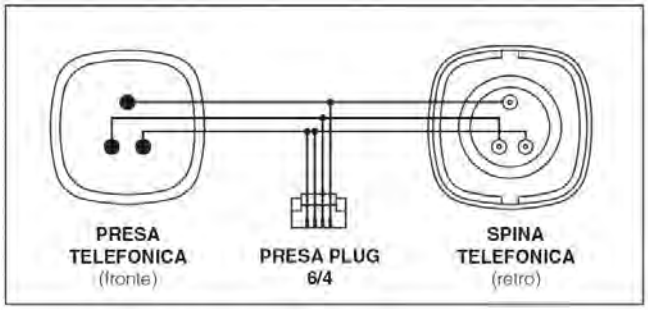

Serie DATATEL
Tipo "Serie" - Schema A

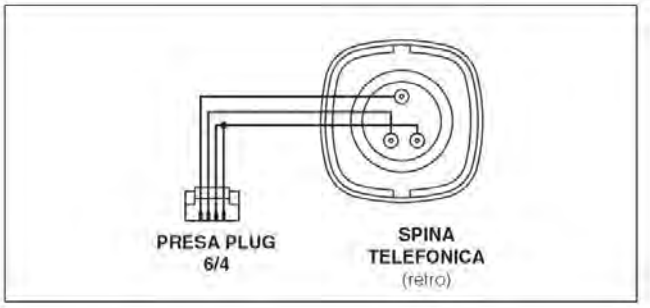

Serie DATATEL
Tipo "Serie" - Schema D

TV/SAT - TEL - DATA

Serie DATATEL-TEL

Standard ITALIANO

				Serie DATATEL
				180.
Descrizione	**Spina**	**Uscita cavo**	**Colore**	**Duplicatori di linea - Salvafulmine**
DUPLICATORE DI LINEA	3P	PLUG 6/4 E SALV.		**180.716** 12/60

Capacita: <1,5 PF.

Corrente nominale impulsiva di scarica: 10kA.

Standard ITALIANO

	Serie DATATEL
	180.

Descrizione	Spina	Prese	Ponti	Colore	Duplicatori di linea - Da cablare
DUPLICATORE DI LINEA	3P	3P	3 PONTI		**180.717** 12/60

Omologazione Ministero delle Comunicazioni Italiano.
Tipo "3 ponti" - Schema C

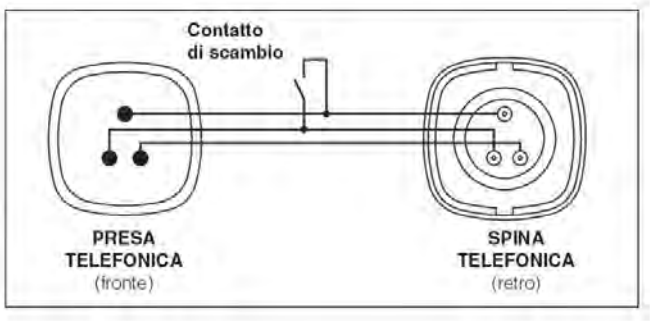

Serie DATATEL
Tipo 3 ponti - Schema C

Standard ITALIANO

Descrizione	Spina	Prese	Ponti	Uscita cavo	Colore	Serie DATATEL 180. Duplicatori di linea - Cablati
DUPLICATORE DI LINEA	3P	3P	1 PONTE	PLUG 6/4		**180.718** 12/60
			2 PONTI			**180.719** 12/60

Standard ITALIANO >> Cordoni telefonici

Spina	Lunghezza cavo	Prese	Colore	Serie DATATEL 180. Cordoni telefonici lineari - ITA-PLUG	Cordoni telefonici lineari - ITA-ITA	Cordoni telefonici estensibili
				CORDONE TELEFONICO		
3P	1,8m	1xPLUG 6/4		**180.720** 12/60		
	3m	3P			**180.721** 12/60	
	4,8m					**180.740** 12/60
	5m				**180.722** 12/60	

Standard ITALIANO

Descrizione	Spina	n°	Prese	Tipo cavo	Lunghezza cavo	Colore	Serie TRIS 707. Avvolgicavo telefonico	
AVVOLGICAVO DOMESTICO	TELEFONICA 3P	2	1xTEL. 1xPLUG	TELEFONICO 3P	5m		**707.1205**	1/12
					10m		**707.1210**	1/12
					15m		**707.1215**	1/12
					20m		**707.2220**	1/12

Gli avvolgicavo sono forniti con spina plug 6/4 e duplicatore di linea.
Riavvolgere completamente il cavo dopo l'uso.

Spina
Nota per avvolgicavo telefonici:
Gli avvolgicavo telefonici della Serie TRIS sono forniti con spina plug 6/4 e duplicatore di linea.

Serie TRIS
Duplicatore di linea

Standard PLUG

			Serie DATATEL
			180.
Descrizione	**Spina**	**Colore**	**Spine mobili plug**
SPINA MOBILE	PLUG 4/4	TRASPARENTE	**180.790** 100/1000
	PLUG 6/4		**180.791** 100/1000
	PLUG 6/6		**180.792** 100/1000
	PLUG 10/10		**180.793** 100/1000

Da cablare con l'apposita pinza "serra plug".

				Serie DATATEL			
				180.			
Descrizione	**Installazione**	**Prese**	**Colore**	**Prese fisse telefoniche**			
PRESA	PARETE	1xPLUG 6/4		**180.701** 12/60			
		1xPLUG 6/6			**180.702** 12/60		
	PARETE/INCASSO	1xPLUG 6/4				**180.705** 12/60	
		2xPLUG 6/4					**180.706** 12/60

Standard PLUG

Serie DATATEL
180.

Descrizione	Spina	Colore	Accoppiatori plug-plug	
ACCOPPIATORE	PLUG 6/4		**180.794**	12/60
	PLUG 6/6		**180.795**	12/60

Particolarmente adatto alla giunzione di due cordoni con spina Plug.

Serie DATATEL
180.

Descrizione	Spina	Colore	Moltiplicatore plug	
DUPLICATORE	PLUG 6/4		**180.796**	12/60
TRIPLICATORE			**180.799**	12/60

Duplica la capacità di connessione degli apparati (es. telefono + modem)

Serie DATATEL
180.

Descrizione	Materiale	Dimensione	Pinze serra plug			
PINZA SERRA PLUG	METALLO	4 4-6 6-8 8				**180.798** 10
	PLASTICA	4 4-6 4	**180.797**	1/10		
		4 4-6 6-8 8			**180.7971** 10	

Adatta per il cablaggio della spina plug.

Standard PLUG >> Cordoni telefonici

			Serie DATATEL		
			180.		
			Cordoni telefonici lineari plug-forcelle	**Cordoni telefonici lineari plug-plug**	**Cordoni telefonici estensibili plug-plug**
Spina	**Lunghezza cavo**	**Colore**	CORDONE TELEFONICO		
PLUG 4/4	2m	nero			**180.741** [1] 12/60
		giallo			**180.742** [1] 12/60
	4,8m	nero			**180.743** [1] 12/60
		giallo			**180.744** [1] 12/60
PLUG 6/4	2m	nero	**180.723** 12/60	**180.724** 12/60	
		giallo		**180.725** 12/60	
	4,8m	nero			**180.745** [1] 12/60
		giallo			**180.746** [1] 12/60
	5m	nero		**180.728** 12/60	
		giallo		**180.729** 12/60	
PLUG 6/6	2m	nero		**180.726** 12/60	
		giallo		**180.727** 12/60	

[1] Plug con contatti dorati.

Componenti per impianti telefonici

		Serie DATATEL		
		180.		
		Scatole e coperchi		
		SCATOLA DA PARETE	COPERCHIO	COPERCHIO A VITE
Dimensione	**Colore**		CIECO	
83,5mm	bianco	**180.690** 12/72	**180.691** 12/72	**180.692** 12/72

Cavo telefonico

Descrizione	Poli	Lunghezza cavo	Colore	Serie DATATEL 180. Cavo telefonico flessibile tondo (1 metro)		Cavo telefonico flessibile piatto (1 metro)	
CAVO TELEFONICO TONDO	3P	100m		**180.910**	100/1000		
				180.911	100/1000		
CAVO TELEFONICO PIATTO	4P					**180.921** [1]	100/800
						180.920 [1]	100/800
	6P					**180.931** [1]	100/1000
						180.930 [1]	100/1000
	8P					**180.940** [1]	100/1000
	10P					**180.970** [1]	100/1000

[1] Adatto per connettori PLUG.
In matassa da 100 m.
Non schermato.

Componenti per impianti telefonici

Descrizione	Colore	Serie DATATEL 180. Suonerie	
SUONERIA		**180.570**	1/20

Suoneria supplementare; offre la possibilità di aumentare i punti di ascolto delle chiamate telefoniche anche in ambienti sprovvisti di apparecchio telefonico e predisposti di presa 3 poli standard telefonico italiano.

Componenti per impianti telefonici

		Serie DATATEL
		180.
Descrizione	**Colore**	**Commutatori**
COMMUTATORE		**180.571** 20
Commutatore manuale a 2 posizioni		

Componenti per cablaggio strutturato

Descrizione	Spina	Versione	Prese	Colore	Serie DATATEL 180. Spina volante modulare per cavo flessibile	
GUSCIO					**180.800** 100/1000	
SPINA PLUG SCHERMATA	CAT. 5 FTP	SCHERMATA	RJ45			**180.813** 100/1000
		SCHERMATA E INSERTO				**180.814** 100/1000
SPINA PLUG NON SCHERMATA	CAT. 5 UTP	NON SCHERMATA				**180.811** 100/1000
		NON SCHERMATA E INSERTO				**180.812** 100/1000
	CAT. 6 UTP	NON SCHERMATA				**180.815** 100/1000
	CAT. 3					**180.810** 100/1000

Descrizione	N° uscite	Categoria di utilizzo	Versione	Prese	Colore	Serie DATATEL 180. Presa da parete plug 8/8	
PRESA PARETE	1 USCITA	CAT. 5E	NON SCHERMATA	CAT. 5E RJ45		**180.830** 10/100	
			SCHERMATA			**180.831** 10/100	
	2 USCITE		NON SCHERMATA			**180.832** 10/100	
			SCHERMATA			**180.833** 10/100	

Fissaggio con viti o biadesivo (forniti).

Componenti per cablaggio strutturato

					Serie DATATEL
					180.
Descrizione	Categoria di utilizzo	Versione	Prese	Colore	Presa da parete plug 8/8 modulare autoperforante (frutto)
PRESA RJ45	CAT. 5E FTP	SCHERMATA 100Mbps	RJ45		**180.821** 25/100
	CAT. 5E UTP	NON SCHERMATA 100Mbps			**180.820** 25/100
	CAT. 6 FTP	SCHERMATA 100Mbps			**180.823** 25/100
	CAT. 6 UTP	NON SCHERMATA 100Mbps			**180.822** 25/100

			Serie DATATEL
			180.
Descrizione	N° uscite	Colore	Presa da incasso per scatola 114X70 mm (placca)
PLACCA	1 USCITA		**180.841** 12/60
	2 USCITE		**180.842** 12/60
	3 USCITE		**180.843** 12/60
	4 USCITE		**180.844** 12/60
	6 USCITE		**180.846** 12/60
TAPPO COPRIUSCITA			**180.840** 50/1000

Componenti per cablaggio strutturato

					Serie DATATEL 180.	
Descrizione	**Lunghezza cavo**	**Categoria di utilizzo**	**Versione**	**Colore**	**Cavetti di collegamento (patch cords) - plug-plug 8/8**	
CAVETTO DI COLLEGAMENTO RJ45	1m	CAT. 5E FTP	FTP SCHERMATO		**180.851**	12/60
		CAT. 5E UTP	UTP NON SCHERMATO		**180.850**	12/60
		CAT. 6 FTP	FTP SCHERMATO		**180.855**	12/60
		CAT. 6 UTP	UTP NON SCHERMATO		**180.854**	12/60
	3m	CAT. 5E FTP	FTP SCHERMATO		**180.853**	12/60
		CAT. 5E UTP	UTP NON SCHERMATO		**180.852**	12/60
		CAT. 6 FTP	FTP SCHERMATO		**180.857**	12/60
		CAT. 6 UTP	UTP NON SCHERMATO		**180.856**	12/60

Spina termosaldata

				Serie DATATEL 180.	
Descrizione	**Categoria di utilizzo**	**Dimensione**	**Colore**	**Cavo tondo rigido 24AWG cat.5 (1 metro)**	
CAVO TONDO RIGIDO	CAT. 5 FTP	24AWG		**180.950**	100/500
	CAT. 5 UTP			**180.960**	100/500

4 coppie

TV/SAT - TEL - DATA

Serie DATATEL-TV/SAT

Per segnali fino a 2400 MHz

				Serie DATATEL			
				180.			
Descrizione	**Tipo uscite**	**Ø**	**Colore**	**Spine e prese ø9,5mm**			
PRESA MOBILE	DIRITTA	Ø9,5mm				**180.5520** 50	
	90°						**180.5521** 50
SPINA MOBILE	DIRITTA			**180.5510** 50			
	90°				**180.5511** 50		

Impedenza: 75Ω.
Per impianto di antenna
Per segnali fino a 2.400 Mhz.

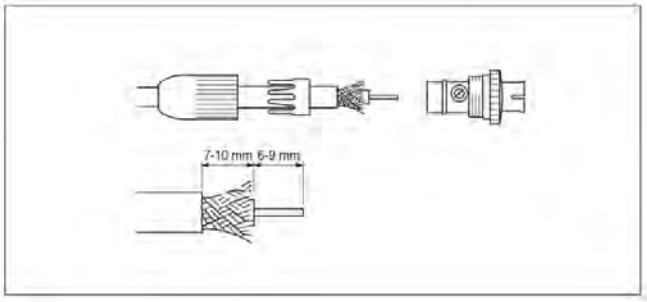

Serie DATATEL-TV/SAT
SPINE E PRESE Ø 9,5mm (dritta)
Preparazione del cavo

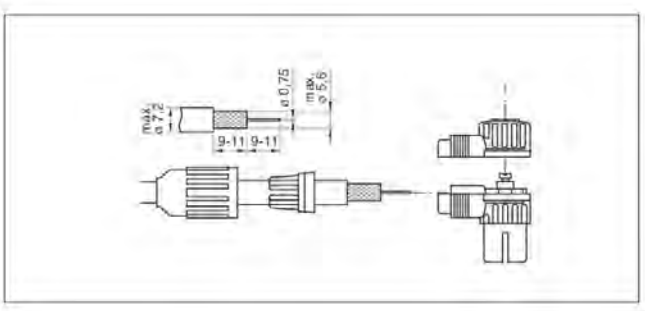

Serie DATATEL-TV/SAT
SPINE E PRESE Ø 9,5mm (90°)
Preparazione del cavo

Per segnali fino a 2400 MHz

		Serie DATATEL	
		180.	
Descrizione	**Versione**	**Accoppiatore**	
ACCOPPIATORE	GIUNGIPRESE	**180.5640** 10/100	
	GIUNGISPINE		**180.5641** 10/100

Adatto per connettore vecchi sistemi con nuovi CEI EN 50083.
Impedenza: 75Ω.
Per impianto di antenna
Per segnali fino a 2.400 Mhz.

			Serie DATATEL	
			180.	
Descrizione	**Versione**	**Ø**	**Connettori tipo F a vite**	
CONNETTORE TIPO F A VITE	STANDARD	Ø7mm		**180.4701** 100/1600
		Ø5,2mm	**180.4521** 100/1600	
	HEAVY	Ø7mm		**180.4700** 10/100
		Ø5,2mm	**180.4520** 10/100	

Impedenza: 75Ω.
Per impianto di antenna
Per segnali fino a 2.400 Mhz.

Per segnali fino a 862 MHz

				Serie DATATEL 180.		
Descrizione	**Versione**	**Ø**	**Colore**	**Spine a "pipa" Uscita a 90° per cavo coassiale**	**Multiple TV coassiali**	**Giungicavo Coassiali diritti**
PRESA		Ø9,5mm				**180.60/CEI-P** [2] 200/2000
SPINA				**180.58/CEI** [1] 200/2000		**180.60/CEI-S** [2] 200/2000
SPINA/PRESA						**180.60/CEI** [2] 200/2000
MULTIPLA	1 PRESA+2 SPINE				**180.563** [4] 10/50	
	1 SPINA+2 PRESE				**180.561** [3] 50/500	

[1] Uscita a 90° per cavo coassiale.
[2] Coassiali diritti.
[3] 2 uscite laterali induttive.
[4] 2 uscite laterali resistive

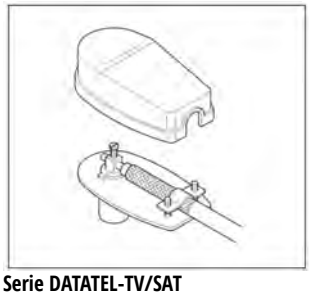

Serie DATATEL-TV/SAT
Fermacavo a vite

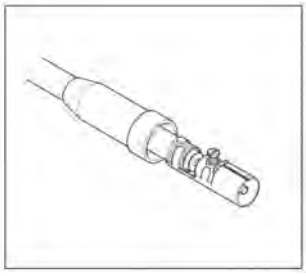

Serie DATATEL-TV/SAT
Fermacavo a pressione

Spine, prese ed accessori per impianti tv

							Serie TRIS
							707.
Descrizione	**Spina**	**n°**	**Prese**	**Tipo cavo**	**Lunghezza cavo**	**Colore**	**Avvolgicavo per TV Serie TRIS**
AVVOLGICAVO DOMESTICO	TV Ø9,5	1	1xTV	COASSIALE	5m		**707.1105** 1/12
					10m		**707.2110** 1/12
					15m		**707.2115** 1/12

Riavvolgere completamente il cavo dopo l'uso.

Giungipresa - Giungispina
Sono disponibili connettori giungicavo coassiali "giungiprese" e "giungispine" per adattare vecchi impianti TV ad impianti TV di recente esecuzione secondo la norma CEI EN 50083.

Serie TRIS
Avvolgicavo con presaTV
Connettore IEC di diametro 9,5mm per cavo coassiale.

1.7

Serie modulari

- Serie PROTECTA
  Interruttori e prese IP66
- Serie UNIBOX [+EVOLUTION]
  Contenitori portafrutto
- Serie EVOLUTION
  Placche e frutti

Parete - IP66 >> Dispositivi di comando

				Serie PROTECTA			
				137.			
Descrizione	**Versione**	**Corrente**	**Dimensione**	**1 COMANDO**		**2 COMANDI**	
INVERTITORE	CON NEON	10AX	M95(95x95mm)	**137.5111**	12		
		20AX		**137.5112**	12		
INTERRUTTORE BIPOLARE		20A		**137.5462**	12		
PULSANTE UNIPOLARE "BELL"		10A		**137.5311B**	12		
PULSANTE UNIPOLARE "PRESS"				**137.5311P**	12		
		20A		**137.5312P**	12		
INTERRUTTORE UNIPOLARE		10AX		**137.5011**	12	**137.5021**	12
		20AX		**137.5012**	12	**137.5022**	12
DEVIATORE UNIPOLARE		10AX		**137.5211**	12	**137.5221**	12
		20AX		**137.5212**	12	**137.5222**	12
PULSANTE UNIPOLARE DOPPIO		10A				**137.5321**	12

RJ45
Standard Ethernet

STANDARD ITALIANO P17/11 16A (bivalente)
Alveoli schermati CEI 23-50

STANDARD FRANCESE 16A
Alveoli schermati

STANDARD FRANCO/ TEDESCO 16A
Alveoli schermati

STANDARD ITALIANO P30 - 16A
Alveoli schermati CEI 23-50

STANDARD SVIZZERO 10A
Alveoli non schermati SEV 1011:1998

STANDARD ARGENTINO10A
Alveoli non schermati

STANDARD BRASILIANO 10A
Alveoli non schermati ABNT NBR 14136:2002

Parete - IP66

				Serie PROTECTA 137.	
Descrizione	**Versione**	**Corrente**	**Dimensione**	**Prese modulari**	
PRESA RJ45	RJ45			**137.6481.50** [1]	12
PRESA STANDARD TEDESCO	TEDESCA			**137.6407**	12
PRESA P30	P30	16A		**137.6404**	12
PRESA P11/P17	BIVALENTE			**137.6403**	12
PRESA STANDARD FRANCESE	FRANCESE		M95(95x95mm)	**137.6411**	12
PRESA STANDARD ARGENTINO	ARGENTINA			**137.6424**	12
PRESA STANDARD NEOZELANDESE	NEOZELANDESE	10A		**137.6427**	12
PRESA STANDARD SVIZZERO	SVIZZERA			**137.6417**	12
PRESA STANDARD BRASILIANO	BRASILIANA			**137.6421**	12

[1] RJ45 - Cat.5E

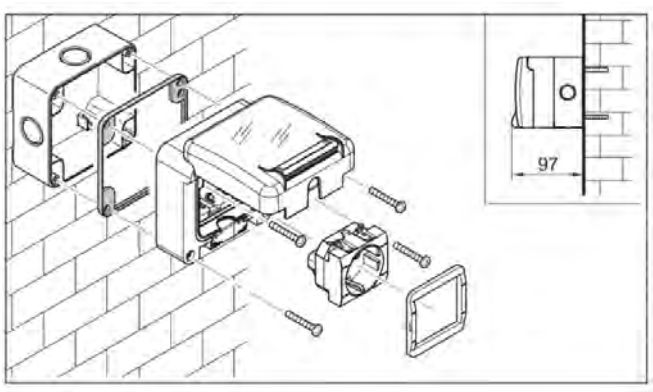

Serie PROTECTA
Installazione parete

STANDARD NEOZELANDESE 10A
Alveoli non schermati AS/N25 3112

IP66
IP66 a spina inserita (spine angolate fino a 65mm e 14mm di diametro o spine diritte fino a 50mm di lunghezza)

Parete - IP66

Descrizione	Versione	Corrente	Dimensione	Serie PROTECTA 137. Prese standard BS	
PRESA INGLESE + INT. BIPOLARE	BS1363	13A	M95x2(195x95mm)	**137.6003**	12
PRESA INGLESE DOPPIA CON INT.	BS1363	13A	M195(195x115mm)	**137.6042**	12
				137.6043 [1]	12
PRESA INGLESE DOPPIA	BS1363	13A	M95x2(195x95mm)	**137.6002**	12
PRESA INGLESE CON INTERRUT.	BS1363	13A	M115(115x115mm)	**137.6022**	12
PRESA INGLESE CON INTERRUT.	BS546	15A	M115(115x115mm)	**137.6111**	12
PRESA INGLESE	BS1363	13A	M95(95x95mm)	**137.6001**	12

[1] Protezione RCD (passiva)

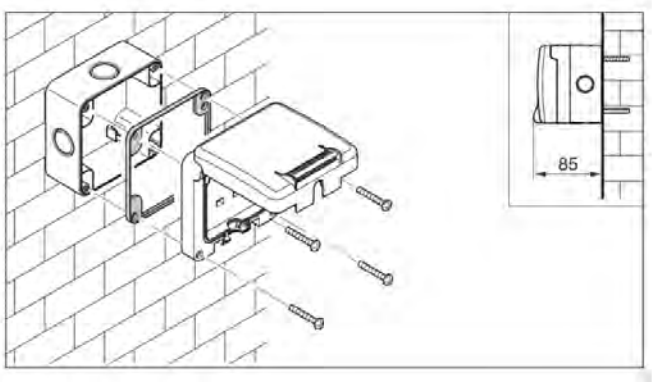

Serie PROTECTA
Installazione parete (BS standard)

STANDARD INGLESE 15A
Alveoli schermati BS 546

STANDARD INGLESE 13A
Alveoli schermati BS 1363-2

IP66
IP66 a spina inserita (spine angolate fino a 65mm e 14mm di diametro o spine diritte fino a 50mm di lunghezza)

Parete - IP66

		Serie PROTECTA			
		137.			
Descrizione	**Dimensione**	**Scatola da parete**			
SCATOLA DA PARETE	M115(115x115mm)			**137.103** 12	
	M195(195x115mm)				**137.104** 12
	M95(95x95mm)	**137.101** 12			
	M95x2(195x95mm)		**137.102** 12		

Incasso - IP66 >> Dispositivi di comando

				Serie PROTECTA	
				137.	
Descrizione	**Versione**	**Corrente**	**Dimensione**	**1 COMANDO**	**2 COMANDI**
INVERTITORE	CON NEON	10AX	M95(95x95mm)	**137.3111** 12	
		20AX		**137.3112** 12	
INTERRUTTORE BIPOLARE		20A		**137.3462** 12	
PULSANTE UNIPOLARE "BELL"		10A		**137.3311B** 12	
PULSANTE UNIPOLARE "PRESS"				**137.3311P** 12	
		20A		**137.3312P** 12	
INTERRUTTORE UNIPOLARE		10AX		**137.3011** 12	**137.3021** 12
		20AX		**137.3012** 12	**137.3022** 12
DEVIATORE UNIPOLARE		10AX		**137.3211** 12	**137.3221** 12
		20AX		**137.3212** 12	**137.3222** 12
PULSANTE UNIPOLARE DOPPIO		10A			**137.3321** 12

Incasso: scatola non inclusa.

Incasso - IP66

Descrizione	Versione	Corrente	Dimensione	Serie PROTECTA 137. Prese modulari	
PRESA RJ45	RJ45		M95(95x95mm)	**137.4481.50** [1]	12
PRESA STANDARD TEDESCO	TEDESCA	16A		**137.4407**	12
PRESA P30	P30			**137.4404**	12
PRESA P11/P17	BIVALENTE			**137.4403**	12
PRESA STANDARD FRANCESE	FRANCESE			**137.4411**	12
PRESA STANDARD ARGENTINO	ARGENTINA	10A		**137.4424**	12
PRESA STANDARD NEOZELANDESE	NEOZELANDESE			**137.4427**	12
PRESA STANDARD SVIZZERO	SVIZZERA			**137.4417**	12
PRESA STANDARD BRASILIANO	BRASILIANA			**137.4421**	12

[1] RJ45 - Cat.5E

Incasso: scatola non inclusa.

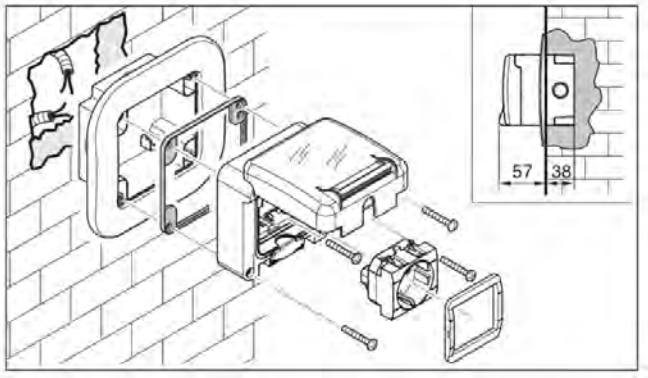

Serie PROTECTA
Installazione incasso

RJ45
Standard Ethernet

STANDARD ITALIANO P17/11 16A (bivalente)
Alveoli schermati CEI 23-50

STANDARD FRANCESE 16A
Alveoli schermati

STANDARD FRANCO/ TEDESCO 16A
Alveoli schermati

STANDARD ITALIANO P30 - 16A
Alveoli schermati CEI 23-50

STANDARD SVIZZERO 10A
Alveoli non schermati SEV 1011:1998

STANDARD ARGENTINO10A
Alveoli non schermati

STANDARD BRASILIANO 10A
Alveoli non schermati ABNT NBR 14136:2002

Incasso - IP66

Descrizione	Versione	Corrente	Dimensione	Serie PROTECTA 137. Prese standard BS	
PRESA INGLESE + INT. BIPOLARE	BS1363	13A	M95x2(195x95mm)	**137.4003**	12
PRESA INGLESE DOPPIA CON INT.	BS1363	13A	M195(195x115mm)	**137.4042**	12
				137.4043 [1]	12
PRESA INGLESE DOPPIA	BS1363	13A	M95x2(195x95mm)	**137.4002**	12
PRESA INGLESE CON INTERRUT.	BS1363	13A	M115(115x115mm)	**137.4022**	12
PRESA INGLESE CON INTERRUT.	BS546	15A	M115(115x115mm)	**137.4111**	12
PRESA INGLESE	BS1363	13A	M95(95x95mm)	**137.4001**	12

[1] Protezione RCD (passiva)

Incasso: scatola non inclusa.

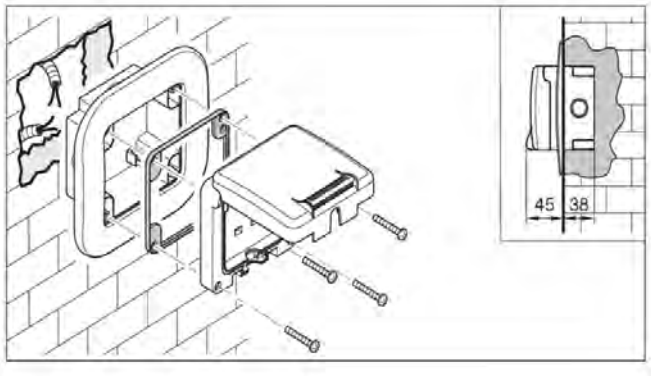

Serie PROTECTA
Installazione incasso (BS standard)

STANDARD NEOZELANDESE 10A
Alveoli non schermati AS/N25 3112

IP66
IP66 a spina inserita (spine angolate fino a 65mm e 14mm di diametro o spine diritte fino a 50mm di lunghezza)

STANDARD INGLESE 15A
Alveoli schermati BS 546

STANDARD INGLESE 13A
Alveoli schermati BS 1363-2

Incasso - IP66

		Serie PROTECTA			
		137.			
Descrizione	**Dimensione**	**Scatola da incasso**			
SCATOLA DA INCASSO	M115(115x115mm)			**137.123** 12	
	M195(195x115mm)				**137.124** 12
	M95(95x95mm)	**137.121** 12			
	M95x2(195x95mm)		**137.122** 12		

Incasso - IP66

	Serie PROTECTA
	137.
Descrizione	**Adattatore M95**
ADATTATORE	M95(95x95mm) — **137.125** 12/120

Il grado di protezione IP55 si ottiene a coperchio chiuso e con articolo installato su pareti lisce, senza scanalature ed impermeabili (piastrelle lisce, marmo).

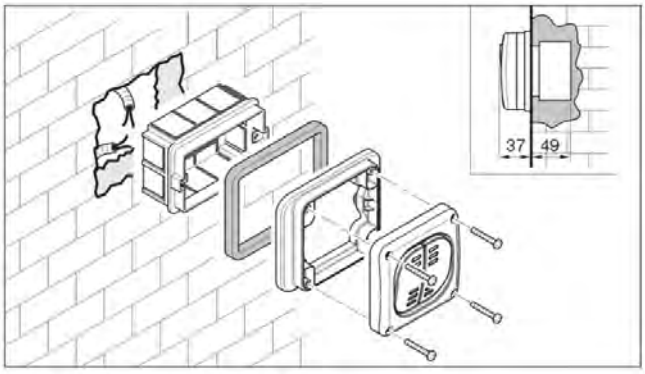

Serie PROTECTA
Adattatore scatole da incasso

Incasso - IP66

		Serie PROTECTA	
		137.	
Descrizione	**Dimensione**	**Contenitori**	
CONTENITORE TESTA PALO	M95(95x95mm)	**137.131** 12	
CONTENITORE ABBRACCIO PALO			**137.141** 12

Accetta frutti Scame Serie EVOLUTION.

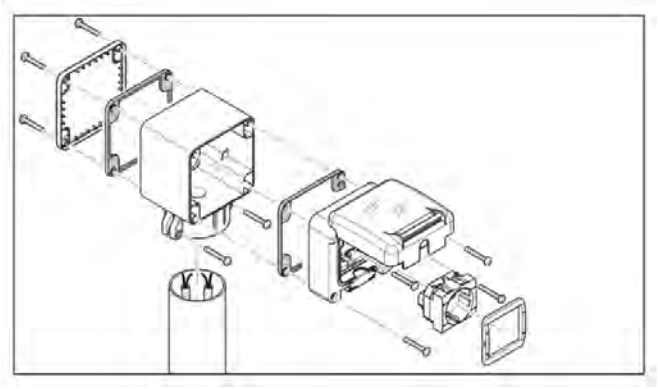

Serie PROTECTA
Testa palo

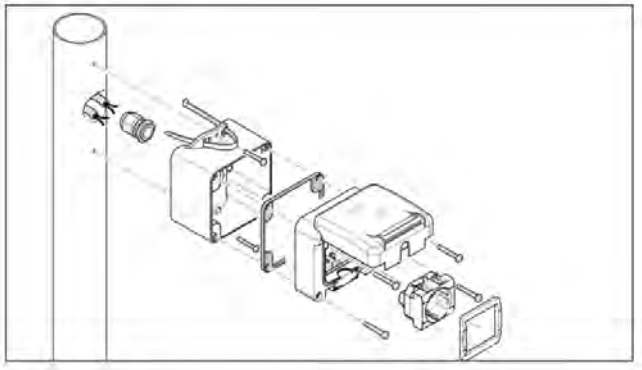

Serie PROTECTA
Abbraccio palo

Incasso - IP66

	Serie PROTECTA
	137.

Descrizione	Dimensione	Adattatore 70x87mm
COPERCHIO PREFORATO	M95(95x95mm)	**137.151** 12

Preforature con flangia 70x87 mm.

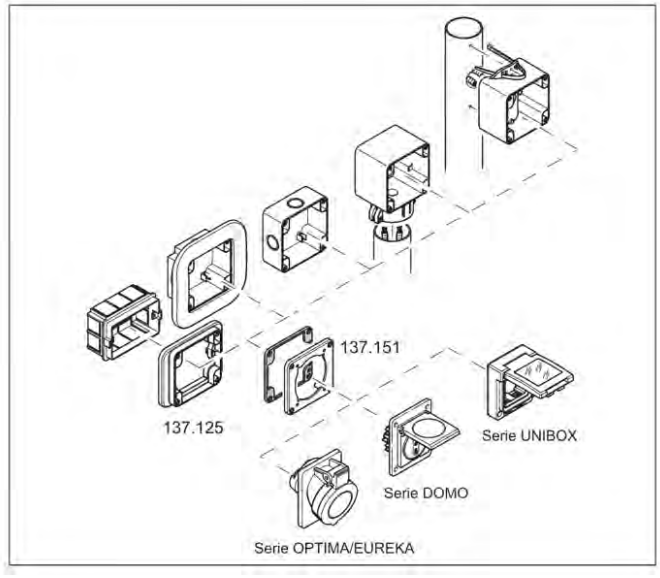

Serie PROTECTA
Coperchio per scatole M95 preforatura 70x87mm

Incasso - IP66

		Serie PROTECTA	
		137.	
Descrizione	**Dimensione**	**Calotta vuota**	
INVOLUCRO VUOTO	M95(95x95mm)	**137.001** 12	**137.002** 12

Accetta frutti Scame Serie EVOLUTION.

	Serie PROTECTA		
	137.		
Descrizione		**Accessori**	
MORSETTO DI TERRA		**137.201** 10/100	
LED 220V	**137.200** 10/100		
GUARNIZIONE IN TPE			**137.202** 10/100

Contenitori vuoti da parete

Serie UNIBOX

136.

Senza coperchietto - IP40

		CONTENITORE PORTAFRUTTO IP40				
N° moduli	**Colore**	68x82x52mm		98x82x52mm	137x82x66mm	198x82x66mm
1 MOD.		**136.4121** 5/100				
2 MOD.			**136.4122** 5/100			
3 MOD.				**136.4123** 3/60		
4 MOD.					**136.4124** 1/24	
6 MOD.						**136.4126** 1/16

Accetta frutti Scame Serie EVOLUTION.
Glow-wire test: 650°C
Contenitori da parete
Entrata cavi: 3 entrate sfondabili Ø 23mm e una con passacavo PG16.
Nota: a richiesta sono disponibili versioni premontate con frutti Serie Evolution di colore grigio RAL 7035.

Serie UNIBOX

136.

Con coperchietto - IP55
Membrana trasparente morbida

		CONTENITORE PORTAFRUTTO IP55				
N° moduli	**Colore**	68x82x66mm		98x82x66mm	137x82x66mm	198x82x66mm
1 MOD.		**136.5121** 5/80				
2 MOD.			**136.5122** 5/80			
3 MOD.				**136.5123** 3/60		
2+2 MOD.					**136.5124** 1/24	
3+3 MOD.						**136.5126** 1/16

Accetta frutti Scame Serie EVOLUTION.
Glow-wire test: 650°C
Contenitori da parete
Entrata cavi: 3 entrate sfondabili Ø 23mm e una con passacavo PG16.
Nota: a richiesta sono disponibili versioni premontate con frutti Serie Evolution di colore grigio RAL 7035.

Contenitori vuoti da incasso

			Serie UNIBOX
			136.
			Contenitori UNIBOX
			PLACCA PORTAFRUTTO
Dimensione	**N° moduli**	**Colore**	IP55
120x98x28mm	3 MOD.		**136.5023** 85
			136.5023.AT 85

Il grado di protezione IP55 diventa IP20 quando lo sportello è aperto.

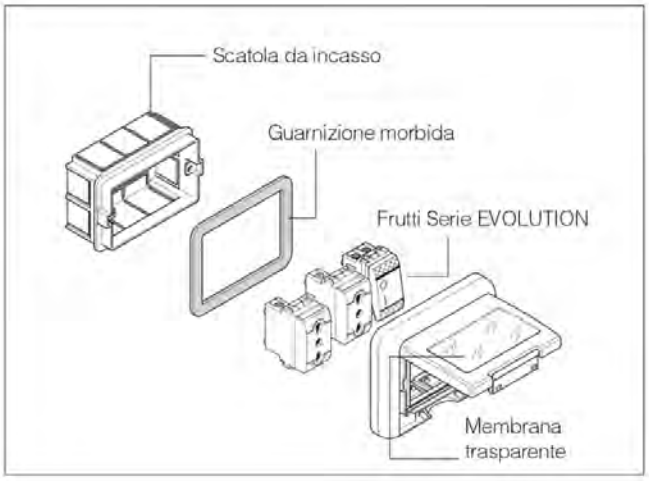

Serie UNIBOX
Esempio di applicazione (incasso a muro - IP55)

Contenitori vuoti da incasso

			ACCESSORI INVOLUCRI
			654.
			Contenitori OMNIA
			COPERCHIO CON PORTAFRUTTO
Colore	**IP**	**Versione**	136x125mm
	IP55	BTICINO	**654.0121** [1] 6
		EVOLUTION	**654.0122** 6

[1] Questo portafrutto è realizzato dietro autorizzazione della Bticino spa ed è adatto ad ospitare frutti "Living International", "Luna", "Light" e "Light Tech", i quali sono marchi registrati di proprietà della Bticino.
Frutti inseriti a scatto.

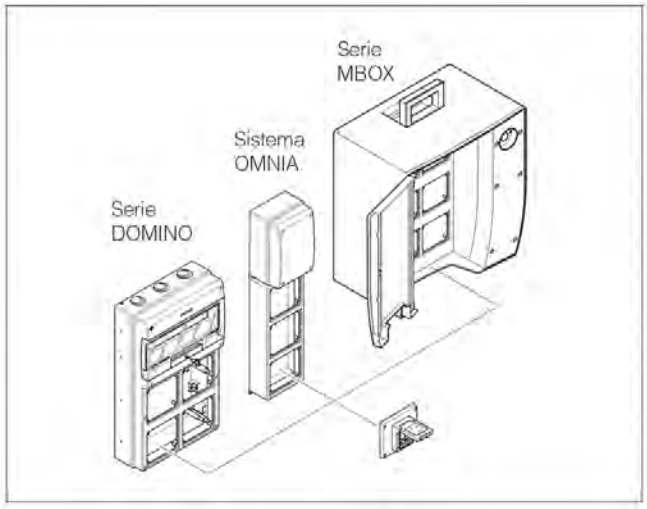

Serie OMNIA
Esempio di applicazione (flangia 136x125mm)

Contenitori vuoti da incasso

			Serie DOMO
			570.
			Contenitori DOMO
			PLACCA PORTAFRUTTO
IP	**Versione**	**Colore**	70x87mm
IP55	BTICINO		**570.5012** [1] 10/100
	EVOLUTION		**570.5052** 10/100

[1] Questo portafrutto è realizzato dietro autorizzazione della Bticino spa ed è adatto ad ospitare frutti "Living International", "Luna", "Light" e "Light Tech", i quali sono marchi registrati di proprietà della Bticino.
Frutti inseriti a scatto.

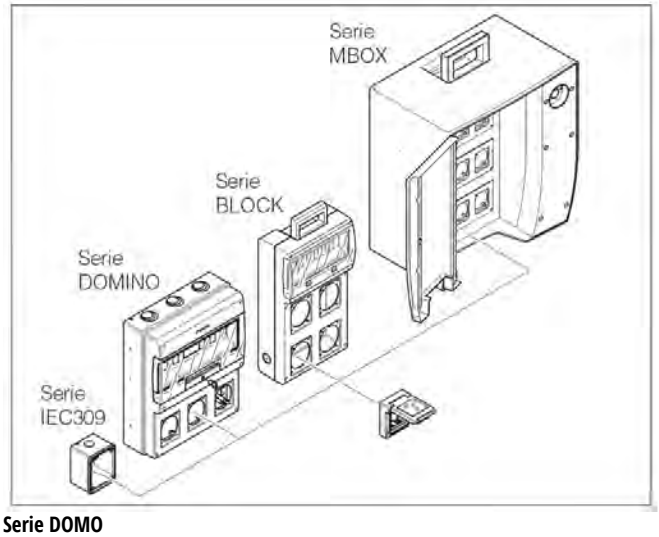

Serie DOMO
Esempio di applicazione (flangia 70x87mm)

Contenitori portafrutto

			Serie UNION	ACCESSORI INVOLUCRI		Serie UNIBOX
			805.	654.		136.
				Accessori Solo per versioni a parete		
			MANICOTTO	TAPPI COPRIVITE	MORSETTO DI TERRA	KIT STAFFE FISSAGGIO PARETE
Colore	**IP**	**Versione**		(12 pz.)		
	IP66	LIGHT	**805.3334** 50			
				654.0080 [1] 100		**136.001** 10
					654.0376 20/200	

[1] Adatti per realizzare l'isolamento completo e secondo la norma EN 60439-1.
Solo per versioni da parete.

Serie modulari
Serie EVOLUTION

Frutti >> Tasti e copritasti

		Serie EVOLUTION 101.			
Descrizione	**Colore**	**Copriforo**		**Passacavo**	
COPRIFORO 1 MODULO		**101.6201.B**	100/800		
		101.6201.G	100/800		
		101.6201	100/800		
PASSACAVO 1 MODULO				**101.6203.B**	100
				101.6203.G	100
				101.6203	100

Frutti >> Dispositivi di comando

					Serie EVOLUTION 101.
Descrizione	**Versione**	**Corrente**	**Volt**	**Colore**	**Interruttori**
INTERRUTTORE	BIPOLARE	16AX	250V		**101.6302.B** 12/480
					101.6304.B 12/480
					101.6302.G 12/480
					101.6304.G 12/480
					101.6302 12/480
					101.6304 12/480
	UNIPOLARE				**101.6303.B** 12/480
					101.6303.G 12/480
					101.6303 12/480
	UNIPOLARE CON CHIAVE	16A			**101.6301K.B** 6/240
					101.6301K.G 6/240
					101.6301K 6/240

Neon disponibile come accessorio.
Con lampada neon

Frutti >> Dispositivi di comando

Descrizione	Versione	Corrente	Volt	Colore	Serie EVOLUTION 101. Invertitori	
INVERTITORE	UNIPOLARE	16AX	250V		**101.6311.B**	12/480
					101.6311.G	12/480
					101.6311	12/480

Neon disponibile come accessorio.

Descrizione	Versione	Corrente	Volt	Colore	Serie EVOLUTION 101. Deviatori	
DEVIATORE	UNIPOLARE	16AX	250V		**101.6323.B**	12/480
					101.6323.G	12/480
					101.6323	12/480

Neon disponibile come accessorio.

Frutti >> Dispositivi di comando

					Serie EVOLUTION
					101.
Descrizione	**Versione**	**Corrente**	**Volt**	**Colore**	**Pulsanti (NA)**
PULSANTE	BIPOLARE	16A	250V		**101.6332.B** 12/480
					101.6334.B 12/480
					101.6332.G 12/480
					101.6334.G 12/480
					101.6332 12/480
					101.6334 12/480
	UNIPOLARE	10A			**101.6204** 6/240
		16A	250V		**101.6333.B** 12/480
					101.6333.G 12/480
					101.6333 12/480
	SALI-SCENDI UNIPOLARE	10A			**101.63312.B** 12/480
					101.63312.G 12/480
					101.63312 12/480

Neon disponibile come accessorio.

Con lampada neon

					Serie EVOLUTION
					101.
Descrizione	**Poli**	**Corrente**	**Volt**	**Colore**	**Interruttori magnetotermici (3kA)**
INT. MAGNETOTERMICO	1P+N	6A	250V		**101.6340.06B** 12/480
					101.6340.06G 12/480
					101.6340.06 12/480
		10A			**101.6340.10B** 12/480
					101.6340.10G 12/480
					101.6340.10 12/480
		16A			**101.6340.B** 12/480
					101.6340.G 12/480
					101.6340 12/480

Frutti >> Dispositivi di comando

					Serie EVOLUTION 101.	
Descrizione	**Poli**	**Corrente**	**Volt**	**Colore**	**Interruttori magnetotermici/ differenziali (3kA) 10mA**	
MAGNETOTERMICO/DIFFERENZIALE	1P+N	6A	250V		**101.6341.06B**	6/240
					101.6341.06G	6/240
					101.6341.06	6/240
		10A			**101.6341.10B**	6/240
					101.6341.10G	6/240
					101.6341.10	6/240
		16A			**101.6341.B**	6/240
					101.6341.G	6/240
					101.6341	6/240

			Serie EVOLUTION 101.	
Descrizione	**Volt**	**Colore**	**Portafusibile**	
PORTAFUSIBILE	250V		**101.6345.B**	12/480
			101.6345.G	12/480
			101.6345	12/480

Fuse 6,3x32

Frutti >> Prese

Serie EVOLUTION

101.

Descrizione	Versione	Poli	Corrente	Volt	Colore	Per energia (standard europeo)	
PRESA	BIVALENTE	2P+T	16A	250V		**101.6403.B**	12/480
						101.6403.R	12/480
						101.6403.G	12/480
						101.6403	12/480
	TEDESCA					**101.6407.B**	240
						101.6407.R	240
						101.6407.G	240
						101.6407	240
	P30					**101.6404.B**	6/240
						101.6404.R	6/240
						101.6404.G	6/240
						101.6404	6/240
	P40					**101.6405.B**	6/240
						101.6405.R	6/240
						101.6405.G	6/240
						101.6405	6/240
	P11		10A			**101.6401.B**	12/480
						101.6401.G	12/480
						101.6401	12/480
	P17		16A			**101.6402.B**	12/480
						101.6402.G	12/480
						101.6402	12/480

STANDARD ITALIANO P17/11 16A (bivalente)
Alveoli schermati CEI 23-50

STANDARD FRANCO/ TEDESCO 16A
Alveoli schermati

STANDARD ITALIANO P30 - 16A
Alveoli schermati CEI 23-50

PLURISTANDARD P40 16A
Alveoli schermati

STANDARD ITALIANO P11 - 10A
Alveoli schermati CEI 23-50

STANDARD ITALIANO P17 - 16A
Alveoli schermati CEI 23-50

Frutti >> Prese

						Serie EVOLUTION 101.	
Descrizione	**Versione**	**Corrente**	**Volt**	**N° moduli**	**Colore**	**Su guida DIN**	
SEGNALATORE LUMINOSO	DIN	16A	250V	1 MOD.		**101.6541.2GD**	6
PRESA RJ45						**101.6481.50GD**	6
PRESA STANDARD TEDESCO				2 MOD.		**101.6407.GD**	6
PRESA P40						**101.6405.GD**	6
PRESA P11/P17				1 MOD.		**101.6403.GD**	6

Neon disponibile come accessorio.
Frutto montato su supporto DIN.

Frutti >> Prese

			Serie EVOLUTION	
			101.	
Descrizione	**Versione**	**Colore**	**Prese TV schermate**	
PRESA TV	MASCHIO		**101.6431.01B** [2]	12/480
			101.6431.10B [3]	12/480
			101.6431.B [1]	12/480
			101.6431.01G [2]	12/480
			101.6431.10G [3]	12/480
			101.6431.G [1]	12/480
			101.6431 [1]	12/480
			101.6431.01 [2]	12/480
			101.6431.10 [3]	12/480
PRESA SAT			**101.6433.B**	12/480
			101.6433.G	12/480
			101.6433	12/480

[1] Diretta
[2] Terminata 75Ω
[3] Attenuata 10dB

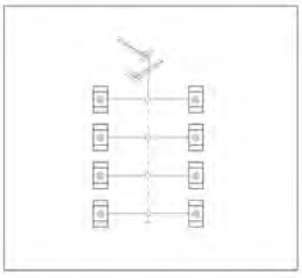

Serie EVOLUTION
Terminata

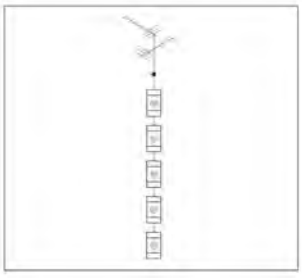

Serie EVOLUTION
Passante

Frutti >> Prese

			Serie EVOLUTION 101.	
Descrizione	**Versione**	**Colore**	**Prese telefoniche**	
PRESA RJ11	PLUG 6/4		**101.6461.64B**	12/480
			101.6461.64G	12/480
			101.6461.64	12/480

			Serie EVOLUTION 101.	
Descrizione	**Versione**	**Colore**	**Prese per trasmissione dati (RJ45 - plug 8/8)**	
PRESA RJ45	CAT.5 NON SCHERMATA (UTP)		**101.6481.50B**	6/240
			101.6481.50G	6/240
			101.6481.50	6/240
	CAT.5 SCHERMATA (FTP)		**101.6481.51B**	6/240
			101.6481.51G	6/240
			101.6481.51	6/240
	CAT.6 NON SCHERMATA (UTP)		**101.6481.60B**	6/240
			101.6481.60G	6/240
			101.6481.60	6/240
	CAT.6 SCHERMATA (FTP)		**101.6481.61B**	6/240
			101.6481.61G	6/240
			101.6481.61	6/240

Frutti >> Dispositivi di segnalazione

Descrizione	Colore	Serie EVOLUTION 101. Segnalatori luminosi	
SEGNALATORE LUMINOSO		**101.6541.2B**	12/480
		101.6541.2G	12/480
		101.6541.2	12/480

Neon disponibile come accessorio.

Supporti e accessori

Descrizione	Volt	Colore	Serie EVOLUTION 101. Lampadine a baionetta	
LAMP. A BAIONETTA	12V	NEUTRO	**101.6200.12**	100
	24V		**101.6200.24**	100
	110V		**101.6200.11**	100
	230V		**101.6200**	100

Supporti e accessori

		ACCESSORI INVOLUCRI	
		654.	
Descrizione	**Note**	**Supporti DIN**	
SUPPORTO GUIDA DIN	1 x EVOLUTION	**654.0091** 12/120	
	2 x EVOLUTION		**654.0092** 12/120

Serie EVOLUTION
Frutto Serie EVOLUTION montato su supporto guida DIN

2

INDUSTRIA

Componenti e sistemi per
impianti elettrici

2.1 Spine per uso industriale PAG. 120

2.2 Prese per uso industriale PAG. 144

2.3 Prese con dispositivo di blocco PAG. 194

2.4 Spine e prese per applicazioni specifiche PAG. 246

2.5 Interruttori PAG. 336

2.6 Involucri PAG. 392

2.7 Apparecchi di illuminazione PAG. 478

2.1

Spine per uso industriale

- Spine mobili - IP44/IP54
- Spine mobili - IP66/IP67/IP69
- Spine da incasso - IP44/IP54
- Spine da incasso - IP66/IP67/IP69
- Spine fisse da parete - IP44/IP54
- Spine fisse da parete - IP66/IP67/IP69
- Accessori per spine

Spine per uso industriale

Spine mobili - IP44/IP54

Serie OPTIMA >> Spine mobili

Morsetto a vite

Poli	h	Volt	Hz	Colore	Serie OPTIMA 213. SPINA MOBILE IP44/IP54 PRESSACAVO 16A		32A	
2P+T	2h	>50V	>300-500Hz		**213.16332**	10/50	**213.32332**	10/40
	3h	>50-250V	Corr. continua		**213.16334**	10/50	**213.32334**	10/40
	4h	100-130V	50Hz 60Hz		**213.1630**	10/50	**213.3230**	10/40
	6h	200-250V			**213.1633**	10/50	**213.3233**	10/40
	7h	480-500V			**213.16336**	10/50	**213.32336**	10/40
	8h	>250V	Corr. continua		**213.16338**	10/50	**213.32338**	10/40
	9h	380-415V	50Hz 60Hz		**213.1638**	10/50	**213.3238**	10/40
	12h	TST>50V			**213.16333**	10/50	**213.32333**	10/40
3P+T	2h	>50V	>300-500Hz		**213.16362**	10/50	**213.32362**	10/40
	3h	380V 50Hz / 440V 60Hz	50Hz 60Hz		**213.16364**	10/50	**213.32364**	10/40
	4h	100-130V			**213.1631**	10/50	**213.3231**	10/40
	5h	600-690V			**213.16367**	10/50	**213.32367**	10/40
	6h	380-415V			**213.1636**	10/50	**213.3236**	10/40
	7h	480-500V			**213.16366**	10/50	**213.32366**	10/40
	9h	200-250V			**213.1634**	10/50	**213.3234**	10/40
	10h	>50V	100-300Hz		**213.16361**	10/50	**213.32361**	10/40
	11h	440-460V	60Hz		**213.16365**	10/50	**213.32365**	10/40
3P+N+T	2h	>50V	>300-500Hz		**213.16372**	10/50	**213.32372**	10/40
	3h	380V 50Hz / 440V 60Hz	50Hz 60Hz		**213.16374**	10/50	**213.32374**	10/40
	4h	100-130V			**213.1632**	10/50	**213.3232**	10/40
	5h	600-690V			**213.16377**	10/50	**213.32377**	10/40
	6h	346-415V			**213.1637**	10/50	**213.3237**	10/40
	7h	480-500V			**213.16376**	10/50	**213.32376**	10/40
	9h	208-250V			**213.1635**	10/50	**213.3235**	10/40
	11h	440-460V	60Hz		**213.16375**	10/50	**213.32375**	10/40

Morsetti
Morsetti a vite

Morsetti
Morsetti a molla (FAST WIRING)

Morsetti
Morsetti a perforazione di isolante (FAST WIRING)

Serie OPTIMA >> Spine mobili

Poli	h	Volt	Hz	Colore	Serie OPTIMA 213.
					Morsetto perforazione di isolante
					SPINA MOBILE
					IP44/IP54
					PRESSACAVO
					16A
2P+T	4h	100-130V	50Hz 60Hz		**213.1630P** 10/50
	6h	200-250V			**213.1633P** 10/50
	9h	380-415V			**213.1638P** 10/50
3P+T	6h				**213.1636P** 10/50
	9h	200-250V			**213.1634P** 10/50
3P+N+T	6h	346-415V			**213.1637P** 10/50

Poli	h	Volt	Hz	Colore	Serie OPTIMA 213.
					Morsetto a molla
					SPINA MOBILE
					IP44/IP54
					PRESSACAVO
					32A
2P+T	4h	100-130V	50Hz 60Hz		**213.3230F** 10/40
	6h	200-250V			**213.3233F** 10/40
	9h	380-415V			**213.3238F** 10/40
3P+T	6h				**213.3236F** 10/40
	9h	200-250V			**213.3234F** 10/40
3P+N+T	6h	346-415V			**213.3237F** 10/40

Spine per uso industriale

Spine mobili - IP44/IP54

Serie OPTIMA >> Spine mobili

					Serie OPTIMA
					213.
					Morsetto a mantello
					SPINA MOBILE
					IP44/IP54
					PRESSACAVO
Poli	**h**	**Volt**	**Hz**	**Colore**	63A
2P+T	2h	>50V	>300-500Hz		**213.63332** 6/24
	3h	>50-250V	Corr. continua		**213.63334** 6/24
	4h	100-130V	50Hz 60Hz		**213.6330** 6/24
	6h	200-250V			**213.6333** 6/24
	7h	480-500V			**213.63336** 6/24
	8h	>250V	Corr. continua		**213.63338** 6/24
	9h	380-415V	50Hz 60Hz		**213.6338** 6/24
	12h	TST>50V			**213.63333** 6/24
3P+T	2h	>50V	>300-500Hz		**213.63362** 6/24
	3h	380V 50Hz / 440V 60Hz	50Hz 60Hz		**213.63364** 6/24
	4h	100-130V			**213.6331** 6/24
	5h	600-690V			**213.63367** 6/24
	6h	380-415V			**213.6336** 6/24
	7h	480-500V			**213.63366** 6/24
	9h	200-250V			**213.6334** 6/24
	10h	>50V	100-300Hz		**213.63361** 6/24
	11h	440-460V	60Hz		**213.63365** 6/24
3P+N+T	2h	>50V	>300-500Hz		**213.63372** 6/24
	3h	380V 50Hz / 440V 60Hz	50Hz 60Hz		**213.63374** 6/24
	4h	100-130V			**213.6332** 6/24
	5h	600-690V			**213.63377** 6/24
	6h	346-415V			**213.6337** 6/24
	7h	480-500V			**213.63376** 6/24
	9h	208-250V			**213.6335** 6/24
	11h	440-460V	60Hz		**213.63375** 6/24

Morsetti
Morsetti a mantello (Contatti "EASY-PLUG")

Morsetti
Morsetti a perforazione di isolante (FAST WIRING)

Morsetti
Morsetti a vite

Serie OPTIMA >> Spine mobili [Versione trasparente]

					Serie OPTIMA			
					213.			
					Morsetto a vite		Morsetto perforazione di isolante	
					SPINA MOBILE			
					IP44/IP54			
					PRESSACAVO			
Poli	**h**	**Volt**	**Hz**	**Colore**	16A			
2P+T	4h	100-130V	50Hz 60Hz		**213.1630.TR**	10/50	**213.1630P.TR**	10/50
		200-250V			**213.1633.TR**	10/50	**213.1633P.TR**	10/50
3P+T	6h	380-415V					**213.1636P.TR**	10/50
3P+N+T		346-415V					**213.1637P.TR**	10/50

Impugnatura trasparente

CABLAGGIO TRADIZIONALE
Morsetti a vite

CABLAGGIO RAPIDO [FAST WIRING]
Morsetti a perforazione d'isolante

Spine per uso industriale

Spine mobili - IP44/IP54

Serie OPTIMA-REVERSE >> Spine mobili con invertitore di fase

					Serie OPTIMA-REVERSE			
					213.			
					Morsetto a vite			
					SPINA MOBILE			
					IP44/IP54			
					PRESSACAVO			
Poli	**h**	**Volt**	**Hz**	**Colore**	16A		32A	
3P+T	6h	380-415V	50Hz 60Hz		**213.1636RV**	10/50	**213.3236RV**	10/40
3P+N+T		346-415V			**213.1637RV**	10/50	**213.3237RV**	10/40

Invertitore di fase

Serie OPTIMA-REVERSE
Principio di funzionamento dell'invertitore di fase

Morsetti
Morsetti a vite

Serie EUREKA >> Spine mobili

					Serie EUREKA			
					221.			
					Morsetto a vite [Uscita a squadra]			
					SPINA MOBILE			
					IP44			
					PASSACAVO			
Poli	**h**	**Volt**	**Hz**	**Colore**	16A		32A	
2P+T	4h	100-130V	50Hz 60Hz		**221.1630**	10/100	**221.3230**	10/60
	6h	200-250V			**221.1633**	10/100	**221.3233**	10/60
3P+T		380-415V			**221.1636**	10/100	**221.3236**	10/60
3P+N+T		346-415V			**221.1637**	10/100	**221.3237**	10/50

Serie XENIA >> Spine mobili

					Serie XENIA			
					214.			
					Morsetto a vite			
					SPINA MOBILE			
					IP44			
					PRESSACAVO			
Poli	**h**	**Volt**	**Hz**	**Colore**	16A		32A	
2P+T	4h	100-130V	50Hz 60Hz		**214.1630**	50	**214.3230**	25
	6h	200-250V			**214.1633**	50	**214.3233**	25
3P+T		380-415V			**214.1636**	40	**214.3236**	25
3P+N+T		346-415V			**214.1637**	30	**214.3237**	20

Spine per uso industriale

Spine mobili - IP66/IP67/IP69

Serie OPTIMA >> Spine mobili

Morsetto a vite

Poli	h	Volt	Hz	Colore	Serie OPTIMA 218. SPINA MOBILE IP66/IP67/IP69 PRESSACAVO 16A		Serie OPTIMA 218. SPINA MOBILE IP66/IP67/IP69 PRESSACAVO 32A	
2P+T	2h	>50V	>300-500Hz		**218.16332**	10/40	**218.32332**	10/40
	3h	>50-250V	Corr. continua		**218.16334**	10/40	**218.32334**	10/40
	4h	100-130V	50Hz 60Hz		**218.1630**	10/40	**218.3230**	10/40
	6h	200-250V			**218.1633**	10/40	**218.3233**	10/40
	7h	480-500V			**218.16336**	10/40	**218.32336**	10/40
	8h	>250V	Corr. continua		**218.16338**	10/40	**218.32338**	10/40
	9h	380-415V	50Hz 60Hz		**218.1638**	10/40	**218.3238**	10/40
	12h	TST>50V			**218.16333**	10/40	**218.32333**	10/40
3P+T	2h	>50V	>300-500Hz		**218.16362**	10/40	**218.32362**	10/40
	3h	380V 50Hz / 440V 60Hz	50Hz 60Hz		**218.16364**	10/40	**218.32364**	10/40
	4h	100-130V			**218.1631**	10/40	**218.3231**	10/40
	5h	600-690V			**218.16367**	10/40	**218.32367**	10/40
	6h	380-415V			**218.1636**	10/40	**218.3236**	10/40
	7h	480-500V			**218.16366**	10/40	**218.32366**	10/40
	9h	200-250V			**218.1634**	10/40	**218.3234**	10/40
	10h	>50V	100-300Hz		**218.16361**	10/40	**218.32361**	10/40
	11h	440-460V	60Hz		**218.16365**	10/40	**218.32365**	10/40
3P+N+T	2h	>50V	>300-500Hz		**218.16372**	10/40	**218.32372**	10/40
	3h	380V 50Hz / 440V 60Hz	50Hz 60Hz		**218.16374**	10/40	**218.32374**	10/40
	4h	100-130V			**218.1632**	10/40	**218.3232**	10/40
	5h	600-690V			**218.16377**	10/40	**218.32377**	10/40
	6h	346-415V			**218.1637**	10/40	**218.3237**	10/40
	7h	480-500V			**218.16376**	10/40	**218.32376**	10/40
	9h	208-250V			**218.1635**	10/40	**218.3235**	10/40
	11h	440-460V	60Hz		**218.16375**	10/40	**218.32375**	10/40

Morsetti
Morsetti a vite

Morsetti
Morsetti a molla (FAST WIRING)

Morsetti
Morsetti a perforazione di isolante (FAST WIRING)

Serie OPTIMA >> Spine mobili

Poli	h	Volt	Hz	Colore	Serie OPTIMA 218.
					Morsetto perforazione di isolante
					SPINA MOBILE
					IP66/IP67/IP69
					PRESSACAVO
					16A
2P+T	4h	100-130V	50Hz 60Hz		**218.1630P** 10/40
	6h	200-250V			**218.1633P** 10/40
	9h	380-415V			**218.1638P** 10/40
3P+T	6h				**218.1636P** 10/40
	9h	200-250V			**218.1634P** 10/40
3P+N+T	6h	346-415V			**218.1637P** 10/40

Poli	h	Volt	Hz	Colore	Serie OPTIMA 218.
					Morsetto a molla
					SPINA MOBILE
					IP66/IP67/IP69
					PRESSACAVO
					32A
2P+T	4h	100-130V	50Hz 60Hz		**218.3230F** 10/40
	6h	200-250V			**218.3233F** 10/40
	9h	380-415V			**218.3238F** 10/40
3P+T	3h	380V 50Hz / 440V 60Hz	50Hz		**218.32364F** 10/40
	6h	380-415V	50Hz 60Hz		**218.3236F** 10/40
	9h	200-250V			**218.3234F** 10/40
3P+N+T	6h	346-415V			**218.3237F** 10/40

Spine per uso industriale

Spine mobili - IP66/IP67/IP69

Serie OPTIMA >> Spine mobili

Morsetto a mantello

Poli	h	Volt	Hz	Colore	Serie OPTIMA 218. SPINA MOBILE IP66/IP67/IP69 PRESSACAVO 63A		125A	
2P+T	2h	>50V	>300-500Hz		**218.63332**	6/24	**218.125332**	8
	3h	>50-250V	Corr. continua		**218.63334**	6/24	**218.125334**	8
	4h	100-130V	50Hz 60Hz		**218.6330**	6/24	**218.12530**	8
	6h	200-250V			**218.6333**	6/24	**218.12533**	8
	7h	480-500V			**218.63336**	6/24	**218.125336**	8
	8h	>250V	Corr. continua		**218.63338**	6/24	**218.125338**	8
	9h	380-415V	50Hz 60Hz		**218.6338**	6/24	**218.12538**	8
	12h	TST>50V			**218.63333**	6/24	**218.125333**	8
3P+T	2h	>50V	>300-500Hz		**218.63362**	6/24	**218.125362**	8
	3h	380V 50Hz / 440V 60Hz	50Hz 60Hz		**218.63364**	6/24	**218.125364**	8
	4h	100-130V			**218.6331**	6/24	**218.12531**	8
	5h	600-690V			**218.63367**	6/24	**218.125367**	8
	6h	380-415V			**218.6336**	6/24	**218.12536**	8
	7h	480-500V			**218.63366**	6/24	**218.125366**	8
	9h	200-250V			**218.6334**	6/24	**218.12534**	8
	10h	>50V	100-300Hz		**218.63361**	6/24	**218.125361**	8
	11h	440-460V	60Hz		**218.63365**	6/24	**218.125365**	8
3P+N+T	2h	>50V	>300-500Hz		**218.63372**	6/24	**218.125372**	8
	3h	380V 50Hz / 440V 60Hz	50Hz 60Hz		**218.63374**	6/24	**218.125374**	8
	4h	100-130V			**218.6332**	6/24	**218.12532**	8
	5h	600-690V			**218.63377**	6/24	**218.125377**	8
	6h	346-415V			**218.6337**	6/24	**218.12537**	8
	7h	480-500V			**218.63376**	6/24	**218.125376**	8
	9h	208-250V			**218.6335**	6/24	**218.12535**	8
	11h	440-460V	60Hz		**218.63375**	6/24	**218.125375**	8

Morsetti
Morsetti a mantello (Contatti "EASY-PLUG")

Morsetti
Morsetti a perforazione di isolante (FAST WIRING)

Morsetti
Morsetti a vite

Serie OPTIMA >> Spine mobili [Versione trasparente]

					Serie OPTIMA			
					218.			
					Morsetto perforazione di isolante		Morsetto a vite	
					SPINA MOBILE			
					IP66/IP67/IP69			
					PRESSACAVO			
Poli	**h**	**Volt**	**Hz**	**Colore**	16A			
2P+T	4h	100-130V	50Hz 60Hz		**218.1630P.TR**	10/40	**218.1630.TR**	10/40
	6h	200-250V			**218.1633P.TR**	10/40	**218.1633.TR**	10/40

Impugnatura trasparente

Serie OPTIMA-REVERSE >> Spine mobili con invertitore di fase

					Serie OPTIMA-REVERSE			
					218.			
					Morsetto a vite			
					SPINA MOBILE			
					IP66/IP67/IP69			
					PRESSACAVO			
Poli	**h**	**Volt**	**Hz**	**Colore**	16A		32A	
3P+T	6h	380-415V	50Hz 60Hz		**218.1636RV**	10/40	**218.3236RV**	10/40
3P+N+T		346-415V			**218.1637RV**	10/40	**218.3237RV**	10/40

Invertitore di fase

Spine per uso industriale

Spine mobili - IP66/IP67/IP69

Serie OPTIMA-HD >> Spine mobili

Morsetto a vite

Corrente	Poli	h	Volt	Hz	Colore	Serie OPTIMA-HD 218. SPINA MOBILE IP66/IP67/IP69 PRESSACAVO	
16A	2P+T	6h	200-250V	50Hz 60Hz		**218.1633.KX**	10/40
	3P+T		380-415V			**218.1636.KX**	10/40
	3P+N+T		346-415V			**218.1637.KX**	10/40
		9h	208-250V			**218.1635.KX**	10/40
32A	2P+T	6h	200-250V			**218.3233.KX**	10/40
	3P+T	3h	380V 50Hz / 440V 60Hz			**218.32364.KX**	1/12
		6h	380-415V			**218.3236.KX**	10/40
	3P+N+T		346-415V			**218.3237.KX**	10/40
		9h	208-250V			**218.3235.KX**	10/40
63A	2P+T	6h	200-250V			**218.6333.KX**	6/24
	3P+T		380-415V			**218.6336.KX**	6/24
		11h	440-460V	60Hz		**218.63365.KX**	6/24
	3P+N+T	6h	346-415V	50Hz 60Hz		**218.6337.KX**	6/24
		9h	208-250V			**218.6335.KX**	6/24
125A	2P+T	6h	200-250V			**218.12533.KX**	8
	3P+T		380-415V			**218.12536.KX**	8
	3P+N+T		346-415V			**218.12537.KX**	8
		9h	208-250V			**218.12535.KX**	8

Morsetti
Morsetti a vite

Serie EUREKA >> Spine mobili

Morsetto a vite [Uscita a squadra]

					Serie EUREKA			
					226.			
					SPINA MOBILE			
					IP66/IP67			
					PRESSACAVO			
Poli	**h**	**Volt**	**Hz**	**Colore**	16A		32A	
2P+T	4h	100-130V	50Hz 60Hz		**226.1630**	10/100	**226.3230**	10/40
	6h	200-250V			**226.1633**	10/100	**226.3233**	10/40
3P+T	3h	380V 50Hz / 440V 60Hz					**226.32364**	10/40
	5h	600-690V			**226.16367**	10/100		
	6h	380-415V			**226.1636**	10/100	**226.3236**	10/40
3P+N+T		346-415V			**226.1637**	10/50	**226.3237**	10/40

Spine per uso industriale

Spine da incasso - IP44/IP54

Serie OPTIMA >> Spine da incasso

					Serie OPTIMA					
					243.					
					Morsetto a vite [Uscita diritta]			Morsetto a mantello [Uscita diritta]		
					SPINA FISSA					
					IP44/IP54					
					75x75mm			100x110mm		
Poli	**h**	**Volt**	**Hz**	**Colore**	16A		32A		63A	
2P+T	2h	>50V	>300-500Hz						**243.63932**	
	3h	>50-250V	Corr. continua						**243.63934**	
	4h	100-130V	50Hz 60Hz		**243.1690**	10/50	**243.3290**	10/50	**243.6390**	
	6h	200-250V			**243.1693**	10/50	**243.3293**	10/50	**243.6393**	10
	7h	480-500V							**243.63936**	
	8h	>250V	Corr. continua						**243.63938**	
	9h	380-415V	50Hz 60Hz		**243.1698**	10/50	**243.3298**	10/50	**243.6398**	
	12h	TST>50V							**243.63933**	
3P+T	2h	>50V	>300-500Hz						**243.63962**	
	3h	380V 50Hz / 440V 60Hz	50Hz 60Hz		**243.16964**	10/50	**243.32964**	10/50	**243.63964**	
	4h	100-130V			**243.1691**	10/50	**243.3291**	10/50	**243.6391**	
	5h	600-690V							**243.63967**	
	6h	380-415V			**243.1696**	10/50	**243.3296**	10/50	**243.6396**	10
	7h	480-500V							**243.63966**	
	9h	200-250V			**243.1694**	10/50	**243.3294**	10/50	**243.6394**	
	10h	>50V	100-300Hz						**243.63961**	
	11h	440-460V	60Hz		**243.16965**	10/50	**243.32965**	10/50	**243.63965**	
3P+N+T	2h	>50V	>300-500Hz						**243.63972**	
	3h	380V 50Hz / 440V 60Hz	50Hz 60Hz		**243.16974**	10/50	**243.32974**	10/40	**243.63974**	
	4h	100-130V			**243.1692**	10/50	**243.3292**	10/40	**243.6392**	
	5h	600-690V							**243.63977**	
	6h	346-415V			**243.1697**	10/50	**243.3297**	10/40	**243.6397**	10
	7h	480-500V							**243.63976**	
	9h	208-250V			**243.1695**	10/50	**243.3295**	10/40	**243.6395**	
	11h	440-460V	60Hz		**243.16975**	10/50	**243.32975**	10/40	**243.63975**	

Morsetti
Morsetti a mantello (Contatti "EASY-PLUG")

Morsetti
Morsetti a vite

Serie OPTIMA-REVERSE >> Spine da incasso con invertitore di fase

					Serie OPTIMA-REVERSE			
					243.			
					Morsetto a vite [Uscita diritta]			
					SPINA FISSA			
					IP44/IP54			
					75x75mm			
Poli	**h**	**Volt**	**Hz**	**Colore**	16A		32A	
3P+T	6h	380-415V	50Hz 60Hz		**243.1696RV**	10/50	**243.3296RV**	10/50
3P+N+T		346-415V			**243.1697RV**	10/50	**243.3297RV**	10/40
Invertitore di fase								

Serie OPTIMA-REVERSE
Principio di funzionamento dell'invertitore di fase

Spine per uso industriale

Spine da incasso - IP44/IP54

Serie EUREKA >> Spine fisse

					Serie EUREKA			
					242.			
					Morsetto a vite [Uscita a 90°]			
					SPINA FISSA			
					IP44			
					70x87mm			
					PG16			
Poli	**h**	**Volt**	**Hz**	**Colore**	16A		32A	
2P+T	2h	>50V	>300-500Hz		**242.16932**	10/100	**242.32932**	
	3h	>50-250V	Corr. continua		**242.16934**	10/100	**242.32934**	10/60
	4h	100-130V	50Hz 60Hz		**242.1690**	10/100	**242.3290**	10/60
	6h	200-250V			**242.1693**	10/100	**242.3293**	10/60
	7h	480-500V			**242.16936**		**242.32936**	10/60
	8h	>250V	Corr. continua		**242.16938**	10/100	**242.32938**	10/60
	9h	380-415V	50Hz 60Hz		**242.1698**	10/100	**242.3298**	10/60
	12h	TST>50V			**242.16933**		**242.32933**	
3P+T	2h	>50V	>300-500Hz		**242.16962**	10/100	**242.32962**	10/60
	3h	380V 50Hz / 440V 60Hz	50Hz 60Hz		**242.16964**		**242.32964**	10/60
	4h	100-130V			**242.1691**	10/100	**242.3291**	10/60
	5h	600-690V			**242.16967**	10/100	**242.32967**	10/60
	6h	380-415V			**242.1696**	10/100	**242.3296**	10/60
	7h	480-500V			**242.16966**	10/100	**242.32966**	10/60
	9h	200-250V			**242.1694**	10/100	**242.3294**	10/60
	10h	>50V	100-300Hz		**242.16961**	10/100	**242.32961**	
	11h	440-460V	50Hz 60Hz		**242.16965**	10/100	**242.32965**	10/60
3P+N+T	2h	>50V	>300-500Hz		**242.16972**	10/60	**242.32972**	10/40
	3h	380V 50Hz / 440V 60Hz	50Hz 60Hz		**242.16974**	10/60	**242.32974**	10
	4h	100-130V			**242.1692**	10/60	**242.3292**	10/40
	5h	600-690V			**242.16977**		**242.32977**	10
	6h	346-415V			**242.1697**	10/60	**242.3297**	10/40
	7h	480-500V			**242.16976**	10/60	**242.32976**	10
	9h	208-250V			**242.1695**	10/60	**242.3295**	10/40
	11h	440-460V	60Hz		**242.16975**		**242.32975**	10

Morsetti
Morsetti a vite

Serie OPTIMA >> Spine da incasso

					Serie OPTIMA			
					248.			
					Morsetto a vite [Straight outlet]			
					SPINA FISSA			
					IP66/IP67/IP69			
					75x75mm			
Poli	**h**	**Volt**	**Hz**	**Colore**	16A		32A	
2P+T	2h	>50V	>300-500Hz		**248.16932**	10/50	**248.32932**	10/50
	3h	>50-250V	Corr. continua		**248.16934**	10/50	**248.32934**	10/50
	4h	100-130V	50Hz 60Hz		**248.1690**	10/50	**248.3290**	10/50
	6h	200-250V			**248.1693**	10/50	**248.3293**	10/50
	7h	480-500V			**248.16936**	10/50	**248.32936**	10/50
	8h	>250V	Corr. continua		**248.16938**	10/50	**248.32938**	10/50
	9h	380-415V	50Hz 60Hz		**248.1698**	10/50	**248.3298**	10/50
	12h	TST>50V			**248.16933**	10/50	**248.32933**	10/50
3P+T	2h	>50V	>300-500Hz		**248.16962**	10/50	**248.32962**	10/50
	3h	380V 50Hz / 440V 60Hz	50Hz 60Hz		**248.16964**	10/50	**248.32964**	10/50
	4h	100-130V			**248.1691**	10/50	**248.3291**	10/50
	5h	600-690V			**248.16967**	10/50	**248.32967**	10/50
	6h	380-415V			**248.1696**	10/50	**248.3296**	10/50
	7h	480-500V			**248.16966**	10/50	**248.32966**	10/50
	9h	200-250V			**248.1694**	10/50	**248.3294**	10/50
	10h	>50V	100-300Hz		**248.16961**	10/50	**248.32961**	10/50
	11h	440-460V	60Hz		**248.16965**	10/50	**248.32965**	10/50
3P+N+T	2h	>50V	>300-500Hz		**248.16972**	10/50	**248.32972**	10/40
	3h	380V 50Hz / 440V 60Hz	50Hz 60Hz		**248.16974**	10/50	**248.32974**	10/40
	4h	100-130V			**248.1692**	10/50	**248.3292**	10/40
	5h	600-690V			**248.16977**	10/50	**248.32977**	10/40
	6h	346-415V			**248.1697**	10/50	**248.3297**	10/40
	7h	480-500V			**248.16976**	10/50	**248.32976**	10/40
	9h	208-250V			**248.1695**	10/50	**248.3295**	10/40
	11h	440-460V	60Hz		**248.16975**	10/50	**248.32975**	10/40

Spine per uso industriale

Spine da incasso - IP66/IP67/IP69

Serie OPTIMA >> Spine da incasso

Morsetto a mantello [Uscita diritta]

Poli	h	Volt	Hz	Colore	Serie OPTIMA 248. SPINA FISSA IP66/IP67/IP69 100x110mm 63A		Serie OPTIMA 248. SPINA FISSA IP66/IP67/IP69 114x114mm 125A	
2P+T	2h	>50V	>300-500Hz		**248.63932**	10	**248.125932**	10
	3h	>50-250V	Corr. continua		**248.63934**	10	**248.125934**	10
	4h	100-130V	50Hz 60Hz		**248.6390**	10	**248.12590**	10
	6h	200-250V			**248.6393**	10	**248.12593**	10
	7h	480-500V			**248.63936**	10	**248.125936**	10
	8h	>250V	Corr. continua		**248.63938**	10	**248.125938**	10
	9h	380-415V	50Hz 60Hz		**248.6398**	10	**248.12598**	10
	12h	TST>50V			**248.63933**	10	**248.125933**	10
3P+T	2h	>50V	>300-500Hz		**248.63962**	10	**248.125962**	10
	3h	380V 50Hz / 440V 60Hz	50Hz 60Hz		**248.63964**	10	**248.125964**	10
	4h	100-130V			**248.6391**	10	**248.12591**	10
	5h	600-690V			**248.63967**	10	**248.125967**	10
	6h	380-415V			**248.6396**	10	**248.12596**	10
	7h	480-500V			**248.63966**	10	**248.125966**	10
	9h	200-250V			**248.6394**	10	**248.12594**	10
	10h	>50V	100-300Hz		**248.63961**	10	**248.125961**	10
	11h	440-460V	60Hz		**248.63965**	10	**248.125965**	10
3P+N+T	2h	>50V	>300-500Hz		**248.63972**	10	**248.125972**	10
	3h	380V 50Hz / 440V 60Hz	50Hz 60Hz		**248.63974**	10	**248.125974**	10
	4h	100-130V			**248.6392**	10	**248.12592**	10
	5h	600-690V			**248.63977**	10	**248.125977**	10
	6h	346-415V			**248.6397**	10	**248.12597**	10
	7h	480-500V			**248.63976**	10	**248.125976**	10
	9h	208-250V			**248.6395**	10	**248.12595**	10
	11h	440-460V	60Hz		**248.63975**	10	**248.125975**	10

Morsetti
Morsetti a mantello (Contatti "EASY-PLUG")

Morsetti
Morsetti a vite

Serie OPTIMA-REVERSE >> Spine da incasso con invertitore di fase

					Serie OPTIMA-REVERSE			
					248.			
					Morsetto a vite [Uscita diritta]			
					SPINA FISSA			
					IP66/IP67/IP69			
					75x75mm			
Poli	**h**	**Volt**	**Hz**	**Colore**	16A		32A	
3P+T	6h	380-415V	50Hz 60Hz		**248.1696RV**	10/50	**248.3296RV**	10/50
3P+N+T		346-415V			**248.1697RV**	10/50	**248.3297RV**	10/40
Invertitore di fase								

Serie OPTIMA-REVERSE
Principio di funzionamento dell'invertitore di fase

Spine per uso industriale

Spine da incasso - IP66/IP67/IP69

Serie EUREKA >> Spine fisse - Uscita a 90°

					Serie EUREKA			
					247.			
					Morsetto a vite [Uscita a 90°]			
					SPINA FISSA			
					IP66/IP67			
					70x87mm			
					PG16			
Poli	**h**	**Volt**	**Hz**	**Colore**	16A		32A	
2P+T	2h	>50V	>300-500Hz		**247.16932**	10/100	**247.32932**	
	3h	>50-250V	Corr. continua		**247.16934**	10/100	**247.32934**	10/40
	4h	100-130V	50Hz 60Hz		**247.1690**	10/100	**247.3290**	10/40
	6h	200-250V			**247.1693**	10/100	**247.3293**	10/40
	7h	480-500V			**247.16936**	10/100	**247.32936**	10/40
	8h	>250V	Corr. continua		**247.16938**		**247.32938**	
	9h	380-415V	50Hz 60Hz		**247.1698**	10/100	**247.3298**	10/40
	12h	TST>50V			**247.16933**		**247.32933**	
3P+T	2h	>50V	>300-500Hz		**247.16962**		**247.32962**	
	3h	380V 50Hz / 440V 60Hz	50Hz 60Hz		**247.16964**	10/60	**247.32964**	10/40
	4h	100-130V			**247.1691**	10/60	**247.3291**	10/40
	5h	600-690V			**247.16967**	10/60	**247.32967**	10/40
	6h	380-415V			**247.1696**	10/60	**247.3296**	10/40
	7h	480-500V			**247.16966**	10/60	**247.32966**	10/40
	9h	200-250V			**247.1694**	10/60	**247.3294**	10/40
	10h	>50V	100-300Hz		**247.16961**		**247.32961**	10/40
	11h	440-460V	60Hz		**247.16965**	10/60	**247.32965**	10/40
3P+N+T	2h	>50V	>300-500Hz		**247.16972**	10/50	**247.32972**	10
	3h	380V 50Hz / 440V 60Hz	50Hz 60Hz		**247.16974**	10/50	**247.32974**	10/40
	4h	100-130V			**247.1692**	10/50	**247.3292**	10/40
	5h	600-690V			**247.16977**		**247.32977**	10/40
	6h	346-415V			**247.1697**	10/50	**247.3297**	10/40
	7h	480-500V			**247.16976**	10/50	**247.32976**	10
	9h	208-250V			**247.1695**	10/50	**247.3295**	10/40
	11h	440-460V	60Hz		**247.16975**		**247.32975**	10/40

Morsetti
Morsetti a vite

Morsetti
Morsetti a mantello (Contatti "EASY-PLUG")

Serie OPTIMA-TOP >> Spine fisse da parete

					Serie OPTIMA-TOP	
					240.	
					Morsetto a mantello	
					SPINA FISSA	
					IP44/IP54	
					M40X1,5	
Poli	**h**	**Volt**	**Hz**	**Colore**	63A	
2P+T	2h	>50V	>300-500Hz		**240.63932T**	
	3h	>50-250V	Corr. continua		**240.63934T**	
	4h	100-130V	50Hz 60Hz		**240.6390T**	4
	6h	200-250V			**240.6393T**	4
	7h	480-500V			**240.63936T**	
	8h	>250V	Corr. continua		**240.63938T**	
	9h	380-415V	50Hz 60Hz		**240.6398T**	4
	12h	TST>50V			**240.63933T**	
3P+T	2h	>50V	>300-500Hz		**240.63962T**	
	3h	380V 50Hz / 440V 60Hz	50Hz 60Hz		**240.63964T**	
	4h	100-130V			**240.6391T**	4
	5h	600-690V			**240.63967T**	
	6h	380-415V			**240.6396T**	4
	7h	480-500V			**240.63966T**	
	9h	200-250V			**240.6394T**	4
	10h	>50V	100-300Hz		**240.63961T**	
	11h	440-460V	50Hz 60Hz		**240.63965T**	
3P+N+T	2h	>50V	>300-500Hz		**240.63972T**	
	3h	380V 50Hz / 440V 60Hz	50Hz 60Hz		**240.63974T**	
	4h	100-130V			**240.6392T**	4
	5h	600-690V			**240.63977T**	
	6h	346-415V			**240.6397T**	4
	7h	480-500V			**240.63976T**	
	9h	208-250V			**240.6395T**	4
	11h	440-460V	60Hz		**240.63975T**	

Pressacavo fornito

Spine per uso industriale

Spine fisse da parete - IP66/IP67/IP69

Serie OPTIMA-TOP >> Spine fisse da parete

Morsetto a mantello

					Serie OPTIMA-TOP			
					245.			
					SPINA FISSA			
					IP66/IP67			
					M40X1,5		M63X1,5	
Poli	**h**	**Volt**	**Hz**	**Colore**	63A		125A	
2P+T	2h	>50V	>300-500Hz		**245.63932T**		**245.125932T**	
	3h	>50-250V	Corr. continua		**245.63934T**		**245.125934T**	
	4h	100-130V	50Hz 60Hz		**245.6390T**	4	**245.12590T**	4
	6h	200-250V			**245.6393T**	4	**245.12593T**	4
	7h	480-500V			**245.63936T**		**245.125936T**	
	8h	>250V	Corr. continua		**245.63938T**		**245.125938T**	
	9h	380-415V	50Hz 60Hz		**245.6398T**	4	**245.12598T**	4
	12h	TST>50V			**245.63933T**		**245.125933T**	
3P+T	2h	>50V	>300-500Hz		**245.63962T**		**245.125962T**	
	3h	380V 50Hz / 440V 60Hz	50Hz 60Hz		**245.63964T**		**245.125964T**	
	4h	100-130V			**245.6391T**	4	**245.12591T**	4
	5h	600-690V			**245.63967T**		**245.125967T**	
	6h	380-415V			**245.6396T**	4	**245.12596T**	4
	7h	480-500V			**245.63966T**		**245.125966T**	
	9h	200-250V			**245.6394T**	4	**245.12594T**	4
	10h	>50V	100-300Hz		**245.63961T**		**245.125961T**	
	11h	440-460V	60Hz		**245.63965T**		**245.125965T**	
3P+N+T	2h	>50V	>300-500Hz		**245.63972T**		**245.125972T**	
	3h	380V 50Hz / 440V 60Hz	50Hz 60Hz		**245.63974T**		**245.125974T**	
	4h	100-130V			**245.6392T**	4	**245.12592T**	4
	5h	600-690V			**245.63977T**		**245.125977T**	
	6h	346-415V			**245.6397T**	4	**245.12597T**	4
	7h	480-500V			**245.63976T**		**245.125976T**	
	9h	208-250V			**245.6395T**	4	**245.12595T**	4
	11h	440-460V	60Hz		**245.63975T**		**245.125975T**	

Pressacavo fornito

Morsetti
Morsetti a mantello (Contatti "EASY-PLUG")

			ACCESSORI	
			570.	
Descrizione	**Corrente**	**Poli**	**Tappo per spine IP66/ IP67/IP69**	
TAPPO PER SPINE	16A 20A	2P+T	**570.90163**	10/100
		3P+T	**570.90164**	10/100
		3P+N+T	**570.90165**	10/100
	30A 32A		**570.90325**	10/100
		2/3P+T	**570.90324**	10/100
	60A 63A	TUTTI	**570.9063**	10
	100A 125A		**570.9125**	10

2.2

Prese per uso industriale

- Prese mobili - IP44/IP54
- Prese mobili - IP66/IP67/IP69
- Prese da incasso - IP44/IP54
- Prese da incasso - IP66/IP67/ IP69
- Prese da parete - IP44/IP54
- Prese da parete - IP66/IP67/ IP69
- Prese da parete con interruttore senza interblocco [SWITCH] - IP44/IP54
- Prese da parete con interruttore senza interblocco [SWITCH] - IP66/IP67/IP69
- Prese per applicazioni domestiche - IP54
- Prese per applicazioni domestiche - IP66
- Accessori per prese

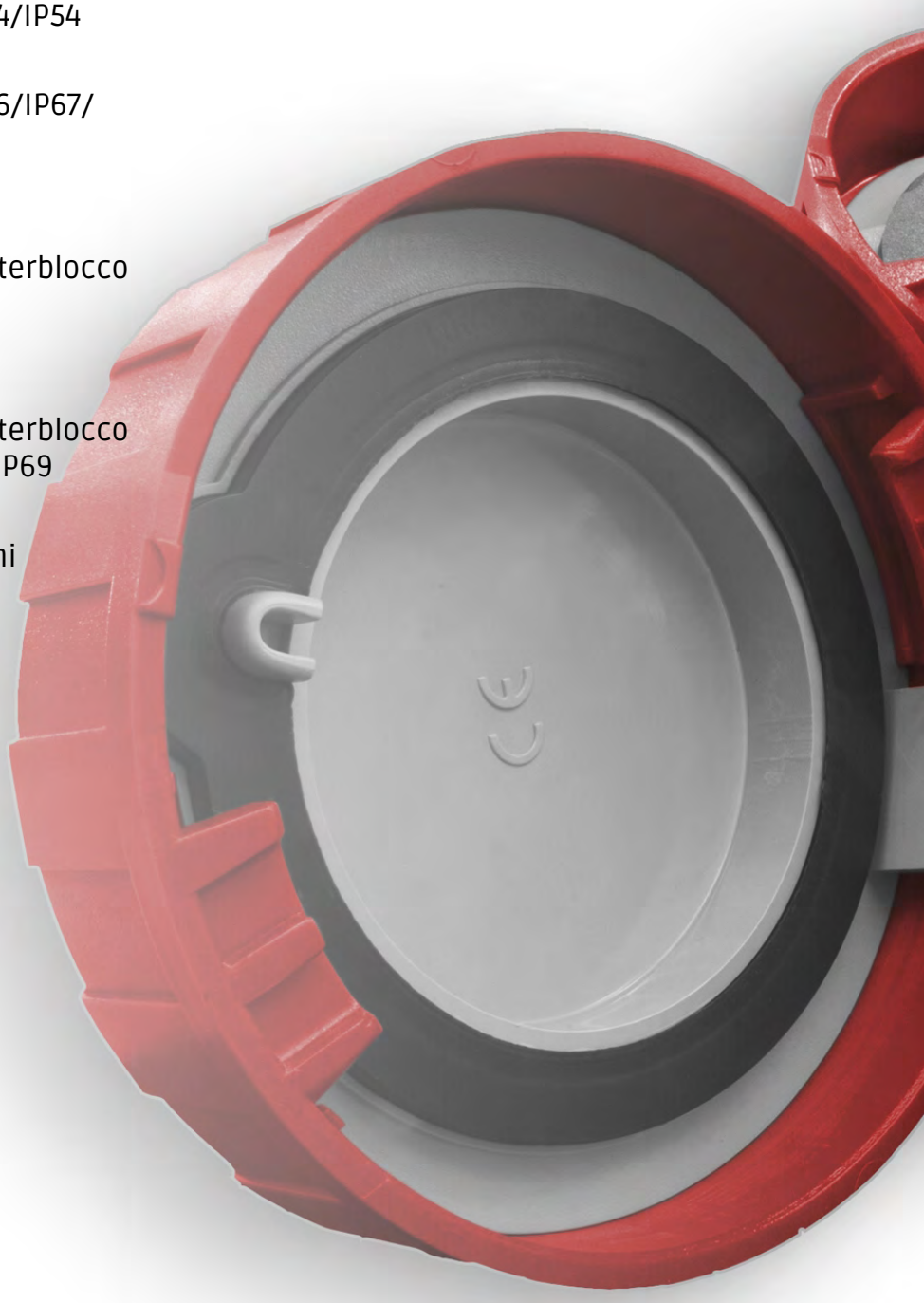

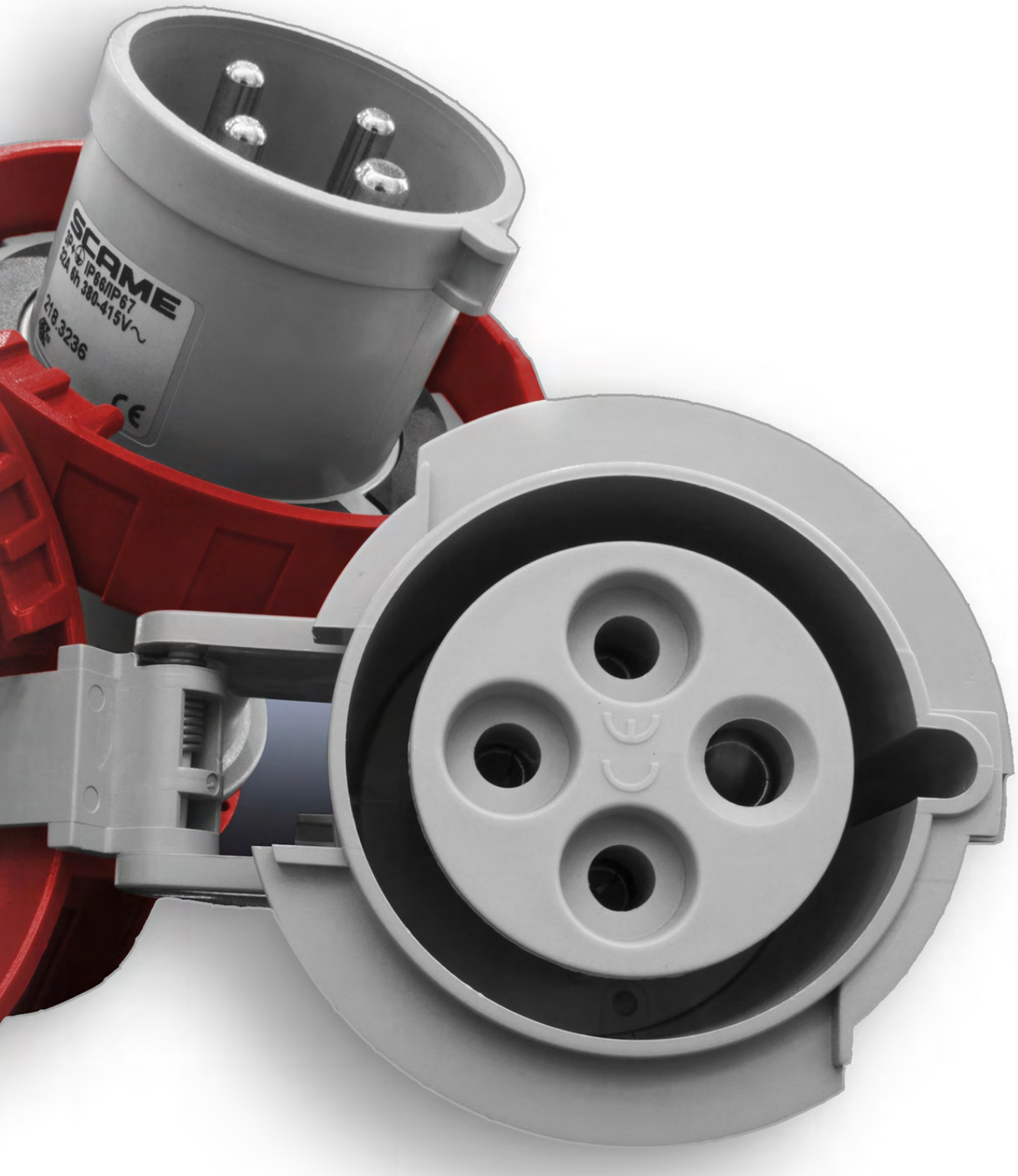
SCAME
IP66/IP67
32A 6h 380-415V~
218.3236

Prese per uso industriale

Prese mobili - IP44/IP54

Serie OPTIMA >> Prese mobili

Morsetto a vite

Poli	h	Volt	Hz	Colore	Serie OPTIMA 313. PRESA MOBILE IP44/IP54 PRESSACAVO 16A		32A	
2P+T	2h	>50V	>300-500Hz		**313.16432**	10/50	**313.32432**	10/40
	3h	>50-250V	Corr. continua		**313.16434**	10/50	**313.32434**	10/40
	4h	100-130V	50Hz 60Hz		**313.1640**	10/50	**313.3240**	10/40
	6h	200-250V			**313.1643**	10/50	**313.3243**	10/40
	7h	480-500V			**313.16436**	10/50	**313.32436**	10/40
	8h	>250V	Corr. continua		**313.16438**	10/50	**313.32438**	10/40
	9h	380-415V	50Hz 60Hz		**313.1648**	10/50	**313.3248**	10/40
	12h	TST>50V			**313.16433**	10/50	**313.32433**	10/40
3P+T	2h	>50V	>300-500Hz		**313.16462**	10/50	**313.32462**	10/40
	3h	380V 50Hz / 440V 60Hz	50Hz 60Hz		**313.16464**	10/50	**313.32464**	10/40
	4h	100-130V			**313.1641**	10/50	**313.3241**	10/40
	5h	600-690V			**313.16467**	10/50	**313.32467**	10/40
	6h	380-415V			**313.1646**	10/50	**313.3246**	10/40
	7h	480-500V			**313.16466**	10/50	**313.32466**	10/40
	9h	200-250V			**313.1644**	10/50	**313.3244**	10/40
	10h	>50V	100-300Hz		**313.16461**	10/50	**313.32461**	10/40
	11h	440-460V	60Hz		**313.16465**	10/50	**313.32465**	10/40
3P+N+T	2h	>50V	>300-500Hz		**313.16472**	10/50	**313.32472**	10/40
	3h	380V 50Hz / 440V 60Hz	50Hz 60Hz		**313.16474**	10/50	**313.32474**	10/40
	4h	100-130V			**313.1642**	10/50	**313.3242**	10/40
	5h	600-690V			**313.16477**	10/50	**313.32477**	10/40
	6h	346-415V			**313.1647**	10/50	**313.3247**	10/40
	7h	480-500V			**313.16476**	10/50	**313.32476**	10/40
	9h	208-250V			**313.1645**	10/50	**313.3245**	10/40
	11h	440-460V	60Hz		**313.16475**	10/50	**313.32475**	10/40

Morsetti
Morsetti a vite

Morsetti
Morsetti a molla (FAST WIRING)

Morsetti
Morsetti a perforazione di isolante (FAST WIRING)

Serie OPTIMA >> Prese mobili

Poli	h	Volt	Hz	Colore	Serie OPTIMA 313.
					Morsetto perforazione di isolante
					PRESA MOBILE
					IP44/IP54
					PRESSACAVO
					16A
2P+T	4h	100-130V	50Hz 60Hz		**313.1640P** 10/50
	6h	200-250V			**313.1643P** 10/50
	9h	380-415V			**313.1648P** 10/50
3P+T	6h				**313.1646P** 10/50
	9h	200-250V			**313.1644P** 10/50
3P+N+T	6h	346-415V			**313.1647P** 10/50

Poli	h	Volt	Hz	Colore	Serie OPTIMA 313.
					Morsetto a molla
					PRESA MOBILE
					IP44/IP54
					PRESSACAVO
					32A
2P+T	4h	100-130V	50Hz 60Hz		**313.3240F** 10/40
	6h	200-250V			**313.3243F** 10/40
	9h	380-415V			**313.3248F** 10/40
3P+T	6h				**313.3246F** 10/40
	9h	200-250V			**313.3244F** 10/40
3P+N+T	6h	346-415V			**313.3247F** 10/40

Serie OPTIMA >> Prese mobili

Morsetto a mantello

Poli	h	Volt	Hz	Colore	Serie OPTIMA 313. PRESA MOBILE IP44/IP54 PRESSACAVO 63A	
2P+T	2h	>50V	>300-500Hz		**313.63432**	6/24
	3h	>50-250V	Corr. continua		**313.63434**	6/24
	4h	100-130V	50Hz 60Hz		**313.6340**	6/24
	6h	200-250V			**313.6343**	6/24
	7h	480-500V			**313.63436**	6/24
	8h	>250V	Corr. continua		**313.63438**	6/24
	9h	380-415V	50Hz 60Hz		**313.6348**	6/24
	12h	TST>50V			**313.63433**	6/24
3P+T	2h	>50V	>300-500Hz		**313.63462**	6/24
	3h	380V 50Hz / 440V 60Hz	50Hz 60Hz		**313.63464**	6/24
	4h	100-130V			**313.6341**	6/24
	5h	600-690V			**313.63467**	6/24
	6h	380-415V			**313.6346**	6/24
	7h	480-500V			**313.63466**	6/24
	9h	200-250V			**313.6344**	6/24
	10h	>50V	100-300Hz		**313.63461**	6/24
	11h	440-460V	60Hz		**313.63465**	6/24
3P+N+T	2h	>50V	>300-500Hz		**313.63472**	6/24
	3h	380V 50Hz / 440V 60Hz	50Hz 60Hz		**313.63474**	6/24
	4h	100-130V			**313.6342**	6/24
	5h	600-690V			**313.63477**	6/24
	6h	346-415V			**313.6347**	6/24
	7h	480-500V			**313.63476**	6/24
	9h	208-250V			**313.6345**	6/24
	11h	440-460V	60Hz		**313.63475**	6/24

Morsetti
Morsetti a mantello (Contatti "EASY-PLUG")

Morsetti
Morsetti a perforazione di isolante (FAST WIRING)

Morsetti
Morsetti a vite

Serie OPTIMA >> Prese mobili [Versione trasparente]

					Serie OPTIMA			
					313.			
					Morsetto a vite		Morsetto perforazione di isolante	
					PRESA MOBILE			
					IP44/IP54			
					PRESSACAVO			
Poli	**h**	**Volt**	**Hz**	**Colore**	16A			
2P+T	4h	100-130V	50Hz 60Hz		**313.1640.TR**	10/50	**313.1640P.TR**	10/50
	6h	200-250V			**313.1643.TR**	10/50	**313.1643P.TR**	10/50

Impugnatura trasparente

Prese per uso industriale

Prese mobili - IP44/IP54

Serie OPTIMA >> Prese mobili [SAFE-IN]

					Serie OPTIMA	
					313.	
					Morsetto a vite	
					PRESA MOBILE	
					IP44/IP54	
					PRESSACAVO	
Poli	**h**	**Volt**	**Hz**	**Colore**	16A	
2P+T	4h	100-130V	50Hz 60Hz		**313.1640H**	10/50
	6h	200-250V			**313.1643H**	10/50
	9h	380-415V			**313.1648H**	10/50
3P+T	6h				**313.1646H**	10/50
	9h	200-250V			**313.1644H**	10/50
3P+N+T	6h	346-415V			**313.1647H**	10/50

Prese con dispositivo di sicurezza "SAFE-IN" (schermi di protezione)

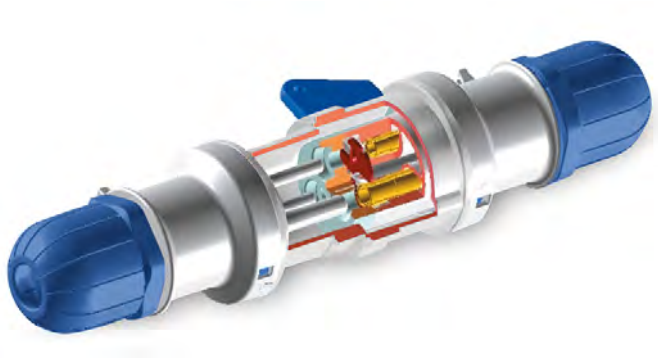

DISPOSITIVO DI SICUREZZA "SAFE-IN"

Il dispositivo di sicurezza "SAFE-IN" montato sulle prese industriali Serie OPTIMA 16A agisce come la protezione installata sulle prese domestiche, ossia, attraverso un apposito otturatore, chiude l'ingresso degli alveoli della presa e impedisce il contatto accidentale e volontario delle parti in tensione della presa con oggetti sottili, come ad esempio cacciavite o fili. L'intervento di questa protezione offre un'ulteriore garanzia di sicurezza, oltre a quella già fornita dal coperchio a molla montato sulle prese mobili.

Morsetti
Morsetti a vite

Serie EUREKA >> Prese mobili

					Serie EUREKA			
					321.			
					Morsetto a vite [Uscita a squadra]			
					PRESA MOBILE			
					IP44			
					PASSACAVO			
Poli	**h**	**Volt**	**Hz**	**Colore**	16A		32A	
2P+T	4h	100-130V	50Hz 60Hz		**321.1640**	10/100	**321.3240**	10/50
	6h	200-250V			**321.1643**	10/100	**321.3243**	10/50
3P+T		380-415V			**321.1646**	10/100	**321.3246**	10/50
3P+N+T		346-415V			**321.1647**	10/100	**321.3247**	10/50

Serie XENIA >> Prese mobili

					Serie XENIA			
					314.			
					Morsetto a vite			
					PRESA MOBILE			
					IP44			
					PRESSACAVO			
Poli	**h**	**Volt**	**Hz**	**Colore**	16A		32A	
2P+T	4h	100-130V	50Hz 60Hz		**314.1640**	40	**314.3240**	20
	6h	200-250V			**314.1643**	40	**314.3243**	20
3P+T		380-415V			**314.1646**	30	**314.3246**	20
3P+N+T		346-415V			**314.1647**	25	**314.3247**	15

Prese per uso industriale

Prese mobili - IP66/IP67/IP69

Serie OPTIMA >> Prese mobili

Morsetto a vite

Poli	h	Volt	Hz	Colore	Serie OPTIMA 318. PRESA MOBILE IP66/IP67/IP69 PRESSACAVO 16A		32A	
2P+T	2h	>50V	>300-500Hz		**318.16432**	10/40	**318.32432**	10/40
	3h	>50-250V	Corr. continua		**318.16434**	10/40	**318.32434**	10/40
	4h	100-130V	50Hz 60Hz		**318.1640**	10/40	**318.3240**	10/40
	6h	200-250V			**318.1643**	10/40	**318.3243**	10/40
	7h	480-500V			**318.16436**	10/40	**318.32436**	10/40
	8h	>250V	Corr. continua		**318.16438**	10/40	**318.32438**	10/40
	9h	380-415V	50Hz 60Hz		**318.1648**	10/40	**318.3248**	10/40
	12h	TST>50V			**318.16433**	10/40	**318.32433**	10/40
3P+T	2h	>50V	>300-500Hz		**318.16462**	10/40	**318.32462**	10/40
	3h	380V 50Hz / 440V 60Hz	50Hz 60Hz		**318.16464**	10/40	**318.32464**	10/40
	4h	100-130V			**318.1641**	10/40	**318.3241**	10/40
	5h	600-690V			**318.16467**	10/40	**318.32467**	10/40
	6h	380-415V			**318.1646**	10/40	**318.3246**	10/40
	7h	480-500V			**318.16466**	10/40	**318.32466**	10/40
	9h	200-250V			**318.1644**	10/40	**318.3244**	10/40
	10h	>50V	100-300Hz		**318.16461**	10/40	**318.32461**	10/40
	11h	440-460V	60Hz		**318.16465**	10/40	**318.32465**	10/40
3P+N+T	2h	>50V	>300-500Hz		**318.16472**	10/40	**318.32472**	10/40
	3h	380V 50Hz / 440V 60Hz	50Hz 60Hz		**318.16474**	10/40	**318.32474**	10/40
	4h	100-130V			**318.1642**	10/40	**318.3242**	10/40
	5h	600-690V			**318.16477**	10/40	**318.32477**	10/40
	6h	346-415V			**318.1647**	10/40	**318.3247**	10/40
	7h	480-500V			**318.16476**	10/40	**318.32476**	10/40
	9h	208-250V			**318.1645**	10/40	**318.3245**	10/40
	11h	440-460V	60Hz		**318.16475**	10/40	**318.32475**	10/40

Morsetti
Morsetti a vite

Morsetti
Morsetti a molla (FAST WIRING)

Morsetti
Morsetti a perforazione di isolante (FAST WIRING)

Serie OPTIMA >> Prese mobili

					Serie OPTIMA
					318.
					Morsetto perforazione di isolante
					PRESA MOBILE
					IP66/IP67/IP69
					PRESSACAVO
Poli	**h**	**Volt**	**Hz**	**Colore**	16A
2P+T	4h	100-130V	50Hz 60Hz		**318.1640P** 10/40
	6h	200-250V			**318.1643P** 10/40
	9h	380-415V			**318.1648P** 10/40
3P+T	6h				**318.1646P** 10/40
	9h	200-250V			**318.1644P** 10/40
3P+N+T	6h	346-415V			**318.1647P** 10/40

					Serie OPTIMA
					318.
					Morsetto a molla
					PRESA MOBILE
					IP66/IP67/IP69
					PRESSACAVO
Poli	**h**	**Volt**	**Hz**	**Colore**	32A
2P+T	4h	100-130V	50Hz 60Hz		**318.3240F** 10/40
	6h	200-250V			**318.3243F** 10/40
	9h	380-415V			**318.3248F** 10/40
3P+T	3h	380V 50Hz / 440V 60Hz			**318.32464F** 10/40
	6h	380-415V			**318.3246F** 10/40
	9h	200-250V			**318.3244F** 10/40
3P+N+T	6h	346-415V			**318.3247F** 10/40

Serie OPTIMA >> Prese mobili

Morsetto a mantello

Poli	h	Volt	Hz	Colore	Serie OPTIMA 318. PRESA MOBILE IP66/IP67/IP69 PRESSACAVO 63A		125A	
2P+T	2h	>50V	>300-500Hz		**318.63432**	6/24	**318.125432**	8
	3h	>50-250V	Corr. continua		**318.63434**	6/24	**318.125434**	8
	4h	100-130V	50Hz 60Hz		**318.6340**	6/24	**318.12540**	8
	6h	200-250V			**318.6343**	6/24	**318.12543**	8
	7h	480-500V			**318.63436**	6/24	**318.125436**	8
	8h	>250V	Corr. continua		**318.63438**	6/24	**318.125438**	8
	9h	380-415V	50Hz 60Hz		**318.6348**	6/24	**318.12548**	8
	12h	TST>50V			**318.63433**	6/24	**318.125433**	8
3P+T	2h	>50V	>300-500Hz		**318.63462**	6/24	**318.125462**	8
	3h	380V 50Hz / 440V 60Hz	50Hz 60Hz		**318.63464**	6/24	**318.125464**	8
	4h	100-130V			**318.6341**	6/24	**318.12541**	8
	5h	600-690V			**318.63467**	6/24	**318.125467**	8
	6h	380-415V			**318.6346**	6/24	**318.12546**	8
	7h	480-500V			**318.63466**	6/24	**318.125466**	8
	9h	200-250V			**318.6344**	6/24	**318.12544**	8
	10h	>50V	100-300Hz		**318.63461**	6/24	**318.125461**	8
	11h	440-460V	60Hz		**318.63465**	6/24	**318.125465**	8
3P+N+T	2h	>50V	>300-500Hz		**318.63472**	6/24	**318.125472**	8
	3h	380V 50Hz / 440V 60Hz	50Hz 60Hz		**318.63474**	6/24	**318.125474**	8
	4h	100-130V			**318.6342**	6/24	**318.12542**	8
	5h	600-690V			**318.63477**	6/24	**318.125477**	8
	6h	346-415V			**318.6347**	6/24	**318.12547**	8
	7h	480-500V			**318.63476**	6/24	**318.125476**	8
	9h	208-250V					**318.12545**	8
	11h	440-460V	60Hz		**318.63475**	6/24	**318.125475**	8

Morsetti
Morsetti a mantello (Contatti "EASY-PLUG")

Morsetti
Morsetti a perforazione di isolante (FAST WIRING)

Morsetti
Morsetti a vite

Serie OPTIMA >> Prese mobili (versione trasparente)

					Serie OPTIMA			
					318.			
					Morsetto perforazione di isolante		Morsetto a vite	
					PRESA MOBILE			
					IP66/IP67/IP69			
					PRESSACAVO			
Poli	**h**	**Volt**	**Hz**	**Colore**	16A			
2P+T	4h	100-130V	50Hz 60Hz		**318.1640P.TR**	10/40	**318.1640.TR**	10/40
	6h	200-250V			**318.1643P.TR**	10/40	**318.1643.TR**	10/40

Impugnatura trasparente

Prese per uso industriale

Prese mobili - IP66/IP67/IP69

Serie OPTIMA >> Prese mobili [SAFE-IN]

					Serie OPTIMA	
					318.	
					Morsetto a vite	
					PRESA MOBILE	
					IP66/IP67/IP69	
					PRESSACAVO	
Poli	**h**	**Volt**	**Hz**	**Colore**	16A	
2P+T	4h	100-130V	50Hz 60Hz		**318.1640H**	10/40
	6h	200-250V			**318.1643H**	10/40
	9h	380-415V			**318.1648H**	10/40
3P+T	6h				**318.1646H**	10/40
	9h	200-250V			**318.1644H**	10/40
3P+N+T	6h	346-415V			**318.1647H**	10/40

Prese con dispositivo di sicurezza "SAFE-IN" (schermi di protezione)

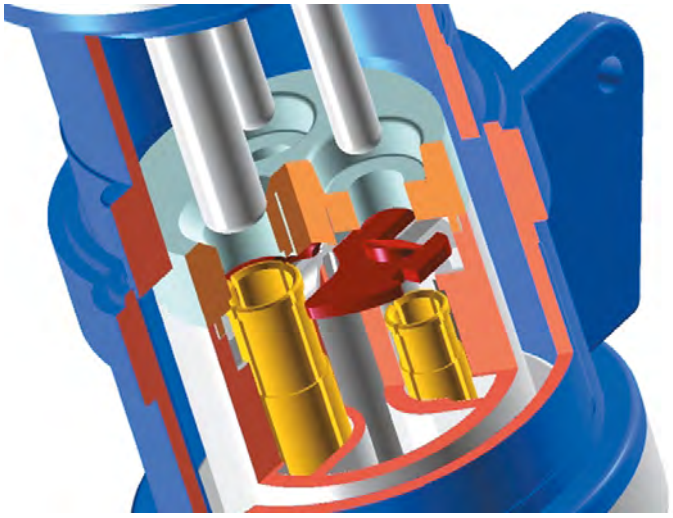

SAFE-IN
Otturatore di protezione alveoli per aumentare la sicurezza contro i contatti diretti (dispositivo di sicurezza SAFE-IN).

Morsetti
Morsetti a vite

Morsetti
Morsetti a mantello (Contatti "EASY-PLUG")

Serie OPTIMA-HD >> Prese mobili [HEAVY DUTY]

Morsetto a mantello

Corrente	Poli	h	Volt	Hz	Colore	Serie OPTIMA-HD 318. PRESA MOBILE IP66/IP67/IP69 PRESSACAVO	
16A	2P+T	6h	200-250V	50Hz 60Hz		**318.1643.KX**	10/40
	3P+T		380-415V			**318.1646.KX**	10/40
	3P+N+T		346-415V			**318.1647.KX**	10/40
32A	2P+T	3h	200-250V			**318.3243.KX**	10/40
	3P+T		380V 50Hz / 440V 60Hz			**318.32464.KX**	12
		6h	380-415V			**318.3246.KX**	10/40
	3P+N+T		346-415V			**318.3247.KX**	10/40
63A	2P+T		200-250V			**318.6343.KX**	6/24
	3P+T		380-415V			**318.6346.KX**	6/24
	3P+N+T		346-415V			**318.6347.KX**	6/24
125A	2P+T		200-250V			**318.12543.KX**	8
	3P+T		380-415V			**318.12546.KX**	8
	3P+N+T		346-415V			**318.12547.KX**	8

CABLAGGIO TRADIZIONALE
Morsetti a mantello

Prese per uso industriale

Prese mobili - IP66/IP67/IP69

Serie EUREKA >> Prese mobili

					Serie EUREKA			
					326.			
					Morsetto a vite [Uscita a squadra]			
					PRESA MOBILE IP66/IP67 PRESSACAVO			
Poli	**h**	**Volt**	**Hz**	**Colore**	16A		32A	
2P+T	4h	100-130V	50Hz 60Hz		**326.1640**	10/100	**326.3240**	10/40
	6h	200-250V			**326.1643**	10/100	**326.3243**	10/40
3P+T	3h	380V 50Hz / 440V 60Hz					**326.32464**	10/40
	6h	380-415V			**326.1646**	10/100	**326.3246**	10/40
3P+N+T		346-415V			**326.1647**	10/50	**326.3247**	10/40

Morsetti
Morsetti a vite

Morsetti
Morsetti a mantello (Contatti "EASY-PLUG")

Serie OPTIMA >> Prese da incasso

					Serie OPTIMA					
					413.					
					Morsetto a vite [Uscita inclinata]			Morsetto a mantello [Uscita inclinata]		
					PRESA INCASSO					
					IP44/IP54					
					70x87mm		84x106mm		100x110mm	
Poli	**h**	**Volt**	**Hz**	**Colore**	16A		32A		63A	
2P+T	2h	>50V	>300-500Hz		**413.16632**	10/100	**413.32632**	10/50	**413.63632**	
	3h	>50-250V	Corr. continua		**413.16634**	10/100	**413.32634**	10/50	**413.63634**	
	4h	100-130V	50Hz 60Hz		**413.1660**	10/100	**413.3260**	10/50	**413.6360**	
	6h	200-250V			**413.1663**	10/100	**413.3263**	10/50	**413.6363**	6/30
	7h	480-500V			**413.16636**	10/100	**413.32636**	10/50	**413.63636**	
	8h	>250V	Corr. continua		**413.16638**	10/100	**413.32638**	10/50	**413.63638**	
	9h	380-415V	50Hz 60Hz		**413.1668**	10/100	**413.3268**	10/50	**413.6368**	
	12h	TST>50V			**413.16633**	10/100	**413.32633**	10/50	**413.63633**	
3P+T	2h	>50V	>300-500Hz		**413.16662**	10/100	**413.32662**	10/50	**413.63662**	
	3h	380V 50Hz / 440V 60Hz	50Hz 60Hz		**413.16664**	10/100	**413.32664**	10/50	**413.63664**	
	4h	100-130V			**413.1661**	10/100	**413.3261**	10/50	**413.6361**	
	5h	600-690V			**413.16667**	10/100	**413.32667**	10/50	**413.63667**	
	6h	380-415V			**413.1666**	10/100	**413.3266**	10/50	**413.6366**	6/30
	7h	480-500V			**413.16666**	10/100	**413.32666**	10/50	**413.63666**	
	9h	200-250V			**413.1664**	10/100	**413.3264**	10/50	**413.6364**	
	10h	>50V	100-300Hz		**413.16661**	10/100	**413.32661**	10/50	**413.63661**	
	11h	440-460V	60Hz		**413.16665**	10/100	**413.32665**	10/50	**413.63665**	
3P+N+T	2h	>50V	>300-500Hz		**413.16672**	10/100	**413.32672**	10/50	**413.63672**	
	3h	380V 50Hz / 440V 60Hz	50Hz 60Hz		**413.16674**	10/100	**413.32674**	10/50	**413.63674**	
	4h	100-130V			**413.1662**	10/100	**413.3262**	10/50	**413.6362**	6/30
	5h	600-690V			**413.16677**	10/100	**413.32677**	10/50	**413.63677**	
	6h	346-415V			**413.1667**	10/100	**413.3267**	10/50	**413.6367**	6/30
	7h	480-500V			**413.16676**	10/100	**413.32676**	10/50	**413.63676**	
	9h	208-250V			**413.1665**	10/100	**413.3265**	10/50	**413.6365**	
	11h	440-460V	60Hz		**413.16675**	10/100	**413.32675**	10/50	**413.63675**	

Prese per uso industriale

Prese da incasso - IP44/IP54

Serie OPTIMA >> Prese da incasso

Morsetto a mantello [Uscita diritta]

Corrente	Poli	h	Volt	Hz	Colore	Serie OPTIMA 423. PRESA INCASSO IP44/IP54 100x110mm	
63A	2P+T	2h	>50V	>300-500Hz		**423.63632**	
		3h	>50-250V	Corr. continua		**423.63634**	
		4h	100-130V	50Hz 60Hz		**423.6360**	
		6h	200-250V			**423.6363**	6/30
		7h	480-500V			**423.63636**	
		8h	>250V	Corr. continua		**423.63638**	
		9h	380-415V	50Hz 60Hz		**423.6368**	
		12h	TST>50V			**423.63633**	
	3P+T	2h	>50V	>300-500Hz		**423.63662**	
		3h	380V 50Hz / 440V 60Hz	50Hz 60Hz		**423.63664**	
		4h	100-130V			**423.6361**	
		5h	600-690V			**423.63667**	
		6h	380-415V			**423.6366**	6/30
		7h	480-500V			**423.63666**	
		9h	200-250V			**423.6364**	
		10h	>50V	100-300Hz		**423.63661**	
		11h	440-460V	60Hz		**423.63665**	
	3P+N+T	2h	>50V	>300-500Hz		**423.63672**	
		3h	380V 50Hz / 440V 60Hz	50Hz 60Hz		**423.63674**	
		4h	100-130V			**423.6362**	
		5h	600-690V			**423.63677**	
		6h	346-415V			**423.6367**	6/30
		7h	480-500V			**423.63676**	
		9h	208-250V			**423.6365**	
		11h	440-460V	60Hz		**423.63675**	

Morsetti
Morsetti a mantello (Contatti "EASY-PLUG")

Morsetti
Morsetti a molla (FAST WIRING)

Serie OPTIMA >> Prese da incasso

					Serie OPTIMA			
					413.			
					Morsetto a molla [Uscita inclinata]			
					PRESA INCASSO			
					IP44/IP54			
					70x87mm		84x106mm	
Poli	**h**	**Volt**	**Hz**	**Colore**	16A		32A	
2P+T	4h	100-130V	50Hz 60Hz		**413.1660F**	10/100	**413.3260F**	10/50
	6h	200-250V			**413.1663F**	10/100	**413.3263F**	10/50
	9h	380-415V			**413.1668F**	10/100	**413.3268F**	10/50
3P+T	6h				**413.1666F**	10/100	**413.3266F**	10/50
	9h	200-250V			**413.1664F**	10/100	**413.3264F**	10/50
3P+N+T	6h	346-415V			**413.1667F**	10/100	**413.3267F**	10/50

CABLAGGIO RAPIDO [FAST WIRING]
Morsetti a molla

Prese per uso industriale

Prese da incasso - IP44/IP54

Serie OPTIMA >> Prese da incasso [SAFE-IN]

Poli	h	Volt	Hz	Colore	Serie OPTIMA 413.
					Morsetto a vite [Uscita inclinata]
					PRESA INCASSO
					IP44/IP54
					70x87mm
					16A
2P+T	4h	100-130V	50Hz 60Hz		**413.1660H** 10/100
	6h	200-250V			**413.1663H** 10/100
	9h	380-415V			**413.1668H** 10/100
3P+T	6h				**413.1666H** 10/100
	9h	200-250V			**413.1664H** 10/100
3P+N+T	6h	346-415V			**413.1667H** 10/100

Prese con dispositivo di sicurezza "SAFE-IN" (schermi di protezione)

DISPOSITIVO DI SICUREZZA "SAFE-IN"
Il dispositivo di sicurezza "SAFE-IN" montato sulle prese industriali Serie OPTIMA 16A agisce come la protezione installata sulle prese domestiche, ossia, attraverso un apposito otturatore, chiude l'ingresso degli alveoli della presa e impedisce il contatto accidentale e volontario delle parti in tensione della presa con oggetti sottili, come ad esempio cacciavite o fili. L'intervento di questa protezione offre un'ulteriore garanzia di sicurezza, oltre a quella già fornita dal coperchio a molla montato sulle prese mobili.

Morsetti
Morsetti a vite

Serie EUREKA >> Prese da incasso/parete

					Serie EUREKA			
					452.			
					Morsetto a vite [Uscita a squadra 90°]			
					PRESA FISSA			
					IP44			
					70x87mm			
					PG16			
Poli	**h**	**Volt**	**Hz**	**Colore**	16A		32A	
2P+T	2h	>50V	>300-500Hz		**452.16632**		**452.32632**	
	3h	>50-250V	Corr. continua		**452.16634**		**452.32634**	10/40
	4h	100-130V	50Hz 60Hz		**452.1660**	10/100	**452.3260**	10/40
	6h	200-250V			**452.1663**	10/100	**452.3263**	10/40
	7h	480-500V			**452.16636**		**452.32636**	
	8h	>250V	Corr. continua		**452.16638**		**452.32638**	
	9h	380-415V	50Hz 60Hz		**452.1668**	10/100	**452.3268**	10/40
	12h	TST>50V			**452.16633**		**452.32633**	
3P+T	2h	>50V	>300-500Hz		**452.16662**		**452.32662**	
	3h	380V 50Hz / 440V 60Hz	50Hz 60Hz		**452.16664**		**452.32664**	10/40
	4h	100-130V			**452.1661**	10/60	**452.3261**	10/40
	5h	600-690V			**452.16667**		**452.32667**	
	6h	380-415V			**452.1666**	10/60	**452.3266**	10/40
	7h	480-500V			**452.16666**		**452.32666**	
	9h	200-250V			**452.1664**	10/60	**452.3264**	10/40
	10h	>50V	100-300Hz		**452.16661**	10/60	**452.32661**	
	11h	440-460V	60Hz		**452.16665**		**452.32665**	10/40
3P+N+T	2h	>50V	>300-500Hz		**452.16672**	10/60	**452.32672**	10
	3h	380V 50Hz / 440V 60Hz	50Hz 60Hz		**452.16674**		**452.32674**	10
	4h	100-130V			**452.1662**	10/60	**452.3262**	10/40
	5h	600-690V			**452.16677**		**452.32677**	10
	6h	346-415V			**452.1667**	10/60	**452.3267**	10/40
	7h	480-500V			**452.16676**		**452.32676**	10
	9h	208-250V			**452.1665**	10/60	**452.3265**	10/40
	11h	440-460V	60Hz		**452.16675**		**452.32675**	10

Prese per uso industriale

Prese da incasso - IP44/IP54

Serie EUREKA >> Prese da incasso

					Serie EUREKA			
					422.			
					Morsetto a vite [Uscita diritta]		Morsetto a vite [Uscita diritta]	
					PRESA INCASSO			
					IP44			
					62x62mm		75x75mm	
Poli	**h**	**Volt**	**Hz**	**Colore**	16A		16A	32A
2P+T	2h	>50V	>300-500Hz				**422.16632** 10/100	**422.32632** 10/50
	3h	>50-250V	Corr. continua				**422.16634** 10/100	**422.32634** 10/50
	4h	100-130V	50Hz 60Hz		**422.1660/R** 10/100		**422.1660** 10/100	**422.3260** 10/50
	6h	200-250V			**422.1663/R** 10/100		**422.1663** 10/100	**422.3263** 10/50
	7h	480-500V					**422.16636** 10/100	**422.32636** 10/50
	8h	>250V	Corr. continua				**422.16638** 10/100	**422.32638** 10/50
	9h	380-415V	50Hz 60Hz		**422.1668/R** 10/100		**422.1668** 10/100	**422.3268** 10/50
	12h	TST>50V					**422.16633** 10/100	**422.32633** 10/50
3P+T	2h	>50V	>300-500Hz				**422.16662** 10/100	**422.32662** 10/50
	3h	380V 50Hz / 440V 60Hz	50Hz 60Hz				**422.16664** 10/100	**422.32664** 10/50
	4h	100-130V					**422.1661** 10/100	**422.3261** 10/50
	5h	600-690V					**422.16667** 10/100	**422.32667** 10/50
	6h	380-415V					**422.1666** 10/100	**422.3266** 10/50
	7h	480-500V					**422.16666** 10/100	**422.32666** 10/50
	9h	200-250V					**422.1664** 10/100	**422.3264** 10/50
	10h	>50V	100-300Hz				**422.16661** 10/100	**422.32661** 10/50
	11h	440-460V	60Hz				**422.16665** 10/100	**422.32665** 10/50
3P+N+T	2h	>50V	>300-500Hz				**422.16672** 10/100	**422.32672** 10/50
	3h	380V 50Hz / 440V 60Hz	50Hz 60Hz				**422.16674** 10/100	**422.32674** 10/50
	4h	100-130V					**422.1662** 10/100	**422.3262** 10/50
	5h	600-690V					**422.16677** 10/100	**422.32677** 10/50
	6h	346-415V					**422.1667** 10/100	**422.3267** 10/50
	7h	480-500V					**422.16676** 10/100	**422.32676** 10/50
	9h	208-250V					**422.1665** 10/100	**422.3265** 10/50
	11h	440-460V	60Hz				**422.16675** 10/100	**422.32675** 10/50

Morsetti
Morsetti a vite

Serie OPTIMA >> Prese da incasso

Morsetto a vite [Uscita inclinata]

					Serie OPTIMA 418.			
					PRESA INCASSO IP66/IP67/IP69			
					70x87mm		84x106mm	
Poli	**h**	**Volt**	**Hz**	**Colore**	16A		32A	
2P+T	2h	>50V	>300-500Hz		**418.16632**	10/100	**418.32632**	10/50
	3h	>50-250V	Corr. continua		**418.16634**	10/100	**418.32634**	10/50
	4h	100-130V	50Hz 60Hz		**418.1660**	10/100	**418.3260**	10/50
	6h	200-250V			**418.1663**	10/100	**418.3263**	10/50
	7h	480-500V			**418.16636**	10/100	**418.32636**	10/50
	8h	>250V	Corr. continua		**418.16638**	10/100	**418.32638**	10/50
	9h	380-415V	50Hz 60Hz		**418.1668**	10/100	**418.3268**	10/50
	12h	TST>50V			**418.16633**	10/100	**418.32633**	10/50
3P+T	2h	>50V	>300-500Hz		**418.16662**	10/100	**418.32662**	10/50
	3h	380V 50Hz / 440V 60Hz	50Hz 60Hz		**418.16664**	10/100	**418.32664**	10/50
	4h	100-130V			**418.1661**	10/100	**418.3261**	10/50
	5h	600-690V			**418.16667**	10/100	**418.32667**	10/50
	6h	380-415V			**418.1666**	10/100	**418.3266**	10/50
	7h	480-500V			**418.16666**	10/100	**418.32666**	10/50
	9h	200-250V			**418.1664**	10/100	**418.3264**	10/50
	10h	>50V	100-300Hz		**418.16661**	10/100	**418.32661**	10/50
	11h	440-460V	60Hz		**418.16665**	10/100	**418.32665**	10/50
3P+N+T	2h	>50V	>300-500Hz		**418.16672**	10/100	**418.32672**	10/50
	3h	380V 50Hz / 440V 60Hz	50Hz 60Hz		**418.16674**	10/100	**418.32674**	10/50
	4h	100-130V			**418.1662**	10/100		
	5h	600-690V			**418.16677**	10/100	**418.32677**	10/50
	6h	346-415V			**418.1667**	10/100	**418.3267**	10/50
	7h	480-500V			**418.16676**	10/100	**418.32676**	10/50
	9h	208-250V			**418.1665**	10/100	**418.3265**	10/50
	11h	440-460V	60Hz		**418.16675**	10/100	**418.32675**	10/50

Prese per uso industriale

Prese da incasso - IP66/IP67/IP69

Serie OPTIMA >> Prese da incasso

					Serie OPTIMA			
					418.			
					Morsetto a mantello [Uscita inclinata]			
					PRESA INCASSO			
					IP66/IP67/IP69			
					100x110mm		114x114mm	
Poli	**h**	**Volt**	**Hz**	**Colore**	63A		125A	
2P+T	2h	>50V	>300-500Hz		**418.63632**	6/30	**418.125632**	1/10
	3h	>50-250V	Corr. continua		**418.63634**	6/30	**418.125634**	1/10
	4h	100-130V	50Hz 60Hz		**418.6360**	6/30	**418.12560**	1/10
	6h	200-250V			**418.6363**	6/30	**418.12563**	10
	7h	480-500V			**418.63636**	6/30	**418.125636**	1/10
	8h	>250V	Corr. continua		**418.63638**	6/30	**418.125638**	1/10
	9h	380-415V	50Hz 60Hz		**418.6368**	6/30	**418.12568**	1/10
	12h	TST>50V			**418.63633**	6/30	**418.125633**	1/10
3P+T	2h	>50V	>300-500Hz		**418.63662**	6/30	**418.125662**	1/10
	3h	380V 50Hz / 440V 60Hz	50Hz 60Hz		**418.63664**	6/30	**418.125664**	1/10
	4h	100-130V			**418.6361**	6/30	**418.12561**	10
	5h	600-690V			**418.63667**	6/30	**418.125667**	10
	6h	380-415V			**418.6366**	6/30	**418.12566**	10
	7h	480-500V			**418.63666**	6/30	**418.125666**	10
	9h	200-250V			**418.6364**	6/30	**418.12564**	10
	10h	>50V	100-300Hz		**418.63661**	6/30	**418.125661**	1/10
	11h	440-460V	60Hz		**418.63665**	6/30	**418.125665**	10
3P+N+T	2h	>50V	>300-500Hz		**418.63672**	6/30	**418.125672**	1/10
	3h	380V 50Hz / 440V 60Hz	50Hz 60Hz		**418.63674**	6/30	**418.125674**	1/10
	4h	100-130V			**418.6362**	6/30	**418.12562**	10
	5h	600-690V			**418.63677**	6/30	**418.125677**	10
	6h	346-415V			**418.6367**	6/30	**418.12567**	10
	7h	480-500V			**418.63676**	6/30	**418.125676**	1/10
	9h	208-250V			**418.6365**	6/30	**418.12565**	10
	11h	440-460V	60Hz		**418.63675**	6/30	**418.125675**	10

Morsetti
Morsetti a mantello (Contatti "EASY-PLUG")

Serie OPTIMA >> Prese da incasso

Morsetto a mantello [Uscita dritta]

					Serie OPTIMA			
					428.			
					PRESA INCASSO			
					IP66/IP67/IP69			
					100x110mm		114x114mm	
Poli	**h**	**Volt**	**Hz**	**Colore**	63A		125A	
2P+T	2h	>50V	>300-500Hz		**428.63632**	6/30	**428.125632**	1/10
	3h	>50-250V	Corr. continua		**428.63634**	6/30	**428.125634**	1/10
	4h	100-130V	50Hz 60Hz		**428.6360**	6/30	**428.12560**	10
	6h	200-250V			**428.6363**	6/30	**428.12563**	10
	7h	480-500V			**428.63636**	6/30	**428.125636**	1/10
	8h	>250V	Corr. continua		**428.63638**	6/30	**428.125638**	1/10
	9h	380-415V	50Hz 60Hz		**428.6368**	6/30	**428.12568**	1/10
	12h	TST>50V			**428.63633**	6/30	**428.125633**	1/10
3P+T	2h	>50V	>300-500Hz		**428.63662**	6/30	**428.125662**	1/10
	3h	380V 50Hz / 440V 60Hz	50Hz 60Hz		**428.63664**	6/30	**428.125664**	1/10
	4h	100-130V			**428.6361**	6/30	**428.12561**	10
	5h	600-690V			**428.63667**	6/30	**428.125667**	1/10
	6h	380-415V			**428.6366**	6/30	**428.12566**	10
	7h	480-500V			**428.63666**	6/30	**428.125666**	1/10
	9h	200-250V			**428.6364**	6/30	**428.12564**	1/10
	10h	>50V	100-300Hz		**428.63661**	6/30	**428.125661**	1/10
	11h	440-460V	60Hz		**428.63665**	6/30	**428.125665**	1/10
3P+N+T	2h	>50V	>300-500Hz		**428.63672**	6/30	**428.125672**	1/10
	3h	380V 50Hz / 440V 60Hz	50Hz 60Hz		**428.63674**	6/30	**428.125674**	1/10
	4h	100-130V			**428.6362**	6/30	**428.12562**	1/10
	5h	600-690V			**428.63677**	6/30	**428.125677**	1/10
	6h	346-415V			**428.6367**	6/30	**428.12567**	10
	7h	480-500V			**428.63676**	6/30	**428.125676**	1/10
	9h	208-250V			**428.6365**	6/30	**428.12565**	1/10
	11h	440-460V	60Hz		**428.63675**	6/30	**428.125675**	1/10

Prese per uso industriale

Prese da incasso - IP66/IP67/IP69

Serie OPTIMA >> Prese da incasso

					Serie OPTIMA			
					418.			
					Morsetto a molla [Uscita inclinata]			
					PRESA INCASSO			
					IP66/IP67/IP69			
					70x87mm		84x106mm	
Poli	**h**	**Volt**	**Hz**	**Colore**	16A		32A	
2P+T	4h	100-130V	50Hz 60Hz		**418.1660F**	10/100	**418.3260F**	10/50
	6h	200-250V			**418.1663F**	10/100	**418.3263F**	10/50
	9h	380-415V			**418.1668F**	10/100	**418.3268F**	10/50
3P+T	6h				**418.1666F**	10/100	**418.3266F**	10/50
	9h	200-250V			**418.1664F**	10/100	**418.3264F**	10/50
3P+N+T	6h	346-415V			**418.1667F**	10/100	**418.3267F**	10/50

Serie OPTIMA >> Prese da incasso [SAFE-IN]

					Serie OPTIMA	
					418.	
					Morsetto a vite [Uscita inclinata]	
					PRESA INCASSO	
					IP66/IP67/IP69	
					70x87mm	
Poli	**h**	**Volt**	**Hz**	**Colore**	16A	
2P+T	4h	100-130V	50Hz 60Hz		**418.1660H**	10/100
	6h	200-250V			**418.1663H**	10/100
	9h	380-415V			**418.1668H**	10/100
3P+T	6h				**418.1666H**	10/100
	9h	200-250V			**418.1664H**	10/100
3P+N+T	6h	346-415V			**418.1667H**	10/100

Prese con dispositivo di sicurezza "SAFE-IN" (schermi di protezione)

Morsetti
Morsetti a molla (FAST WIRING)

Morsetti
Morsetti a vite

Serie EUREKA >> Prese da incasso/parete

					Serie EUREKA			
					457.			
					Morsetto a vite [Uscita a squadra 90°]			
					PRESA FISSA			
					IP66/IP67			
					70x87mm			
					PG16			
Poli	**h**	**Volt**	**Hz**	**Colore**	16A		32A	
2P+T	2h	>50V	>300-500Hz		**457.16632**		**457.32632**	
	3h	>50-250V	Corr. continua		**457.16634**		**457.32634**	10/40
	4h	100-130V	50Hz 60Hz		**457.1660**	10/60	**457.3260**	10/40
	6h	200-250V			**457.1663**	10/60	**457.3263**	10/40
	7h	480-500V			**457.16636**		**457.32636**	10/40
	8h	>250V	Corr. continua		**457.16638**		**457.32638**	
	9h	380-415V	50Hz 60Hz		**457.1668**	10/60	**457.3268**	10/40
	12h	TST>50V			**457.16633**		**457.32633**	
3P+T	2h	>50V	>300-500Hz		**457.16662**		**457.32662**	
	3h	380V 50Hz / 440V 60Hz	50Hz 60Hz		**457.16664**		**457.32664**	10/40
	4h	100-130V			**457.1661**	10/50	**457.3261**	10/40
	5h	600-690V			**457.16667**		**457.32667**	
	6h	380-415V			**457.1666**	10/50	**457.3266**	10/40
	7h	480-500V			**457.16666**	10/50	**457.32666**	10/40
	9h	200-250V			**457.1664**	10/50	**457.3264**	10/40
	10h	>50V	100-300Hz		**457.16661**	10/50	**457.32661**	
	11h	440-460V	60Hz		**457.16665**		**457.32665**	
3P+N+T	2h	>50V	>300-500Hz		**457.16672**		**457.32672**	10
	3h	380V 50Hz / 440V 60Hz	50Hz 60Hz		**457.16674**	10/50	**457.32674**	10/40
	4h	100-130V			**457.1662**	10/50	**457.3262**	10/40
	5h	600-690V			**457.16677**		**457.32677**	10/40
	6h	346-415V			**457.1667**	10/50	**457.3267**	10/40
	7h	480-500V			**457.16676**		**457.32676**	10
	9h	208-250V			**457.1665**	10/50	**457.3265**	10/40
	11h	440-460V	60Hz		**457.16675**		**457.32675**	10/40

Prese per uso industriale

Prese da incasso - IP66/IP67/IP69

Serie EUREKA >> Prese da incasso

Morsetto a vite [Uscita diritta]

Poli	h	Volt	Hz	Colore	Serie EUREKA 427. PRESA INCASSO IP66/IP67 75x75mm 16A		32A	
2P+T	2h	>50V	>300-500Hz		**427.16632**	10/100	**427.32632**	10/50
	3h	>50-250V	Corr. continua		**427.16634**	10/100	**427.32634**	10/50
	4h	100-130V	50Hz 60Hz		**427.1660**	10/100	**427.3260**	10/50
	6h	200-250V			**427.1663**	10/100	**427.3263**	10/50
	7h	480-500V			**427.16636**	10/100	**427.32636**	10/50
	8h	>250V	Corr. continua		**427.16638**	10/100	**427.32638**	10/50
	9h	380-415V	50Hz 60Hz		**427.1668**	10/100	**427.3268**	10/50
	12h	TST>50V			**427.16633**	10/100	**427.32633**	10/50
3P+T	2h	>50V	>300-500Hz		**427.16662**	10/100	**427.32662**	10/50
	3h	380V 50Hz / 440V 60Hz	50Hz 60Hz		**427.16664**	10/100	**427.32664**	10/50
	4h	100-130V			**427.1661**	10/100	**427.3261**	10/50
	5h	600-690V			**427.16667**	10/100	**427.32667**	10/50
	6h	380-415V			**427.1666**	10/100	**427.3266**	10/50
	7h	480-500V			**427.16666**	10/100	**427.32666**	10/50
	9h	200-250V			**427.1664**	10/100	**427.3264**	10/50
	10h	>50V	100-300Hz		**427.16661**	10/100	**427.32661**	10/50
	11h	440-460V	60Hz		**427.16665**	10/100	**427.32665**	10/50
3P+N+T	2h	>50V	>300-500Hz		**427.16672**	10/100	**427.32672**	10/50
	3h	380V 50Hz / 440V 60Hz	50Hz 60Hz		**427.16674**	10/100	**427.32674**	10/50
	4h	100-130V			**427.1662**	10/100	**427.3262**	10/50
	5h	600-690V			**427.16677**	10/100	**427.32677**	10/50
	6h	346-415V			**427.1667**	10/100	**427.3267**	10/50
	7h	480-500V			**427.16676**	10/100	**427.32676**	10/50
	9h	208-250V			**427.1665**	10/100	**427.3265**	10/50
	11h	440-460V	60Hz		**427.16675**	10/100	**427.32675**	10/50

Morsetti
Morsetti a vite

Serie OPTIMA >> Prese da parete

					Serie OPTIMA-BASE						
					513.						
					BASE - Morsetto a vite [Uscita inclinata]						
					PRESA PARETE						
					IP44/IP54						
					M20X1,5		M25X1,5		M32X1,5		
Poli	**h**	**Volt**	**Hz**	**Colore**	16A				32A		
2P+T	4h	100-130V	50Hz 60Hz		**513.1650**	10/40			**513.3250**	10	
		200-250V			**513.1653**	10/40			**513.3253**	10	
3P+T	6h	380-415V					**513.1656**	10/40	**513.3256**	10	
3P+N+T		346-415V					**513.1657**	10/40	**513.3257**	10	

Ingresso aperto filettato
Tappo/passacavo filettato incluso

Prese per uso industriale

Prese da parete - IP44/IP54

Serie OPTIMA >> Prese da parete

					Serie OPTIMA-TOP					
					513.					
					TOP - Morsetto a vite [Uscita inclinata]					
					PRESA PARETE					
					IP44					
					M20X1,5		M25X1,5		M32X1,5	
Poli	**h**	**Volt**	**Hz**	**Colore**	16A				32A	
2P+T	2h	>50V	>300-500Hz		**513.16532T**	10/40			**513.32532T**	10
	3h	>50-250V	Corr. continua		**513.16534T**	10/40			**513.32534T**	10
	4h	100-130V	50Hz 60Hz		**513.1650T**	10/40			**513.3250T**	10
	6h	200-250V			**513.1653T**	10/40			**513.3253T**	10
	7h	480-500V			**513.16536T**	10/40			**513.32536T**	10
	8h	>250V	Corr. continua		**513.16538T**	10/40			**513.32538T**	10
	9h	380-415V	50Hz 60Hz		**513.1658T**	10/40			**513.3258T**	10
	12h	TST>50V			**513.16533T**	10/40			**513.32533T**	10
3P+T	2h	>50V	>300-500Hz				**513.16562T**	10/40	**513.32562T**	10
	3h	380V 50Hz / 440V 60Hz	50Hz 60Hz				**513.16564T**	10/40	**513.32564T**	10
	4h	100-130V					**513.1651T**	10/40	**513.3251T**	10
	5h	600-690V					**513.16567T**	10/40	**513.32567T**	10
	6h	380-415V					**513.1656T**	10/40	**513.3256T**	10
	7h	480-500V					**513.16566T**	10/40	**513.32566T**	10
	9h	200-250V					**513.1654T**	10/40	**513.3254T**	10
	10h	>50V	100-300Hz				**513.16561T**	10/40	**513.32561T**	10
	11h	440-460V	60Hz				**513.16565T**	10/40	**513.32565T**	10
3P+N+T	2h	>50V	>300-500Hz				**513.16572T**	10/40	**513.32572T**	10
	3h	380V 50Hz / 440V 60Hz	50Hz 60Hz				**513.16574T**	10/40	**513.32574T**	10
	4h	100-130V					**513.1652T**	10/40	**513.3252T**	10
	5h	600-690V					**513.16577T**	10/40	**513.32577T**	10
	6h	346-415V					**513.1657T**	10/40	**513.3257T**	10
	7h	480-500V					**513.16576T**	10/40	**513.32576T**	10
	9h	208-250V					**513.1655T**	10/40	**513.3255T**	10
	11h	440-460V	60Hz				**513.16575T**	10/40	**513.32575T**	10

Ingresso filettato sfondabile

Passacavo filettato in gomma IP55 incluso

Morsetti
Morsetti a vite

Morsetti
Morsetti a molla (FAST WIRING)

Serie OPTIMA >> Prese da parete

Serie OPTIMA-TOP

513.

TOP - Morsetto a molla [Uscita inclinata]

PRESA PARETE

IP44/IP54

Poli	h	Volt	Hz	Colore	M20X1,5 16A		M25X1,5 16A		M32X1,5 32A	
2P+T	4h	100-130V	50Hz 60Hz		**513.1650TF**	10/40			**513.3250TF**	10
	6h	200-250V			**513.1653TF**	10/40			**513.3253TF**	10
	9h	380-415V			**513.1658TF**	10/40			**513.3258TF**	10
3P+T	6h						**513.1656TF**	10/40	**513.3256TF**	10
	9h	200-250V					**513.1654TF**	10/40	**513.3254TF**	10
3P+N+T	6h	346-415V					**513.1657TF**	10/40	**513.3257TF**	10

Ingresso filettato sfondabile

Passacavo filettato in gomma IP55 incluso

Prese per uso industriale

Prese da parete - IP44/IP54

Serie OPTIMA >> Prese da parete

					Serie OPTIMA-TOP	
					513.	
					TOP - Morsetto a mantello [Uscita inclinata]	
					PRESA PARETE	
					IP44	
					M40X1,5	
Poli	**h**	**Volt**	**Hz**	**Colore**	63A	
2P+T	2h	>50V	>300-500Hz		**513.63532T**	
	3h	>50-250V	Corr. continua		**513.63534T**	
	4h	100-130V	50Hz 60Hz		**513.6350T**	4
	6h	200-250V			**513.6353T**	4
	7h	480-500V			**513.63536T**	
	8h	>250V	Corr. continua		**513.63538T**	
	9h	380-415V	50Hz 60Hz		**513.6358T**	4
	12h	TST>50V			**513.63533T**	
3P+T	2h	>50V	>300-500Hz		**513.63562T**	
	3h	380V 50Hz / 440V 60Hz	50Hz 60Hz		**513.63564T**	
	4h	100-130V			**513.6351T**	4
	5h	600-690V			**513.63567T**	
	6h	380-415V			**513.6356T**	4
	7h	480-500V			**513.63566T**	
	9h	200-250V			**513.6354T**	4
	10h	>50V	100-300Hz		**513.63561T**	
	11h	440-460V	60Hz		**513.63565T**	
3P+N+T	2h	>50V	>300-500Hz		**513.63572T**	
	3h	380V 50Hz / 440V 60Hz	50Hz 60Hz		**513.63574T**	
	4h	100-130V			**513.6352T**	4
	5h	600-690V			**513.63577T**	
	6h	346-415V			**513.6357T**	4
	7h	480-500V			**513.63576T**	
	9h	208-250V			**513.6355T**	4
	11h	440-460V	60Hz		**513.63575T**	

Ingresso aperto filettato
Pressacavo incluso

Morsetti
Morsetti a mantello (Contatti "EASY-PLUG")

Morsetti
Morsetti a vite

Serie OPTIMA >> Prese da parete

					Serie OPTIMA-TOP			
					513.			
					TOP - Morsetto a vite [Uscita inclinata] [SAFE-IN]			
					PRESA PARETE			
					IP44/IP54			
					M20X1,5		M25X1,5	
Poli	**h**	**Volt**	**Hz**	**Colore**	16A			
2P+T	4h	100-130V	50Hz 60Hz		**513.1650TH**	10/40		
	6h	200-250V			**513.1653TH**	10/40		
	9h	380-415V			**513.1658TH**	10/40		
3P+T	6h						**513.1656TH**	10/40
	9h	200-250V					**513.1654TH**	10/40
3P+N+T	6h	346-415V					**513.1657TH**	10/40

Prese con dispositivo di sicurezza "SAFE-IN" (schermi di protezione)
Ingresso filettato sfondabile
Passacavo filettato in gomma IP55 incluso

Prese per uso industriale

Prese da parete - IP44/IP54

Serie OPTIMA >> Prese da parete

Serie OPTIMA-COMBI

513.

COMBI - Morsetto a vite [Uscita inclinata]

PRESA PARETE
IP44/IP54
M32X1,5

Poli	h	Volt	Hz	Colore	Versione	16A		32A	
2P+T		200-250V			FRANCESE	**513.1653-FN**	10	**513.3253-FF** [1]	10
					P30	**513.1653-PN**	10	**513.3253-PF** [1]	10
					P40	**513.1653-LN**	10	**513.3253-LF** [1]	10
					BS1363	**513.1653-BN** [1]	10	**513.3253-BF** [1]	10
					BRASILIANA	**513.1653-CF**	10	**513.3253-CF** [1]	10
					DANESE	**513.1653-KN**	10	**513.3253-KF** [1]	10
3P+T	6h	380-415V	50Hz 60Hz		FRANCESE	**513.1656-FN**	10	**513.3256-FF** [1]	10
					P30	**513.1656-PN**	10	**513.3256-PF** [1]	10
					P40	**513.1656-LN**	10	**513.3256-LF** [1]	10
					BS1363	**513.1656-BN** [1]	10	**513.3256-BF** [1]	10
					BRASILIANA	**513.1656-CF**	10	**513.3256-CF** [1]	10
					DANESE	**513.1656-KN**	10	**513.3256-KF** [1]	10
3P+N+T		346-415V			FRANCESE	**513.1657-FN**	10	**513.3257-FF** [1]	10
					P30	**513.1657-PN**	10	**513.3257-PF** [1]	10
					P40	**513.1657-LN**	10	**513.3257-LF** [1]	10
					BS1363	**513.1657-BN** [1]	10	**513.3257-BF** [1]	10
						513.1657-KN	10	**513.3257-KF** [1]	10
					BRASILIANA	**513.1657-CF**	10	**513.3257-CF** [1]	10

[1] Presa domestica protetta da fusibile 10A ritardato (fornito)
Ingresso aperto filettato
Passacavo filettato in gomma IP55 incluso

Serie OPTIMA-COMBI
Versioni combinate, presa industriale e presa domestica.

STANDARD FRANCESE 16A
Alveoli schermati

STANDARD ITALIANO P30 - 16A
Alveoli schermati CEI 23-50

PLURISTANDARD P40 16A
Alveoli schermati

STANDARD INGLESE 13A
Alveoli schermati BS 1363-2

STANDARD BRASILIANO 10A
Alveoli non schermati ABNT NBR 14136:2002

STANDARD DANESE
Shuttered socket

Morsetti
Morsetti a vite

Serie OPTIMA >> Prese da parete

Morsetto a vite [Custodia inclinata]

					Serie OPTIMA					
					512.					
					PRESA PARETE					
					IP44/IP54					
					M20X1,5		M25X1,5		M32X1,5	
Poli	**h**	**Volt**	**Hz**	**Colore**	16A				32A	
2P+T	4h	100-130V	50Hz 60Hz		**512.1650**	10/50			**512.3250**	10/40
	6h	200-250V			**512.1653**	10/50			**512.3253**	10/40
	9h	380-415V			**512.1658**	10/50			**512.3258**	10/40
3P+T	4h	100-130V					**512.1651**	10/50	**512.3251**	10/40
	6h	380-415V					**512.1656**	10/50	**512.3256**	10/40
	9h	200-250V					**512.1654**	10/50	**512.3254**	10/40
3P+N+T	4h	100-130V					**512.1652**	10/50	**512.3252**	10/40
	6h	346-415V					**512.1657**	10/50	**512.3257**	10/40
	9h	208-250V					**512.1655**	10/50	**512.3255**	10/40

Ingresso aperto filettato
Tappo/passacavo filettato incluso

Prese per uso industriale

Prese da parete - IP44/IP54

Serie OPTIMA >> Prese da parete

Morsetto a vite [Custodia diritta]

Poli	h	Volt	Hz	Colore	Serie OPTIMA 522. PRESA PARETE IP44/IP54 CENTRINO DI FORATURA 16A		32A	
2P+T	4h	100-130V	50Hz 60Hz		**522.1650**	10/50	**522.3250**	10/40
	6h	200-250V			**522.1653**	10/50	**522.3253**	10/40
	9h	380-415V			**522.1658**	10/50	**522.3258**	10/40
3P+T	4h	100-130V			**522.1651**	10/50	**522.3251**	10/40
	6h	380-415V			**522.1656**	10/50	**522.3256**	10/40
	9h	200-250V			**522.1654**	10/50	**522.3254**	10/40
3P+N+T	4h	100-130V			**522.1652**	10/50	**522.3252**	10/40
	6h	346-415V			**522.1657**	10/50	**522.3257**	10/40
	9h	208-250V			**522.1655**	10/50	**522.3255**	10/40

Parete liscia con centrino per foratura
Passacavo in gomma incluso

Morsetti
Morsetti a vite

Serie OPTIMA >> Prese da parete

TOP - Morsetto a vite [Uscita inclinata]

					Serie OPTIMA-TOP					
					518.					
					PRESA PARETE					
					IP66/IP67/IP69					
					M20X1,5		M25X1,5		M32X1,5	
Poli	**h**	**Volt**	**Hz**	**Colore**	16A				32A	
2P+T	2h	>50V	>300-500Hz		**518.16532T**	10/40			**518.32532T**	10
	3h	>50-250V	Corr. continua		**518.16534T**	10/40			**518.32534T**	10
	4h	100-130V	50Hz 60Hz		**518.1650T**	10/40			**518.3250T**	10
	6h	200-250V			**518.1653T**	10/40			**518.3253T**	10
	7h	480-500V			**518.16536T**	10/40			**518.32536T**	10
	8h	>250V	Corr. continua		**518.16538T**	10/40			**518.32538T**	10
	9h	380-415V	50Hz 60Hz		**518.1658T**	10/40			**518.3258T**	10
	12h	TST>50V			**518.16533T**	10/40			**518.32533T**	10
3P+T	2h	>50V	>300-500Hz				**518.16562T**	10/40	**518.32562T**	10
	3h	380V 50Hz / 440V 60Hz	50Hz 60Hz				**518.16564T**	10/40	**518.32564T**	10
	4h	100-130V					**518.1651T**	10/40	**518.3251T**	10
	5h	600-690V					**518.16567T**	10/40	**518.32567T**	10
	6h	380-415V					**518.1656T**	10/40	**518.3256T**	10
	7h	480-500V					**518.16566T**	10/40	**518.32566T**	10
	9h	200-250V					**518.1654T**	10/40	**518.3254T**	10
	10h	>50V	100-300Hz				**518.16561T**	10/40	**518.32561T**	10
	11h	440-460V	60Hz				**518.16565T**	10/40	**518.32565T**	10
3P+N+T	2h	>50V	>300-500Hz				**518.16572T**	10/40	**518.32572T**	10
	3h	380V 50Hz / 440V 60Hz	50Hz 60Hz				**518.16574T**	10/40	**518.32574T**	10
	4h	100-130V					**518.1652T**	10/40	**518.3252T**	10
	5h	600-690V					**518.16577T**	10/40	**518.32577T**	10
	6h	346-415V					**518.1657T**	10/40	**518.3257T**	10
	7h	480-500V					**518.16576T**	10/40	**518.32576T**	10
	9h	208-250V					**518.1655T**	10/40	**518.3255T**	10
	11h	440-460V	60Hz				**518.16575T**	10/40	**518.32575T**	10

Ingresso filettato sfondabile

Prese per uso industriale

Prese da parete - IP66/IP67/IP69

Serie OPTIMA >> Prese da parete

					Serie OPTIMA-TOP					
					518.					
					TOP - Morsetto a molla [Uscita inclinata]					
					PRESA PARETE					
					IP66/IP67/IP69					
					M20X1,5		M25X1,5		M32X1,5	
Poli	**h**	**Volt**	**Hz**	**Colore**	16A				32A	
	4h	100-130V			**518.1650TF**	10/40			**518.3250TF**	10
2P+T	6h	200-250V			**518.1653TF**	10/40			**518.3253TF**	10
	9h	380-415V			**518.1658TF**	10/40			**518.3258TF**	10
	3h	380V 50Hz / 440V 60Hz	50Hz 60Hz						**518.32564TF**	10
3P+T	6h	380-415V					**518.1656TF**	10/40	**518.3256TF**	10
	9h	200-250V					**518.1654TF**	10/40	**518.3254TF**	10
3P+N+T	6h	346-415V					**518.1657TF**	10/40	**518.3257TF**	10

Ingresso filettato sfondabile

Morsetti
Morsetti a molla (FAST WIRING)

Morsetti
Morsetti a mantello (Contatti "EASY-PLUG")

Serie OPTIMA >> Prese da parete

Serie OPTIMA-TOP

518.

TOP - Morsetto a mantello [Uscita inclinata]

PRESA PARETE

IP66/IP67/IP69

Poli	h	Volt	Hz	Colore	M40X1,5 63A		M63X1,5 125A	
2P+T	2h	>50V	>300-500Hz		**518.63532T**		**518.125532T**	
	3h	>50-250V	Corr. continua		**518.63534T**		**518.125534T**	
	4h	100-130V	50Hz 60Hz		**518.6350T**	4	**518.12550T**	4
	6h	200-250V			**518.6353T**	4	**518.12553T**	4
	7h	480-500V			**518.63536T**		**518.125536T**	
	8h	>250V	Corr. continua		**518.63538T**		**518.125538T**	
	9h	380-415V	50Hz 60Hz		**518.6358T**	4	**518.12558T**	4
	12h	TST>50V			**518.63533T**		**518.125533T**	
3P+T	2h	>50V	>300-500Hz		**518.63562T**		**518.125562T**	
	3h	380V 50Hz / 440V 60Hz	50Hz 60Hz		**518.63564T**		**518.125564T**	
	4h	100-130V			**518.6351T**	4	**518.12551T**	4
	5h	600-690V			**518.63567T**		**518.125567T**	
	6h	380-415V			**518.6356T**	4	**518.12556T**	4
	7h	480-500V			**518.63566T**		**518.125566T**	
	9h	200-250V			**518.6354T**	4	**518.12554T**	4
	10h	>50V	100-300Hz		**518.63561T**		**518.125561T**	
	11h	440-460V	60Hz		**518.63565T**		**518.125565T**	
3P+N+T	2h	>50V	>300-500Hz		**518.63572T**		**518.125572T**	
	3h	380V 50Hz / 440V 60Hz	50Hz 60Hz		**518.63574T**		**518.125574T**	
	4h	100-130V			**518.6352T**	4	**518.12552T**	4
	5h	600-690V			**518.63577T**		**518.125577T**	
	6h	346-415V			**518.6357T**	4	**518.12557T**	4
	7h	480-500V			**518.63576T**		**518.125576T**	
	9h	208-250V			**518.6355T**	4	**518.12555T**	4
	11h	440-460V	60Hz		**518.63575T**		**518.125575T**	

Ingresso aperto filettato

Pressacavo incluso

Prese per uso industriale

Prese da parete - IP66/IP67/IP69

Serie OPTIMA >> Prese da parete

					Serie OPTIMA-TOP			
					518.			
					TOP - Morsetto a vite [Uscita inclinata] [SAFE-IN]			
					PRESA PARETE			
					IP66/IP67/IP69			
					M20X1,5		M25X1,5	
Poli	**h**	**Volt**	**Hz**	**Colore**	16A			
2P+T	4h	100-130V	50Hz 60Hz		**518.1650TH**	10/40		
	6h	200-250V			**518.1653TH**	10/40		
	9h	380-415V			**518.1658TH**	10/40		
3P+T	6h						**518.1656TH**	10/40
	9h	200-250V					**518.1654TH**	10/40
3P+N+T	6h	346-415V					**518.1657TH**	10/40

Prese con dispositivo di sicurezza "SAFE-IN" (schermi di protezione)
Ingresso filettato sfondabile

Morsetti
Morsetti a vite

Serie OPTIMA >> Prese da parete

Serie OPTIMA

517.

Morsetto a vite [Custodia inclinata]

PRESA PARETE

IP66/IP67/IP69

Poli	h	Volt	Hz	Colore	M20X1,5 16A		M25X1,5 16A		M32X1,5 32A	
2P+T	4h	100-130V	50Hz 60Hz		**517.1650**	10/50			**517.3250**	10/40
	6h	200-250V			**517.1653**	10/50			**517.3253**	10/40
	9h	380-415V			**517.1658**	10/50			**517.3258**	10/40
	3h	380V 50Hz / 440V 60Hz							**517.32564**	10/40
3P+T	4h	100-130V					**517.1651**	10/50	**517.3251**	10/40
	6h	380-415V					**517.1656**	10/50	**517.3256**	10/40
	9h	200-250V					**517.1654**	10/50	**517.3254**	10/40
3P+N+T	4h	100-130V					**517.1652**	10/40	**517.3252**	10/40
	6h	346-415V					**517.1657**	10/40	**517.3257**	10/40
	9h	208-250V					**517.1655**	10/40	**517.3255**	10/40

Ingresso aperto filettato

Tappo/passacavo filettato incluso

Prese per uso industriale

Prese da parete - IP66/IP67/IP69

Serie OPTIMA >> Prese da parete

Morsetto a vite
[Custodia diritta]

					Serie OPTIMA			
					527.			
					PRESA PARETE			
					IP66/IP67/IP69			
					CENTRINO DI FORATURA			
Poli	**h**	**Volt**	**Hz**	**Colore**	16A		32A	
2P+T	4h	100-130V	50Hz 60Hz		**527.1650**	10/50	**527.3250**	10/40
	6h	200-250V			**527.1653**	10/50	**527.3253**	10/40
	9h	380-415V			**527.1658**	10/50	**527.3258**	10/40
3P+T	4h	100-130V			**527.1651**	10/50	**527.3251**	10/40
	6h	380-415V			**527.1656**	10/50	**527.3256**	10/40
	9h	200-250V			**527.1654**	10/50	**527.3254**	10/40
3P+N+T	4h	100-130V			**527.1652**	10/50	**527.3252**	10/40
	6h	346-415V			**527.1657**	10/50	**527.3257**	10/40
	9h	208-250V			**527.1655**	10/50	**527.3255**	10/40

Parete liscia con centrino per foratura

Morsetti
Morsetti a vite

STANDARD FRANCESE
16A
Alveoli schermati

Serie OPTIMA >> Prese da parete

Serie OPTIMA-TOP

513.

TOP SWITCH - Morsetto a vite [Uscita inclinata]

PRESA PARETE

IP44/IP54

Poli	h	Volt	Hz	Colore	M25X1,5 16A		M25X1,5 32A		M32X1,5	
2P+T	6h	200-250V	50Hz 60Hz		**513.1653TS** [1][2]	10	**513.3253TS.A** [1][2]	10	**513.3253TS** [3]	10
3P+T	6h	380-415V	50Hz 60Hz		**513.1656TS** [1][2]	10	**513.3256TS.A** [1][2]	10	**513.3256TS** [3]	10
3P+N+T	6h	346-415V	50Hz 60Hz		**513.1657TS** [1][2]	10	**513.3257TS.A** [1][2]	10	**513.3257TS** [3]	10

[1] Ingresso aperto filettato

[2] Tappo/passacavo filettato incluso

[3] Ingresso filettato sfondabile

Serie OPTIMA-COMBI

513.

COMBI SWITCH - Morsetto a vite [Uscita inclinata]

PRESA PARETE

IP44/IP54

M32X1,5

Poli	h	Volt	Hz	Colore	Versione	16A		32A	
2P+T	6h	200-250V	50Hz 60Hz			**513.1653-1FNS**	8	**513.3253-1FFS** [1]	8
						513.1653-2FNS	8	**513.3253-2FFS** [1]	8
3P+T	6h	380-415V	50Hz 60Hz		FRANCESE	**513.1656-1FNS**	8	**513.3256-1FFS** [1]	8
						513.1656-2FNS	8	**513.3256-2FFS** [1]	8
3P+N+T	6h	346-415V	50Hz 60Hz			**513.1657-1FNS**	8	**513.3257-1FFS** [1]	8
						513.1657-2FNS	8	**513.3257-2FFS** [1]	8

[1] Presa domestica protetta da fusibile 10A ritardato (fornito)
Ingresso aperto filettato
Passacavo filettato in gomma IP55 incluso

Prese per uso industriale

Prese da parete con interruttore senza interblocco [SWITCH] - IP44/IP54

Serie OPTIMA >> Prese da parete

						Serie OPTIMA-COMBI			
						513.			
						COMBI REVERSE L-0-R - Morsetto a vite [Uscita inclinata]			
						PRESA PARETE			
						IP44/IP54			
						M32X1,5			
Poli	**h**	**Volt**	**Hz**	**Colore**	**Versione**	16A		32A	
3P+T	6h	380-415V	50Hz 60Hz		FRANCESE	**513.1656-1FNR**	8	**513.3256-1FFR**[1]	8
						513.1656-2FNR	8	**513.3256-2FFR**[1]	8
3P+N+T		346-415V				**513.1657-1FNR**	8	**513.3257-1FFR**[1]	8
						513.1657-2FNR	8	**513.3257-2FFR**[1]	8

[1] Presa domestica protetta da fusibile 10A ritardato (fornito)
Ingresso aperto filettato
Passacavo filettato in gomma IP55 incluso
REVERSE L-0-R: Con interruttore invertitore di fase

STANDARD FRANCESE 16A
Alveoli schermati

Morsetti
Morsetti a vite

Serie OPTIMA >> Prese da parete

Serie OPTIMA-TOP

518.

TOP SWITCH - Morsetto a vite [Uscita inclinata]

PRESA PARETE

IP66/IP67/IP69

Poli	h	Volt	Hz	Colore	M25X1,5 16A		M25X1,5 32A		M32X1,5	
2P+T	6h	200-250V	50Hz 60Hz		**518.1653TS** [1][2]	10	**518.3253TS.A** [1][2]	10	**518.3253TS** [3]	10
3P+T		380-415V			**518.1656TS** [1][2]	10	**518.3256TS.A** [1][2]	10	**518.3256TS** [3]	10
3P+N+T		346-415V			**518.1657TS** [1][2]	10	**518.3257TS.A** [1][2]	10	**518.3257TS** [3]	10

[1] Ingresso aperto filettato

[2] Tappo/passacavo filettato incluso

[3] Ingresso filettato sfondabile

Prese per uso industriale

Prese per applicazioni domestiche - IP54

Serie DOMO >> Da incasso

					Serie DOMO					
					570.					
					50x60mm		**70x87mm**		**70x87mm**	
					PRESA INCASSO				PRESA PARETE	
					50x60mm		70x87mm			
							IP54			
Corrente	**Poli**	**Volt**	**Versione**	**Colore**					CENTRINO DI FORATURA	
10A			ARGENTINA		**570.2093**	10/100	**570.4093**	10/100	**570.4193** [2][3]	9/90
13A			BS1363		**570.2041**	10/100	**570.4041**	10/100	**570.4141** [2][3]	9/90
			FRANCESE		**570.2091**	10/100	**570.4091**	10/100	**570.4191** [2][3]	9/90
					570.2591 [1]	10/100				
	2P+T	250V	TEDESCA		**570.2062**	10/100	**570.4062**	10/100	**570.4162** [2][3]	9/90
16A			P30		**570.2081**	10/100	**570.4081**	10/100	**570.4181** [2][3]	9/90
			P40				**570.4051**	10/100	**570.4151** [2][3]	9/90
			ITALIANA P17/11		**570.2071**	10/100	**570.4071**	10/100	**570.4171** [2][3]	9/90
			TEDESCA UNSHUTTER		**570.2561** [1]	10/100				

[1] Presa senza shutter, soggetta a restrizioni o divieti normativi in Europa o altre aree geografiche. Verificare la legislazione nazionale prima del suo utilizzo o installazione.

[2] Parete liscia con centrino per foratura

[3] Passacavo in gomma incluso

570.2001
Accessorio per il fissaggio delle prese Serie DOMO (50x60mm) sugli ingressi laterali della Serie ENERBOX

STANDARD FRANCESE 16A
Alveoli schermati

STANDARD FRANCO/ TEDESCO 16A
Alveoli schermati

STANDARD ITALIANO P30 - 16A
Alveoli schermati CEI 23-50

PLURISTANDARD P40 16A
Alveoli schermati

STANDARD INGLESE 13A
Alveoli schermati BS 1363-2

STANDARD ITALIANO P17/11 16A (bivalente)
Alveoli schermati CEI 23-50

STANDARD ARGENTINO10A
Alveoli non schermati

STANDARD TEDESCO 16A
Alveoli non schermati

					Serie DOMO
					570.
					Con interruttore
					PRESA CON INTERRUTTORE
Corrente	**Poli**	**Volt**	**Versione**	**Colore**	IP54
13A	2P+T	250V	BS1363		**570.7180** 1/12

Accessori per spine e prese

					ACCESSORI INVOLUCRI
					654.
Descrizione	**Flangia**	**Note**	**Colore**	**IP**	**Kit mostrine**
MOSTRINA PREFORATA	70x87mm	70x87 --> 50x70		IP66	**654.0103** 25
Completa di guarnizione					

Prese per uso industriale

Prese per applicazioni domestiche - IP54

Accessori per spine e prese

Serie DOMO

570.

Descrizione	Flangia	IP	Versione	Colore	Contenitore portafrutto	
FISSAGGIO PER TELAIO					**570.2001**	10/100
PLACCA PORTAFRUTTO	70x87mm	IP55	BTICINO		**570.5012** [1] [2]	10/100
			EVOLUTION		**570.5052** [1]	10/100

[1] Frutti inseriti a scatto.

[2] Questo portafrutto è realizzato dietro autorizzazione della Bticino spa ed è adatto ad ospitare frutti “Living International”, “Luna”, “Light” e “Light Tech”, i quali sono marchi registrati di proprietà della Bticino.

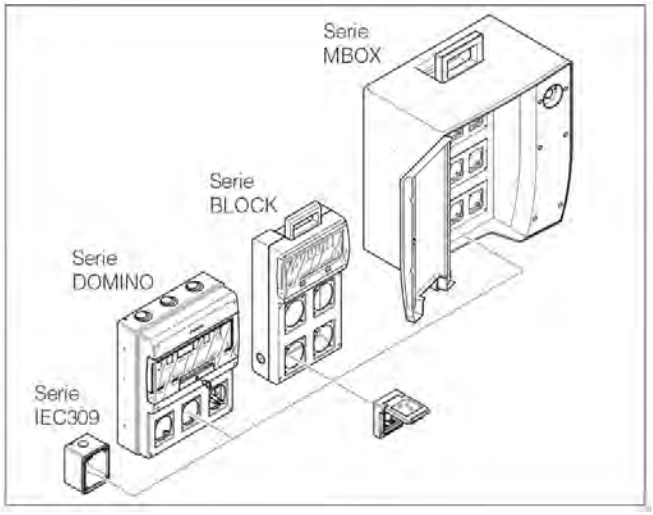

Serie DOMO
Esempio di applicazione (flangia 70x87mm)

RJ45
Standard Ethernet

STANDARD ITALIANO P17/11 16A (bivalente)
Alveoli schermati CEI 23-50

STANDARD FRANCESE 16A
Alveoli schermati

STANDARD INGLESE 15A
Alveoli schermati BS 546

STANDARD FRANCO/ TEDESCO 16A
Alveoli schermati

STANDARD ITALIANO P30 - 16A
Alveoli schermati CEI 23-50

PLURISTANDARD P40 16A
Alveoli schermati

STANDARD INGLESE 13A
Alveoli schermati BS 1363-2

Serie DOMOPLUS - Prese per uso domestico - IP66

Descrizione	Versione	Corrente	Dimensione	Serie DOMOPLUS 570. Da incasso 70x87mm - IP66 a spina inserita		Accessori	
ADATTATORE						**570.6011**	5
PRESA RJ45	RJ45		70x87mm	**570.6481.50** [1]	12		
CONTENITORE						**570.6001** [2] [3]	12
PRESA STANDARD TEDESCO	TEDESCA	16A		**570.6407**	12		
PRESA P30	P30			**570.6404**	12		
PRESA P40	P40			**570.6405**	12		
PRESA INGLESE	BS546	15A		**570.6414**	12		
	BS1363	13A		**570.6413**	12		
PRESA P11/P17	BIVALENTE	16A		**570.6403**	12		
PRESA STANDARD FRANCESE	FRANCESE			**570.6411**	12		
PRESA STANDARD ARGENTINO	ARGENTINA	10A		**570.6424**	12		
PRESA STANDARD NEOZELANDESE	NEOZELANDESE			**570.6427**	12		
PRESA STANDARD SUDAFRICANO	SUDAFRICANA	16A		**570.6428**	12		
PRESA STANDARD SVIZZERO	SVIZZERA	10A		**570.6417**	12		
PRESA STANDARD BRASILIANO	BRASILIANA			**570.6421**	12		

[1] RJ45 - Cat.5E

[2] Contenitore vuoto.

[3] Accetta frutti Scame Serie EVOLUTION.

570.6001
Il contenitore vuoto accetta frutti Serie EVOLUTION

STANDARD SVIZZERO 10A
Alveoli non schermati SEV 1011:1998

STANDARD ARGENTINO10A
Alveoli non schermati

STANDARD BRASILIANO 10A
Alveoli non schermati ABNT NBR 14136:2002

STANDARD NEOZELANDESE 10A
Alveoli non schermati AS/N25 3112

SOUTH AFRICAN STANDARD 16A
Shuttered socket SANS 164:1 (2006)

IP66
IP66 a spina inserita

Prese per uso industriale

Accessori per prese

Scatole

Serie DOMO

570.

Scatole vuote da parete

Scatole vuote da parete

Uscita cavo	Corrente	Colore	SCATOLA DA PARETE DIRITTA IP66/IP67/IP69		SCATOLA DA PARETE INCLINATA IP66/IP67/IP69			
CENTRINO DI FORATURA	16A		**570.0016** [3][4]	10/100	**570.0116** [3][4]	10		
	32A		**570.0032** [3][4]	10	**570.0132** [3][4]	10		
M20X1,5	16A						**570.0116.20** [1][2]	10
M25X1,5							**570.0116.25** [1][2]	10
M32X1,5	32A						**570.0132.32** [1][2]	10
M40X1,5	63A						**570.M0163** [1][2]	6
M63X1,5	125A						**570.M0125** [1][2]	6

[1] Ingresso aperto filettato
[2] Tappo/passacavo filettato incluso
[3] Parete liscia con centrino per foratura
[4] Passacavo in gomma incluso
Accetta tappo coprivite.
Complete di viti per fissaggio presa

Kit

ACCESSORI INVOLUCRI

654.

Descrizione	Flangia	Note	Colore	IP	Kit mostrine	
MOSTRINA PREFORATA	84x106mm	84x106 --> 75x75		IP66	**654.0108**	5

Completa di guarnizione

Kit

		Serie OPTIMA	
		654.	
Descrizione	**Note**	**Kit micro-switch (adatto per prese Serie OPTIMA)**	
KIT MISCROSWITCH	16 32A NC	**654.0392**	10
	16 32A NO	**654.0391**	10
	63 125A NC	**654.0394**	10
	63 125A NO	**654.0393**	10

Adatto solo alle versioni da incasso inclinate

		Serie OPTIMA-TOP	
		654.	
Descrizione	**Note**	**Colore**	**Kit accessori per spine e prese**
MORSETTIERA ENTRA-ESCI	6mm²		**654.0382** 100

Per esecuzioni OPTIMA-TOP 5 poli

		Serie UNION	
		805.	
Descrizione	**IP**	**Colore**	**Uscita cavo**	**Kit accessori per spine e prese**
PASSACAVO FILETTATO	IP55		M20X1,5	**805.5020** 100/1000
			M25X1,5	**805.5025** 100/1000
			M32X1,5	**805.5032** 100/1000

2.3

Prese con dispositivo di blocco

- Serie OMNIA
  Prese con dispositivo di blocco per uso industriale
- Serie OMNIAPLUS
  Presa interbloccata domestica
- Sistema OMNIA
  Sistema modulare da incasso e da parete
- Serie ADVANCE2
  Prese con dispositivo di blocco per uso industriale
- Sistema ADVANCE2
  Sistema modulare per la realizzazione di batterie di distribuzione - IP66
- Serie ADVANCE-GRP
  Prese da parete con dispositivo di blocco
- Sistema ADVANCE-GRP
  Sistema modulare - IP66

SCAME

Prese con dispositivo di blocco

Serie OMNIA

Tensione nominale >50V >> Senza base portafusibili >> Da incasso

					Serie OMNIA			
					400.			
					IP44			
					PRESA INTERBLOCCATA			
					IP44			
					136x125mm			
Poli	**h**	**Volt**	**Hz**	**Colore**	16A		32A	
2P+T	2h	>50V	>300-500Hz		**400.16832** [1]	6	**400.32832** [1]	6
	3h	>50-250V	Corr. continua		**400.16834** [2]	6	**400.32834** [2]	6
	4h	100-130V	50Hz 60Hz		**400.1670**	6	**400.3270**	6
	6h	200-250V			**400.1683**	6	**400.3283**	6
	7h	480-500V			**400.16836**	6	**400.32836**	6
	8h	>250V	Corr. continua		**400.16838** [2]	6	**400.32838** [2]	6
	9h	380-415V	50Hz 60Hz		**400.1678**	6	**400.3278**	6
	12h	TST>50V			**400.16833**	6	**400.32833**	6
3P+T	2h	>50V	>300-500Hz		**400.16862** [1]	6	**400.32862** [1]	6
	3h	380V 50Hz / 440V 60Hz	50Hz 60Hz		**400.16864**	6	**400.32864**	6
	4h	100-130V			**400.1672**	6	**400.3272**	6
	5h	600-690V			**400.16867** [3]	6	**400.32867** [3]	6
	6h	380-415V			**400.1686**	6	**400.3286**	6
	7h	480-500V			**400.16866**	6	**400.32866**	6
	9h	200-250V			**400.1674**	6	**400.3274**	6
	10h	>50V	100-300Hz		**400.16861** [1]	6	**400.32861** [1]	6
	11h	440-460V	60Hz		**400.16865**	6	**400.32865**	6
3P+N+T	2h	>50V	>300-500Hz		**400.16872** [1]	6	**400.32872** [1]	6
	3h	380V 50Hz / 440V 60Hz	50Hz 60Hz		**400.16874**	6	**400.32874**	6
	4h	100-130V			**400.1679**	6	**400.3279**	6
	5h	600-690V			**400.16877** [3]	6	**400.32877** [3]	6
	6h	346-415V			**400.1687**	6	**400.3287**	6
	7h	480-500V			**400.16876**	6	**400.32876**	6
	9h	208-250V			**400.1675**	6	**400.3275**	6
	11h	440-460V	60Hz		**400.16875**	6	**400.32875**	6

[1] La corrente massima prelevabile, in considerazione delle sovratemperature massime ammesse dalla norma di riferimento, per prodotti con frequenze superiori a 100 Hz deve essere declassata rispetto alla corrente nominale del 25-30%; contattare il Servizio Tecnico Scame per maggiori informazioni.

[2] Per l'utilizzo in corrente continua raccomandiamo di utilizzare protezioni con caratteristiche idonee alla tipologia di impianto; contattare il Servizio Tecnico Scame per maggiori informazioni.

[3] Si richiede particolare attenzione nella scelta del fusibile adeguato alla tensione dell'impianto.

Complete di viti di fissaggio in acciaio inox.

Tensione nominale >50V >> Senza base portafusibili >> Da incasso

IP66/IP67

Poli	h	Volt	Hz	Colore	Serie OMNIA 405. PRESA INTERBLOCCATA IP66/IP67 136x125mm 16A		136x125mm 32A		136x275mm 63A	
2P+T	2h	>50V	>300-500Hz		**405.16832** [1]	6	**405.32832** [1]	6		
	3h	>50-250V	Corr. continua		**405.16834** [2]	6	**405.32834** [2]	6		
	4h	100-130V	50Hz 60Hz		**405.1670**	6	**405.3270**	6	**405.6370**	1/6
	6h	200-250V			**405.1683**	6	**405.3283**	6	**405.6383**	1/6
	7h	480-500V			**405.16836**	6	**405.32836**	6	**405.63836**	1/6
	8h	>250V	Corr. continua		**405.16838** [2]	6	**405.32838** [2]	6		
	9h	380-415V	50Hz 60Hz		**405.1678**	6	**405.3278**	6	**405.6378**	1/6
	12h	TST>50V			**405.16833**	6	**405.32833**	6	**405.63833**	1/6
3P+T	2h	>50V	>300-500Hz		**405.16862** [1]	6	**405.32862** [1]	6		
	3h	380V 50Hz / 440V 60Hz	50Hz 60Hz		**405.16864**	6	**405.32864**	6		
	4h	100-130V			**405.1672**	6	**405.3272**	6	**405.6372**	1/6
	5h	600-690V			**405.16867** [3]	6	**405.32867** [3]	6	**405.63867** [3]	1/6
	6h	380-415V			**405.1686**	6	**405.3286**	6	**405.6386**	1/6
	7h	480-500V			**405.16866**	6	**405.32866**	6	**405.63866**	1/6
	9h	200-250V			**405.1674**	6	**405.3274**	6	**405.6374**	1/6
	10h	>50V	100-300Hz		**405.16861** [1]	6	**405.32861** [1]	6		
	11h	440-460V	60Hz		**405.16865**	6	**405.32865**	6	**405.63865**	6
3P+N+T	2h	>50V	>300-500Hz		**405.16872** [1]	6	**405.32872** [1]	6		
	3h	380V 50Hz / 440V 60Hz	50Hz 60Hz		**405.16874**	6	**405.32874**	6		
	4h	100-130V			**405.1679**	6	**405.3279**	6	**405.6379**	1/6
	5h	600-690V			**405.16877** [3]	6	**405.32877** [3]	6	**405.63877** [3]	6
	6h	346-415V			**405.1687**	6	**405.3287**	6	**405.6387**	1/6
	7h	480-500V			**405.16876**	6	**405.32876**	6	**405.63876**	1/6
	9h	208-250V			**405.1675**	6	**405.3275**	6	**405.6375**	1/6
	11h	440-460V	60Hz		**405.16875**	6	**405.32875**	6	**405.63875**	6

[1] La corrente massima prelevabile, in considerazione delle sovratemperature massime ammesse dalla norma di riferimento, per prodotti con frequenze superiori a 100 Hz deve essere declassata rispetto alla corrente nominale del 25-30%; contattare il Servizio Tecnico Scame per maggiori informazioni.

[2] Per l'utilizzo in corrente continua raccomandiamo di utilizzare protezioni con caratteristiche idonee alla tipologia di impianto; contattare il Servizio Tecnico Scame per maggiori informazioni.

[3] Si richiede particolare attenzione nella scelta del fusibile adeguato alla tensione dell'impianto.
Complete di viti di fissaggio in acciaio inox.

Prese con dispositivo di blocco

Serie OMNIA

Tensione nominale >50V >> Senza base portafusibili >> Da parete

IP44

Poli	h	Volt	Hz	Colore	Serie OMNIA 500. PRESA INTERBLOCCATA IP44 136x125mm 16A		Serie OMNIA 500. PRESA INTERBLOCCATA IP44 136x125mm 32A	
2P+T	2h	>50V	>300-500Hz		**500.16832** [1]	6	**500.32832** [1]	6
	3h	>50-250V	Corr. continua		**500.16834** [2]	6	**500.32834** [2]	6
	4h	100-130V	50Hz 60Hz		**500.1670**	6	**500.3270**	6
	6h	200-250V			**500.1683**	6	**500.3283**	6
	7h	480-500V			**500.16836**	6	**500.32836**	6
	8h	>250V	Corr. continua		**500.16838** [2]	6	**500.32838** [2]	6
	9h	380-415V	50Hz 60Hz		**500.1678**	6	**500.3278**	6
	12h	TST>50V			**500.16833**	6	**500.32833**	6
3P+T	2h	>50V	>300-500Hz		**500.16862** [1]	6	**500.32862** [1]	6
	3h	380V 50Hz / 440V 60Hz	50Hz 60Hz		**500.16864**	6	**500.32864**	6
	4h	100-130V			**500.1672**	6	**500.3272**	6
	5h	600-690V			**500.16867** [3]	6	**500.32867** [3]	6
	6h	380-415V			**500.1686**	6	**500.3286**	6
	7h	480-500V			**500.16866**	6	**500.32866**	6
	9h	200-250V			**500.1674**	6	**500.3274**	6
	10h	>50V	100-300Hz		**500.16861** [1]	6	**500.32861** [1]	6
	11h	440-460V	60Hz		**500.16865**	6	**500.32865**	6
3P+N+T	2h	>50V	>300-500Hz		**500.16872** [1]	6	**500.32872** [1]	6
	3h	380V 50Hz / 440V 60Hz	50Hz 60Hz		**500.16874**	6	**500.32874**	6
	4h	100-130V			**500.1679**	6	**500.3279**	6
	5h	600-690V			**500.16877** [3]	6	**500.32877** [3]	6
	6h	346-415V			**500.1687**	6	**500.3287**	6
	7h	480-500V			**500.16876**	6	**500.32876**	6
	9h	208-250V			**500.1675**	6	**500.3275**	6
	11h	440-460V	60Hz		**500.16875**	6	**500.32875**	6

[1] La corrente massima prelevabile, in considerazione delle sovratemperature massime ammesse dalla norma di riferimento, per prodotti con frequenze superiori a 100 Hz deve essere declassata rispetto alla corrente nominale del 25-30%; contattare il Servizio Tecnico Scame per maggiori informazioni.

[2] Per l'utilizzo in corrente continua raccomandiamo di utilizzare protezioni con caratteristiche idonee alla tipologia di impianto; contattare il Servizio Tecnico Scame per maggiori informazioni.

[3] Si richiede particolare attenzione nella scelta del fusibile adeguato alla tensione dell'impianto.

Complete di viti di fissaggio in acciaio inox.

Nota: forare con ingresso METRICO per installazione sul Sistema ADVANCE2.

Parete liscia con centrino per foratura

Tensione nominale >50V >> Senza base portafusibili >> Da parete

IP66/IP67

					Serie OMNIA							
					505.							
					PRESA INTERBLOCCATA							
					IP66/IP67							
					136x125mm						136x275mm	
Poli	**h**	**Volt**	**Hz**	**Colore**	16A			32A			63A	
2P+T	2h	>50V	>300-500Hz		**505.16832** [1]	6		**505.32832** [1]	6			
	3h	>50-250V	Corr. continua		**505.16834** [2]	6		**505.32834** [2]	6		**505.63834** [2]	
	4h	100-130V	50Hz 60Hz		**505.1670**	6		**505.3270**	6		**505.6370**	
	6h	200-250V			**505.1683**	6		**505.3283**	6		**505.6383**	6
	7h	480-500V			**505.16836**	6		**505.32836**	6		**505.63836**	
	8h	>250V	Corr. continua		**505.16838** [2]	6		**505.32838** [2]	6			
	9h	380-415V	50Hz 60Hz		**505.1678**	6		**505.3278**	6		**505.6378**	
	12h	TST>50V			**505.16833**	6		**505.32833**	6		**505.63833**	
3P+T	2h	>50V	>300-500Hz		**505.16862** [1]	6		**505.32862** [1]	6			
	3h	380V 50Hz / 440V 60Hz	50Hz 60Hz		**505.16864**	6		**505.32864**	6			
	4h	100-130V			**505.1672**	6		**505.3272**	6		**505.6372**	
	5h	600-690V			**505.16867** [3]	6		**505.32867** [3]	6		**505.63867** [3]	
	6h	380-415V			**505.1686**	6		**505.3286**	6		**505.6386**	6
	7h	480-500V			**505.16866**	6		**505.32866**	6		**505.63866**	
	9h	200-250V			**505.1674**	6		**505.3274**	6		**505.6374**	
	10h	>50V	100-300Hz		**505.16861** [1]	6		**505.32861** [1]	6			
	11h	440-460V	60Hz		**505.16865**	6		**505.32865**	6		**505.63865**	
3P+N+T	2h	>50V	>300-500Hz		**505.16872** [1]	6		**505.32872** [1]	6			
	3h	380V 50Hz / 440V 60Hz	50Hz 60Hz		**505.16874**	6		**505.32874**	6			
	4h	100-130V			**505.1679**	6		**505.3279**	6		**505.6379**	
	5h	600-690V			**505.16877** [3]	6		**505.32877** [3]	6		**505.63877** [3]	
	6h	346-415V			**505.1687**	6		**505.3287**	6		**505.6387**	6
	7h	480-500V			**505.16876**	6		**505.32876**	6		**505.63876**	
	9h	208-250V			**505.1675**	6		**505.3275**	6		**505.6375**	
	11h	440-460V	60Hz		**505.16875**	6		**505.32875**	6		**505.63875**	

[1] La corrente massima prelevabile, in considerazione delle sovratemperature massime ammesse dalla norma di riferimento, per prodotti con frequenze superiori a 100 Hz deve essere declassata rispetto alla corrente nominale del 25-30%; contattare il Servizio Tecnico Scame per maggiori informazioni.

[2] Per l'utilizzo in corrente continua raccomandiamo di utilizzare protezioni con caratteristiche idonee alla tipologia di impianto; contattare il Servizio Tecnico Scame per maggiori informazioni.

[3] Si richiede particolare attenzione nella scelta del fusibile adeguato alla tensione dell'impianto.

Complete di viti di fissaggio in acciaio inox.

Nota: forare con ingresso METRICO per installazione sul Sistema ADVANCE2.

Parete liscia con centrino per foratura

Prese con dispositivo di blocco

Serie OMNIA

Tensione nominale >50V >> Con base portafusibili >> Da incasso

					Serie OMNIA			
					401.			
					IP44			
					PRESA INTERBLOCCATA			
					IP44			
					136x125mm			
Poli	**h**	**Volt**	**Hz**	**Colore**	16A		32A	
2P+T	2h	>50V	>300-500Hz		**401.16832** [1]	6		
	3h	>50-250V	Corr. continua		**401.16834** [2]	6		
	4h	100-130V	50Hz 60Hz		**401.1670**	6	**401.3270**	6
	6h	200-250V			**401.1683**	6	**401.3283**	6
	7h	480-500V			**401.16836**	6		
	8h	>250V	Corr. continua		**401.16838** [2]	6		
	9h	380-415V	50Hz 60Hz		**401.1678**	6	**401.3278**	6
	12h	TST>50V			**401.16833**	6		
3P+T	2h	>50V	>300-500Hz		**401.16862** [1]	6		
	3h	380V 50Hz / 440V 60Hz	50Hz 60Hz		**401.16864**	6		
	4h	100-130V			**401.1672**	6	**401.3272**	6
	5h	600-690V			**401.16867** [3]	6		
	6h	380-415V			**401.1686**	6	**401.3286**	6
	7h	480-500V			**401.16866**	6		
	9h	200-250V			**401.1674**	6	**401.3274**	6
	10h	>50V	100-300Hz		**401.16861** [1]	6		
	11h	440-460V	60Hz		**401.16865**	6		
3P+N+T	2h	>50V	>300-500Hz		**401.16872** [1]	6		
	3h	380V 50Hz / 440V 60Hz	50Hz 60Hz		**401.16874**	6		
	4h	100-130V			**401.1679**	6	**401.3279**	6
	5h	600-690V			**401.16877** [3]	6		
	6h	346-415V			**401.1687**	6	**401.3287**	6
	7h	480-500V			**401.16876**	6		
	9h	208-250V			**401.1675**	6	**401.3275**	6
	11h	440-460V	60Hz		**401.16875**	6		

[1] La corrente massima prelevabile, in considerazione delle sovratemperature massime ammesse dalla norma di riferimento, per prodotti con frequenze superiori a 100 Hz deve essere declassata rispetto alla corrente nominale del 25-30%; contattare il Servizio Tecnico Scame per maggiori informazioni.

[2] Per l'utilizzo in corrente continua raccomandiamo di utilizzare protezioni con caratteristiche idonee alla tipologia di impianto; contattare il Servizio Tecnico Scame per maggiori informazioni.

[3] Si richiede particolare attenzione nella scelta del fusibile adeguato alla tensione dell'impianto.

Complete di viti di fissaggio in acciaio inox.

Fusibili non forniti

Tensione nominale >50V >> Con base portafusibili >> Da incasso

IP66/IP67

					Serie OMNIA 406.			
					PRESA INTERBLOCCATA IP66/IP67 136x125mm			
Poli	**h**	**Volt**	**Hz**	**Colore**	16A		32A	
2P+T	2h	>50V	>300-500Hz		**406.16832** [1]	6		
	3h	>50-250V	Corr. continua		**406.16834** [2]	6		
	4h	100-130V	50Hz 60Hz		**406.1670**	6	**406.3270**	6
	6h	200-250V			**406.1683**	6	**406.3283**	6
	7h	480-500V			**406.16836**	6		
	8h	>250V	Corr. continua		**406.16838** [2]	6		
	9h	380-415V	50Hz 60Hz		**406.1678**	6	**406.3278**	6
	12h	TST>50V			**406.16833**	6		
3P+T	2h	>50V	>300-500Hz		**406.16862** [1]	6		
	3h	380V 50Hz / 440V 60Hz	50Hz 60Hz		**406.16864**	6		
	4h	100-130V			**406.1672**	6	**406.3272**	6
	5h	600-690V			**406.16867** [3]	6		
	6h	380-415V			**406.1686**	6	**406.3286**	6
	7h	480-500V			**406.16866**	6		
	9h	200-250V			**406.1674**	6	**406.3274**	6
	10h	>50V	100-300Hz		**406.16861** [1]	6		
	11h	440-460V	60Hz		**406.16865**	6		
3P+N+T	2h	>50V	>300-500Hz		**406.16872** [1]	6		
	3h	380V 50Hz / 440V 60Hz	50Hz 60Hz		**406.16874**	6		
	4h	100-130V			**406.1679**	6	**406.3279**	6
	5h	600-690V			**406.16877** [3]	6		
	6h	346-415V			**406.1687**	6	**406.3287**	6
	7h	480-500V			**406.16876**	6		
	9h	208-250V			**406.1675**	6	**406.3275**	6
	11h	440-460V	60Hz		**406.16875**	6		

[1] La corrente massima prelevabile, in considerazione delle sovratemperature massime ammesse dalla norma di riferimento, per prodotti con frequenze superiori a 100 Hz deve essere declassata rispetto alla corrente nominale del 25-30%; contattare il Servizio Tecnico Scame per maggiori informazioni.

[2] Per l'utilizzo in corrente continua raccomandiamo di utilizzare protezioni con caratteristiche idonee alla tipologia di impianto; contattare il Servizio Tecnico Scame per maggiori informazioni.

[3] Si richiede particolare attenzione nella scelta del fusibile adeguato alla tensione dell'impianto.

Complete di viti di fissaggio in acciaio inox.

Fusibili non forniti

Prese con dispositivo di blocco

Serie OMNIA

Tensione nominale >50V >> Con base portafusibili >> Da parete

IP44

Poli	h	Volt	Hz	Colore	Serie OMNIA 501. PRESA INTERBLOCCATA IP44 136x125mm 16A		32A
2P+T	2h	>50V	>300-500Hz		**501.16832** [1]	6	
	3h	>50-250V	Corr. continua		**501.16834** [2]	6	
	4h	100-130V	50Hz 60Hz		**501.1670**	6	**501.3270**
	6h	200-250V			**501.1683**	6	**501.3283**
	7h	480-500V			**501.16836**	6	
	8h	>250V	Corr. continua		**501.16838** [2]	6	
	9h	380-415V	50Hz 60Hz		**501.1678**	6	**501.3278**
	12h	TST>50V			**501.16833**	6	
3P+T	2h	>50V	>300-500Hz		**501.16862** [1]	6	
	3h	380V 50Hz / 440V 60Hz	50Hz 60Hz		**501.16864**	6	
	4h	100-130V			**501.1672**	6	**501.3272**
	5h	600-690V			**501.16867** [3]	6	
	6h	380-415V			**501.1686**	6	**501.3286**
	7h	480-500V			**501.16866**	6	
	9h	200-250V			**501.1674**	6	**501.3274**
	10h	>50V	100-300Hz		**501.16861** [1]	6	
	11h	440-460V	60Hz		**501.16865**	6	
3P+N+T	2h	>50V	>300-500Hz		**501.16872** [1]	6	
	3h	380V 50Hz / 440V 60Hz	50Hz 60Hz		**501.16874**	6	
	4h	100-130V			**501.1679**	6	**501.3279**
	5h	600-690V			**501.16877** [3]	6	
	6h	346-415V			**501.1687**	6	**501.3287**
	7h	480-500V			**501.16876**	6	
	9h	208-250V			**501.1675**	6	**501.3275**
	11h	440-460V	60Hz		**501.16875**	6	

[1] La corrente massima prelevabile, in considerazione delle sovratemperature massime ammesse dalla norma di riferimento, per prodotti con frequenze superiori a 100 Hz deve essere declassata rispetto alla corrente nominale del 25-30%; contattare il Servizio Tecnico Scame per maggiori informazioni.

[2] Per l'utilizzo in corrente continua raccomandiamo di utilizzare protezioni con caratteristiche idonee alla tipologia di impianto; contattare il Servizio Tecnico Scame per maggiori informazioni.

[3] Si richiede particolare attenzione nella scelta del fusibile adeguato alla tensione dell'impianto.

Complete di viti di fissaggio in acciaio inox.

Nota: forare con ingresso METRICO per installazione sul Sistema ADVANCE2.

Parete liscia con centrino per foratura

Fusibili non forniti

Tensione nominale >50V >> Con base portafusibili >> Da parete

IP66/IP67

Poli	h	Volt	Hz	Colore	Serie OMNIA 506. PRESA INTERBLOCCATA IP66/IP67 136x125mm 16A		32A	
2P+T	2h	>50V	>300-500Hz		**506.16832** [1]	6		
	3h	>50-250V	Corr. continua		**506.16834** [2]	6		
	4h	100-130V	50Hz 60Hz		**506.1670**	6	**506.3270**	6
	6h	200-250V			**506.1683**	6	**506.3283**	6
	7h	480-500V			**506.16836**	6		
	8h	>250V	Corr. continua		**506.16838** [2]	6		
	9h	380-415V	50Hz 60Hz		**506.1678**	6	**506.3278**	6
	12h	TST>50V			**506.16833**	6		
3P+T	2h	>50V	>300-500Hz		**506.16862** [1]	6		
	3h	380V 50Hz / 440V 60Hz	50Hz 60Hz		**506.16864**	6		
	4h	100-130V			**506.1672**	6	**506.3272**	6
	5h	600-690V			**506.16867** [3]	6		
	6h	380-415V			**506.1686**	6	**506.3286**	6
	7h	480-500V			**506.16866**	6		
	9h	200-250V			**506.1674**	6	**506.3274**	6
	10h	>50V	100-300Hz		**506.16861** [1]	6		
	11h	440-460V	60Hz		**506.16865**	6		
3P+N+T	2h	>50V	>300-500Hz		**506.16872** [1]	6		
	3h	380V 50Hz / 440V 60Hz	50Hz 60Hz		**506.16874**	6		
	4h	100-130V			**506.1679**	6	**506.3279**	6
	5h	600-690V			**506.16877** [3]	6		
	6h	346-415V			**506.1687**	6	**506.3287**	6
	7h	480-500V			**506.16876**	6		
	9h	208-250V			**506.1675**	6	**506.3275**	6
	11h	440-460V	60Hz		**506.16875**	6		

[1] La corrente massima prelevabile, in considerazione delle sovratemperature massime ammesse dalla norma di riferimento, per prodotti con frequenze superiori a 100 Hz deve essere declassata rispetto alla corrente nominale del 25-30%; contattare il Servizio Tecnico Scame per maggiori informazioni.

[2] Per l'utilizzo in corrente continua raccomandiamo di utilizzare protezioni con caratteristiche idonee alla tipologia di impianto; contattare il Servizio Tecnico Scame per maggiori informazioni.

[3] Si richiede particolare attenzione nella scelta del fusibile adeguato alla tensione dell'impianto.

Complete di viti di fissaggio in acciaio inox.

Nota: forare con ingresso METRICO per installazione sul Sistema ADVANCE2.

Parete liscia con centrino per foratura

Fusibili non forniti

Prese con dispositivo di blocco

Serie OMNIA

Bassissima tensione <50V >> Da incasso (con trasformatore)

					Serie OMNIA			
					400.		405.	
					IP44		**IP66/IP67**	
					PRESA INTERBLOCCATA			
					IP44		IP66/IP67	
Corrente	**Poli**	**Volt**	**Hz**	**Colore**	136x125mm			
16A	2P	20-25V	50Hz 60Hz		**400.2416**	6	**405.2416**	6

Trasformatore SELV 220/24V~ 60VA (servizio continuo)
Non adatta Sistema ADVANCE2. Utlilizzare scatola art. 572.0309
Quando la spina è inserita si attiva un microinterruttore che chiude i circuiti interessati.

Bassissima tensione <50V >> Da incasso

						Serie OMNIA			
						400.		405.	
						IP44		**IP66/IP67**	
						PRESA INTERBLOCCATA			
						IP44		IP66/IP67	
Corrente	**Poli**	**h**	**Volt**	**Hz**	**Colore**	136x125mm			
16A	2P	12h	40-50V	50Hz 60Hz		**400.2421**	6	**405.2421**	6
			20-25V			**400.2420**	6	**405.2420**	6
32A		12h	40-50V			**400.2621**	6	**405.2621**	6
			20-25V			**400.2620**	6	**405.2620**	6

Le versioni senza trasformatore sono particolarmenete indicate negli impianti con trasformatore centralizzato.
Quando la spina è inserita si attiva un microinterruttore che chiude i circuiti interessati.

Bassissima tensione <50V >> Da parete

						Serie OMNIA			
						500.		505.	
						IP44		**IP66/IP67**	
						PRESA INTERBLOCCATA			
						IP44		IP66/IP67	
Corrente	**Poli**	**h**	**Volt**	**Hz**	**Colore**	136x125mm			
16A	2P	12h	40-50V	50Hz 60Hz		**500.2421**	6	**505.2421**	6
			20-25V			**500.2420**	6	**505.2420**	6
32A		12h	40-50V			**500.2621**	6	**505.2621**	6
			20-25V			**500.2620**	6	**505.2620**	6

Le versioni senza trasformatore sono particolarmenete indicate negli impianti con trasformatore centralizzato.
Nota: forare con ingresso METRICO per installazione sul Sistema ADVANCE2.
Quando la spina è inserita si attiva un microinterruttore che chiude i circuiti interessati.
Parete liscia con centrino per foratura

Serie OMNIA
Flangia 136x125mm

Prese con dispositivo di blocco

Serie OMNIAPLUS

Da incasso

Serie OMNIAPLUS

409.

Corrente	Versione	Senza protezione		Protezione con fusibile 6.3x32		Protezione magnetotermica		Protezione magnetotermica-differenziale	
		PRESA INT. DOMESTICA							
		2P+T							
		IP56							
10A	SVIZZERA	**409.0417**	6	**409.1417** [1]	6	**409.2417**	6	**409.3417**	6
	ARGENTINA	**409.0424**	6	**409.1424** [1]	6	**409.2424** [2]	6	**409.3424** [2]	6
	BRASILIANA	**409.0421**	6	**409.1421** [1]	6	**409.2421**	6	**409.3421**	6
16A	BIVALENTE	**409.0403**	6	**409.1403** [1]	6	**409.2403**	6	**409.3403**	6
	FRANCESE	**409.0411**	6	**409.1411** [1]	6	**409.2411**	6	**409.3411**	6
	TEDESCA	**409.0407**	6	**409.1407** [1]	6	**409.2407**	6	**409.3407**	6
	P30	**409.0404**	6	**409.1404** [1]	6	**409.2404**	6	**409.3404**	6
	P40	**409.0405**	6	**409.1405** [1]	6	**409.2405**	6	**409.3405**	6

[1] Fusibili forniti

[2] 10A, C10

STANDARD ITALIANO P17/11 16A (bivalente)
Alveoli schermati CEI 23-50

STANDARD FRANCESE 16A
Alveoli schermati

STANDARD FRANCO/ TEDESCO 16A
Alveoli schermati

STANDARD ITALIANO P30 - 16A
Alveoli schermati CEI 23-50

PLURISTANDARD P40 16A
Alveoli schermati

STANDARD SVIZZERO 10A
Alveoli non schermati SEV 1011:1998

STANDARD ARGENTINO10A
Alveoli non schermati

STANDARD BRASILIANO 10A
Alveoli non schermati ABNT NBR 14136:2002

Presa interbloccata domestica

	Serie OMNIAPLUS
	409.

Descrizione	IP	Accessori
PRESA INT. DOMESTICA VUOTA	IP56	**409.0400** 6

Non abbinabile a prese Serie EVOLUTION a standard inglese, sudafricano e indiano.

Serie OMNIAPLUS
Esempi di applicazione (MBOX - OMNIA- ADVANCE2 - DOMINO)

IP66
IP66 a spina inserita

Prese con dispositivo di blocco

Sistema OMNIA

Sistema modulare da incasso e da parete

Sistema OMNIA

572.

Componenti per installazione da incasso

Dimensione	Note	SCATOLA	SCATOLA PER CARTONGESSO	INSERTO PER UNIONE	CORNICE
					IP55
160x149x72mm	OMNIA 16-32A	**572.0200** 1 2 6			
160x149x75mm			**572.0205** 1 2 6		
174x163x19mm					**572.0220** 3 4 6/60
				572.0210 60	

1 Completa di inserto per unione
2 Adatta per essere murata nella realizzazione di impianti “sotto traccia”
3 Grado di protezione IP55 quando accoppiato con relativo componente
4 Da utilizzare in abbinamento alle scatole da incasso

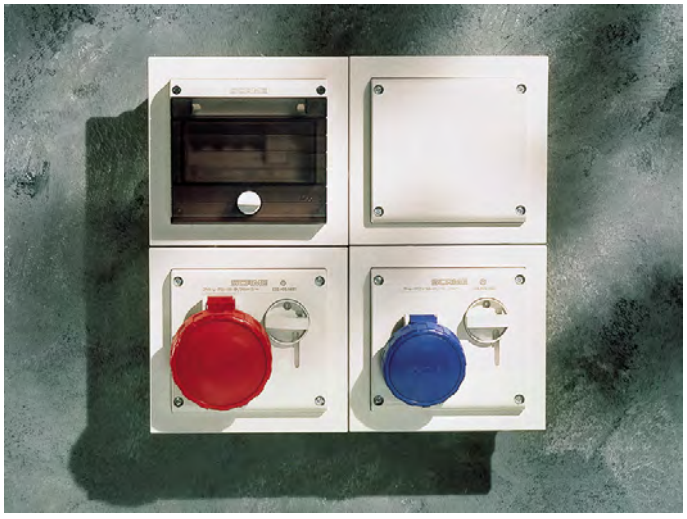

Sistema OMNIA
Esempio di installazione ad incasso (sotto traccia): centralino portapparecchi, scatola di derivazione e prese interbloccate Serie OMNIA. Esecuzione a tenuta stagna: IP55

Sistema modulare da incasso e da parete

		Sistema OMNIA		
		572.		
		Componenti per installazioni a parete - Scatole		
		SCATOLA	INVOLUCRO PER INTERRUTTORI	SCATOLA
Dimensione	**Note**		IP67	
135x125x70mm	16-32A	**572.0310** [1][2][3] 6		
135x275x89mm	63A			**572.0308** 6
136x125x85mm	OMNIA		**572.3390** [4] 6	
136x125x98mm	32A FUSE	**572.0309** 6		

[1] Accoppiato con centralino singolo (art. 572.0120) [potenza dissipabile 10W]
[2] Non adatta per articoli 400.2416 e 405.2416.
[3] Non accoglie prese 32A con fusibili
[4] Predisposta per il montaggio di interruttori (taglia Y1 - versione "R") e relativi dispositivi di comando (IP65).
Parete liscia con centrino per foratura
Grado di protezione IP67 quando accoppiato con relativo componente

Componenti per installazioni a parete - Scatole MBOX

		Sistema OMNIA	
		572.	
		Scatola cieca	**2 OMNIA**
		SCATOLA PORTA APPARECCHI	
Dimensione	**Note**	IP67	
136x275mm	2 OMNIA	**572.0320** 6	**572.0322** [1] 10

[1] Grado di protezione IP67 quando accoppiato con relativo componente
Foro Ø 40,5mm sul lato superiore
Possono essere installate nei quadri Serie MBOX5
Per uscita cavi utilizzare pressacavi antistrappo fam. 805.
Parete liscia con centrino per foratura

Prese con dispositivo di blocco

Sistema OMNIA

Componenti per installazioni a parete

		Sistema OMNIA		
		572.		
		2 OMNIA + centralino [6 DIN]	**3 OMNIA + centalino [6 DIN]**	**4 OMNIA + centralino [16 DIN]**
		CONTENITORE MODULARE		
Dimensione	**Potenza**	IP66		
136x472x146mm	12W	**572.0311** 1		
136x616x146mm			**572.0313** 1	
287x408x146mm				**572.0315**

Grado di protezione IP66 quando accoppiato con relativo componente
Potenza dissipabile calcolata in conformità alla norma CEI 23-49.
Parete liscia con centrino per foratura

Sistema OMNIA
Scatole con flangia 136x125mm

Componenti per installazioni a parete

	Sistema OMNIA		
	572.		
	2 OMNIA + scatola di derivazione	**3 OMNIA + scatola di derivazione**	**4 OMNIA + scatola di distribuzione**
	CONTENITORE MODULARE		
Dimensione	IP66		
136x472x146mm	**572.0312** 1		
136x616x146mm		**572.0314** 1	
287x408x146mm			**572.0316** 1

Grado di protezione IP66 quando accoppiato con relativo componente
Potenza dissipabile calcolata in conformità alla norma CEI 23-49.
Parete liscia con centrino per foratura

Componenti comuni

		Sistema OMNIA
		572.
		Centralino
		CENTRALINO
Dimensione	**Note**	IP55
136x125x25mm	6 DIN	**572.0120** 6

Accoppiato con scatola da parete (art. 572.0310) [potenza dissipabile 10W]
Completo di chiave, manopola e viti di fissaggio in acciaio inox
In caso di utilizzo con scatole da incasso la guida DIN è da fissare sulla cornice (da acquistare separatamente: art. 572.0220).
Guida DIN e supporti compresi
Il centralino può essere installato anche sui quadri Serie DOMINO da parete IP66.
Potenza dissipabile calcolata in conformità alla norma CEI 23-49.
Grado di protezione IP55 quando accoppiato con relativo componente

Prese con dispositivo di blocco
Sistema OMNIA

Componenti comuni

	Sistema OMNIA
	572.
	Calotta di protezione
	CALOTTA DI PROTEZIONE
Dimensione	IP20
122x98x54mm	**572.0330** 4

Entrata cavi superiore ed inferiore.
Per l'incasso delle prese Serie OMNIA 16-32A senza fusibili in quadri, lamiere, pannelli.
Completo di 2 viti di fissaggio.

Accessori per involucri

			ACCESSORI INVOLUCRI
			654.
Descrizione	**Dimensione**	**Note**	**Kit cavalletto pieghevole**
KIT CAVALLETTO Pieghevole	376x691x70mm	DOMINO IP66 - OMNIA	**654.0610** 1

Serie MOBIL
Quadri ASC IP55 su cavalletto pieghevole
Il pratico cavalletto pieghevole permette il trasporto del quadro anche con autoveicoli di limitate dimensioni.

Prese con dispositivo di blocco
Sistema OMNIA

Accessori per involucri

ACCESSORI INVOLUCRI

654.

Kit mascherine

IP	Versione	MOSTRINA COPRIFORO	COPERCHIO CON PORTAFRUTTO	MOSTRINA PREFORATA	
			136x125mm		
		OMNIA		16A [70x87]	32A [84x106]
IP55	BTICINO		**654.0121** [4] [5] 6		
	EVOLUTION		**654.0122** [4] 6		
IP66		**654.0120** [1] [2] [3] 6/72		**654.0125** [1] [2] [3] 6/72	**654.0126** [1] [2] [3] 6/72

[1] Chiude le aperture previste per le prese da incasso con interruttore di blocco Serie OMNIA.

[2] Completa di guarnizione

[3] Grado di protezione IP66 quando accoppiato con relativo componente

[4] Frutti inseriti a scatto.

[5] Questo portafrutto è realizzato dietro autorizzazione della Bticino spa ed è adatto ad ospitare frutti “Living International”, “Luna”, “Light” e “Light Tech”, i quali sono marchi registrati di proprietà della Bticino.

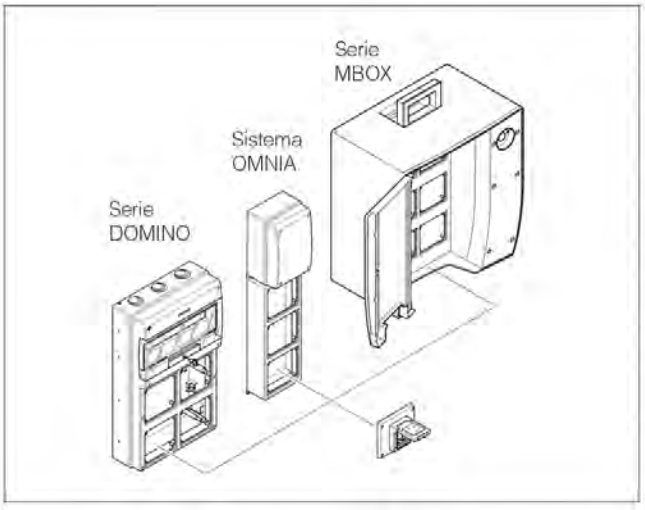

Serie OMNIA
Esempio di applicazione (flangia 136x125mm)

Accessori per involucri

				ACCESSORI INVOLUCRI 654.		
Descrizione	**Note**	**Colore**	**Din**	**Mostrine coprimoduli**		
COPRIMODULI	9x45mm		1/2 DIN			**654.0420** [1] 25/400
	18x45mm		1 DIN		**654.0410** [1] 25/250	
	72x45mm		4 DIN	**654.0400** 25		

[1] Da fissare su guida DIN

Poste fra gli apparecchi modulari favoriscono la dissipazione del calore distanziandoli di uno e mezzo modulo DIN.

					Serie TOP22 590.
Descrizione	**Colore**	**Taglia**	**Note**		**Contatti ausiliari**
CONTATTO NC		Y1	20A-40A		**590.PL004001** [1] 60
		Y2	63A-80A		**590.PL004003** [1] 10
CONTATTO NA		Y1	20A-40A		**590.PL004002** [2] 60
		Y2	63A-80A		**590.PL004004** [2] 10

[1] NC=Normalmente chiuso

[2] NA=Normalmente aperto

Aggancio a scatto

Prese con dispositivo di blocco

Serie ADVANCE2

Tensione nominale >50V >> Versione normale

Senza base portafusibili
IP44

Poli	h	Volt	Hz	Colore	Serie ADVANCE 2 560. PRESA INTERBLOCCATA IP44 106x240mm M25X1,5 16A		32A	
2P+T	2h	>50V	>300-500Hz		**560.16832** [1]	1/12	**560.32832** [1]	1/12
	3h	>50-250V	Corr. continua		**560.16834** [2]	12	**560.32834** [2]	1/12
	4h	100-130V	50Hz 60Hz		**560.1670**	1/12	**560.3270**	1/12
	6h	200-250V			**560.1683**	1/12	**560.3283**	1/12
	7h	480-500V			**560.16836**	1/12	**560.32836**	1/12
	8h	>250V	Corr. continua		**560.16838** [2]	1/12	**560.32838** [2]	1/12
	9h	380-415V	50Hz 60Hz		**560.1678**	1/12	**560.3278**	1/12
	12h	TST>50V			**560.16833**	12	**560.32833**	12
3P+T	2h	>50V	>300-500Hz		**560.16862** [1]	1/12	**560.32862** [1]	1/12
	3h	380V 50Hz / 440V 60Hz	50Hz 60Hz		**560.16864**	1/12	**560.32864**	12
	4h	100-130V			**560.1672**	1/12	**560.3272**	1/12
	5h	600-690V			**560.16867** [3]	1/12	**560.32867** [3]	1/12
	6h	380-415V			**560.1686**	1/12	**560.3286**	1/12
	7h	480-500V			**560.16866**	1/12	**560.32866**	1/12
	9h	200-250V			**560.1674**	1/12	**560.3274**	1/12
	10h	>50V	100-300Hz		**560.16861** [1]	1/12	**560.32861** [1]	1/12
	11h	440-460V	60Hz		**560.16865**	1/12	**560.32865**	12
3P+N+T	2h	>50V	>300-500Hz		**560.16872** [1]	1/12	**560.32872** [1]	1/12
	3h	380V 50Hz / 440V 60Hz	50Hz 60Hz		**560.16874**	12	**560.32874**	1/12
	4h	100-130V			**560.1679**	1/12	**560.3279**	1/12
	5h	600-690V			**560.16877** [3]	1/12	**560.32877** [3]	1/12
	6h	346-415V			**560.1687**	1/12	**560.3287**	1/12
	7h	480-500V			**560.16876**	1/12	**560.32876**	1/12
	9h	208-250V			**560.1675**	1/12	**560.3275**	1/12
	11h	440-460V	60Hz		**560.16875**	1/12	**560.32875**	1/12

[1] La corrente massima prelevabile, in considerazione delle sovratemperature massime ammesse dalla norma di riferimento, per prodotti con frequenze superiori a 100 Hz deve essere declassata rispetto alla corrente nominale del 25-30%; contattare il Servizio Tecnico Scame per maggiori informazioni.

[2] Per l'utilizzo in corrente continua raccomandiamo di utilizzare protezioni con caratteristiche idonee alla tipologia di impianto; contattare il Servizio Tecnico Scame per maggiori informazioni.

[3] Si richiede particolare attenzione nella scelta del fusibile adeguato alla tensione dell'impianto.

Complete di viti di fissaggio in acciaio inox.
Ingresso aperto filettato
Pressacavo incluso
Tappo/passacavo filettato incluso

Tensione nominale >50V >> Versione normale

Senza base portafusibili
IP66/IP67

					Serie ADVANCE 2							
					561.							
					PRESA INTERBLOCCATA							
					IP66/IP67							
					106x240mm						136x390mm	
					M25X1,5						M40X1,5	
Poli	**h**	**Volt**	**Hz**	**Colore**	16A			32A			63A	
2P+T	2h	>50V	>300-500Hz		**561.16832** [1]	1/12		**561.32832** [1]	1/12			
	3h	>50-250V	Corr. continua		**561.16834** [2]	12		**561.32834** [2]	1/12		**561.63834** [2] [4]	1/4
	4h	100-130V	50Hz 60Hz		**561.1670**	1/12		**561.3270**	1/12		**561.6370** [4]	1/4
	6h	200-250V			**561.1683**	1/12		**561.3283**	1/12		**561.6383** [4]	1/4
	7h	480-500V			**561.16836**	1/12		**561.32836**	1/12		**561.63836** [4]	4
	8h	>250V	Corr. continua		**561.16838** [2]	1/12		**561.32838** [2]	1/12		**561.63838** [2] [4]	1/4
	9h	380-415V	50Hz 60Hz		**561.1678**	1/12		**561.3278**	1/12		**561.6378** [4]	1/4
	12h	TST>50V			**561.16833**	1/12		**561.32833**	1/12		**561.63833** [4]	1/4
3P+T	2h	>50V	>300-500Hz		**561.16862** [1]	1/12		**561.32862** [1]	1/12			
	3h	380V 50Hz / 440V 60Hz	50Hz 60Hz		**561.16864**	1/12		**561.32864**	1/12			
	4h	100-130V			**561.1672**	1/12		**561.3272**	1/12		**561.6372** [4]	1/4
	5h	600-690V			**561.16867** [3]	1/12		**561.32867** [3]	1/12		**561.63867** [3] [4]	1/4
	6h	380-415V			**561.1686**	1/12		**561.3286**	1/12		**561.6386** [4]	1/4
	7h	480-500V			**561.16866**	12		**561.32866**	1/12		**561.63866** [4]	1/4
	9h	200-250V			**561.1674**	1/12		**561.3274**	1/12		**561.6374** [4]	1/4
	10h	>50V	100-300Hz		**561.16861** [1]	12		**561.32861** [1]	1/12			
	11h	440-460V	60Hz		**561.16865**	12		**561.32865**	1/12		**561.63865** [4]	1/4
3P+N+T	2h	>50V	>300-500Hz		**561.16872** [1]	12		**561.32872** [1]	1/12			
	3h	380V 50Hz / 440V 60Hz	50Hz 60Hz		**561.16874**	1/12		**561.32874**	1/12			
	4h	100-130V			**561.1679**	1/12		**561.3279**	1/12		**561.6379** [4]	1/4
	5h	600-690V			**561.16877** [3]	1/12		**561.32877** [3]	1/12		**561.63877** [3] [4]	4
	6h	346-415V			**561.1687**	1/12		**561.3287**	1/12		**561.6387** [4]	1/4
	7h	480-500V			**561.16876**	1/12		**561.32876**	12		**561.63876** [4]	1/4
	9h	208-250V			**561.1675**	1/12		**561.3275**	1/12		**561.6375** [4]	1/4
	11h	440-460V	60Hz		**561.16875**	12		**561.32875**	12		**561.63875** [4]	4

[1] La corrente massima prelevabile, in considerazione delle sovratemperature massime ammesse dalla norma di riferimento, per prodotti con frequenze superiori a 100 Hz deve essere declassata rispetto alla corrente nominale del 25-30%; contattare il Servizio Tecnico Scame per maggiori informazioni.

[2] Per l'utilizzo in corrente continua raccomandiamo di utilizzare protezioni con caratteristiche idonee alla tipologia di impianto; contattare il Servizio Tecnico Scame per maggiori informazioni.

[3] Si richiede particolare attenzione nella scelta del fusibile adeguato alla tensione dell'impianto.

[4] [LARGE] Possibilità di ingresso dal lato inferiore (pareti lisce con centrino per foratura)
Complete di viti di fissaggio in acciaio inox.
Ingresso aperto filettato
Pressacavo incluso
Tappo/passacavo filettato incluso

Prese con dispositivo di blocco

Serie ADVANCE2

Tensione nominale >50V >> Versione normale [FUSE]

Con base portafusibili
IP44

Poli	h	Volt	Hz	Colore	Serie ADVANCE 2 562. PRESA INTERBLOCCATA IP44 106x240mm M25X1,5 16A		32A	
2P+T	2h	>50V	>300-500Hz		**562.16832** [1]	1/12	**562.32832** [1]	1/12
	3h	>50-250V	Corr. continua		**562.16834** [2]	1/12	**562.32834** [2]	1/12
	4h	100-130V	50Hz 60Hz		**562.1670**	1/12	**562.3270**	1/12
	6h	200-250V			**562.1683**	1/12	**562.3283**	1/12
	7h	480-500V			**562.16836**	12	**562.32836**	1/12
	8h	>250V	Corr. continua		**562.16838** [2]	12	**562.32838** [2]	1/12
	9h	380-415V	50Hz 60Hz		**562.1678**	1/12	**562.3278**	1/12
	12h	TST>50V			**562.16833**	1/12	**562.32833**	1/12
3P+T	2h	>50V	>300-500Hz		**562.16862** [1]	1/12	**562.32862** [1]	1/12
	3h	380V 50Hz / 440V 60Hz	50Hz 60Hz		**562.16864**	1/12	**562.32864**	1/12
	4h	100-130V			**562.1672**	1/12	**562.3272**	1/12
	5h	600-690V			**562.16867** [3]	1/12	**562.32867** [3]	1/12
	6h	380-415V			**562.1686**	1/12	**562.3286**	1/12
	7h	480-500V			**562.16866**	12	**562.32866**	1/12
	9h	200-250V			**562.1674**	1/12	**562.3274**	1/12
	10h	>50V	100-300Hz		**562.16861** [1]	1/12	**562.32861** [1]	1/12
	11h	440-460V	60Hz		**562.16865**	1/12	**562.32865**	1/12
3P+N+T	2h	>50V	>300-500Hz		**562.16872** [1]	1/12	**562.32872** [1]	1/12
	3h	380V 50Hz / 440V 60Hz	50Hz 60Hz		**562.16874**	1/12	**562.32874**	1/12
	4h	100-130V			**562.1679**	1/12	**562.3279**	1/12
	5h	600-690V			**562.16877** [3]	12	**562.32877** [3]	1/12
	6h	346-415V			**562.1687**	1/12	**562.3287**	1/12
	7h	480-500V			**562.16876**	1/12	**562.32876**	1/12
	9h	208-250V			**562.1675**	1/12	**562.3275**	1/12
	11h	440-460V	60Hz		**562.16875**	12	**562.32875**	1/12

[1] La corrente massima prelevabile, in considerazione delle sovratemperature massime ammesse dalla norma di riferimento, per prodotti con frequenze superiori a 100 Hz deve essere declassata rispetto alla corrente nominale del 25-30%; contattare il Servizio Tecnico Scame per maggiori informazioni.

[2] Per l'utilizzo in corrente continua raccomandiamo di utilizzare protezioni con caratteristiche idonee alla tipologia di impianto; contattare il Servizio Tecnico Scame per maggiori informazioni.

[3] Si richiede particolare attenzione nella scelta del fusibile adeguato alla tensione dell'impianto.

Complete di viti di fissaggio in acciaio inox.
Ingresso aperto filettato
Pressacavo incluso
Tappo/passacavo filettato incluso
Fusibili non forniti

Tensione nominale >50V >> Versione normale [FUSE]

Con base portafusibili IP66/IP67

					Serie ADVANCE 2					
					563.					
					PRESA INTERBLOCCATA					
					IP66/IP67					
					106x240mm				136x390mm	
					M25X1,5				M40X1,5	
Poli	**h**	**Volt**	**Hz**	**Colore**	16A		32A		63A	
2P+T	2h	>50V	>300-500Hz		**563.16832** [1]	1/12	**563.32832** [1]	1/12		
	3h	>50-250V	Corr. continua		**563.16834** [2]	1/12	**563.32834** [2]	1/12	**563.63834** [2] [4]	1/4
	4h	100-130V	50Hz 60Hz		**563.1670**	1/12	**563.3270**	1/12	**563.6370** [4]	1/4
	6h	200-250V			**563.1683**	1/12	**563.3283**	1/12	**563.6383** [4]	1/4
	7h	480-500V			**563.16836**	1/12	**563.32836**	12		
	8h	>250V	Corr. continua		**563.16838** [2]	1/12	**563.32838** [2]	1/12	**563.63838** [2] [4]	1/4
	9h	380-415V	50Hz 60Hz		**563.1678**	1/12	**563.3278**	1/12	**563.6378** [5] [4]	1/4
	12h	TST>50V			**563.16833**	1/12	**563.32833**	1/12	**563.63833** [4]	1/4
3P+T	2h	>50V	>300-500Hz		**563.16862** [1]	1/12	**563.32862** [1]	12		
	3h	380V 50Hz / 440V 60Hz	50Hz 60Hz		**563.16864**	1/12	**563.32864**	1/12		
	4h	100-130V			**563.1672**	1/12	**563.3272**	1/12	**563.6372** [4]	1/4
	5h	600-690V			**563.16867** [3]	1/12	**563.32867** [3]	1/12		
	6h	380-415V			**563.1686**	1/12	**563.3286**	1/12	**563.6386** [5] [4]	1/4
	7h	480-500V			**563.16866**	1/12	**563.32866**	1/12		
	9h	200-250V			**563.1674**	1/12	**563.3274**	1/12	**563.6374** [4]	1/4
	10h	>50V	100-300Hz		**563.16861** [1]	1/12	**563.32861** [1]	1/12		
	11h	440-460V	60Hz		**563.16865**	1/12	**563.32865**	1/12		
3P+N+T	2h	>50V	>300-500Hz		**563.16872** [1]	1/12	**563.32872** [1]	12		
	3h	380V 50Hz / 440V 60Hz	50Hz 60Hz		**563.16874**	12	**563.32874**	12		
	4h	100-130V			**563.1679**	1/12	**563.3279**	1/12	**563.6379** [4]	1/4
	5h	600-690V			**563.16877** [3]	1/12	**563.32877** [3]	1/12		
	6h	346-415V			**563.1687**	1/12	**563.3287**	1/12	**563.6387** [5] [4]	1/4
	7h	480-500V			**563.16876**	12	**563.32876**	1/12		
	9h	208-250V			**563.1675**	1/12	**563.3275**	1/12	**563.6375** [4]	1/4
	11h	440-460V	60Hz		**563.16875**	1/12	**563.32875**	1/12		

[1] La corrente massima prelevabile, in considerazione delle sovratemperature massime ammesse dalla norma di riferimento, per prodotti con frequenze superiori a 100 Hz deve essere declassata rispetto alla corrente nominale del 25-30%; contattare il Servizio Tecnico Scame per maggiori informazioni.

[2] Per l'utilizzo in corrente continua raccomandiamo di utilizzare protezioni con caratteristiche idonee alla tipologia di impianto; contattare il Servizio Tecnico Scame per maggiori informazioni.

[3] Si richiede particolare attenzione nella scelta del fusibile adeguato alla tensione dell'impianto.

[4] [LARGE] Possibilità di ingresso dal lato inferiore (pareti lisce con centrino per foratura)

[5] Solo 400V

Complete di viti di fissaggio in acciaio inox.
Ingresso aperto filettato
Pressacavo incluso
Tappo/passacavo filettato incluso
Fusibili non forniti

Prese con dispositivo di blocco

Serie ADVANCE2

Tensione nominale >50V >> Versione normale [DIN]

Con guida DIN 6 moduli
IP44

					Serie ADVANCE 2			
					567.			
					PRESA INTERBLOCCATA			
					IP44			
					136x390mm			
					M25X1,5			
Poli	**h**	**Volt**	**Hz**	**Colore**	16A		32A	
2P+T	2h	>50V	>300-500Hz		**567.16832** [1]	1/4	**567.32832** [1]	1/4
	3h	>50-250V	Corr. continua		**567.16834** [2]	1/4	**567.32834** [2]	1/4
	4h	100-130V	50Hz 60Hz		**567.1670**	1/4	**567.3270**	1/4
	6h	200-250V			**567.1683**	1/4	**567.3283**	1/4
	7h	480-500V			**567.16836**	1/4	**567.32836**	1/4
	8h	>250V	Corr. continua		**567.16838** [2]	1/4	**567.32838** [2]	1/4
	9h	380-415V	50Hz 60Hz		**567.1678**	1/4	**567.3278**	1/4
	12h	TST>50V			**567.16833**	4	**567.32833**	1/4
3P+T	2h	>50V	>300-500Hz		**567.16862** [1]	4	**567.32862** [1]	1/4
	3h	380V 50Hz / 440V 60Hz	50Hz 60Hz		**567.16864**	1/4	**567.32864**	1/4
	4h	100-130V			**567.1672**	1/4	**567.3272**	1/4
	5h	600-690V			**567.16867** [3]	1/4	**567.32867** [3]	1/4
	6h	380-415V			**567.1686**	1/4	**567.3286**	1/4
	7h	480-500V			**567.16866**	1/4	**567.32866**	1/4
	9h	200-250V			**567.1674**	1/4	**567.3274**	1/4
	10h	>50V	100-300Hz		**567.16861** [1]	1/4	**567.32861** [1]	4
	11h	440-460V	60Hz		**567.16865**	1/4	**567.32865**	1/4
3P+N+T	2h	>50V	>300-500Hz		**567.16872** [1]	1/4	**567.32872** [1]	1/4
	3h	380V 50Hz / 440V 60Hz	50Hz 60Hz		**567.16874**	1/4	**567.32874**	1/4
	4h	100-130V			**567.1679**	1/4	**567.3279**	1/4
	5h	600-690V			**567.16877** [3]	1/4	**567.32877** [3]	1/4
	6h	346-415V			**567.1687**	1/4	**567.3287**	1/4
	7h	480-500V			**567.16876**	1/4	**567.32876**	1/4
	9h	208-250V			**567.1675**	1/4	**567.3275**	1/4
	11h	440-460V	60Hz		**567.16875**	1/4	**567.32875**	1/4

[1] La corrente massima prelevabile, in considerazione delle sovratemperature massime ammesse dalla norma di riferimento, per prodotti con frequenze superiori a 100 Hz deve essere declassata rispetto alla corrente nominale del 25-30%; contattare il Servizio Tecnico Scame per maggiori informazioni.

[2] Per l'utilizzo in corrente continua raccomandiamo di utilizzare protezioni con caratteristiche idonee alla tipologia di impianto; contattare il Servizio Tecnico Scame per maggiori informazioni.

[3] Si richiede particolare attenzione nella scelta del fusibile adeguato alla tensione dell'impianto.

Complete di viti di fissaggio in acciaio inox.
Ingresso aperto filettato
Pressacavo incluso
Tappo/passacavo filettato incluso
[LARGE] Possibilità di ingresso dal lato inferiore (pareti lisce con centrino per foratura)

Tensione nominale >50V >> Versione normale [DIN]

Con guida DIN 6 moduli
IP66/IP67

					Serie ADVANCE 2					
					568.					
					PRESA INTERBLOCCATA					
					IP66/IP67					
					136x390mm					
					M25X1,5				M40X1,5	
Poli	**h**	**Volt**	**Hz**	**Colore**	16A		32A		63A	
2P+T	2h	>50V	>300-500Hz		**568.16832** [1]	1/4	**568.32832** [1]	1/4		
	3h	>50-250V	Corr. continua		**568.16834** [2]	4	**568.32834** [2]	1/4	**568.63834** [2]	4
	4h	100-130V	50Hz 60Hz		**568.1670**	1/4	**568.3270**	1/4	**568.6370**	1/4
	6h	200-250V			**568.1683**	1/4	**568.3283**	1/4	**568.6383**	1/4
	7h	480-500V			**568.16836**	1/4	**568.32836**	1/4		
	8h	>250V	Corr. continua		**568.16838** [2]	1/4	**568.32838** [2]	1/4	**568.63838** [2]	1/4
	9h	380-415V	50Hz 60Hz		**568.1678**	1/4	**568.3278**	1/4	**568.6378** [4]	1/4
	12h	TST>50V			**568.16833**	1/4	**568.32833**	1/4	**568.63833**	1/4
3P+T	2h	>50V	>300-500Hz		**568.16862** [1]	1/4	**568.32862** [1]	1/4		
	3h	380V 50Hz / 440V 60Hz	50Hz 60Hz		**568.16864**	1/4	**568.32864**	1/4		
	4h	100-130V			**568.1672**	1/4	**568.3272**	1/4	**568.6372**	1/4
	5h	600-690V			**568.16867** [3]	1/4	**568.32867** [3]	1/4		
	6h	380-415V			**568.1686**	1/4	**568.3286**	1/4	**568.6386** [4]	1/4
	7h	480-500V			**568.16866**	4	**568.32866**	4		
	9h	200-250V			**568.1674**	1/4	**568.3274**	1/4	**568.6374**	1/4
	10h	>50V	100-300Hz		**568.16861** [1]	1/4	**568.32861** [1]	1/4		
	11h	440-460V	60Hz		**568.16865**	1/4	**568.32865**	1/4		
3P+N+T	2h	>50V	>300-500Hz		**568.16872** [1]	1/4	**568.32872** [1]	1/4		
	3h	380V 50Hz / 440V 60Hz	50Hz 60Hz		**568.16874**	1/4	**568.32874**	1/4		
	4h	100-130V			**568.1679**	1/4	**568.3279**	1/4	**568.6379**	1/4
	5h	600-690V			**568.16877** [3]	1/4	**568.32877** [3]	1/4		
	6h	346-415V			**568.1687**	1/4	**568.3287**	1/4	**568.6387** [4]	1/4
	7h	480-500V			**568.16876**	1/4	**568.32876**	1/4		
	9h	208-250V			**568.1675**	1/4	**568.3275**	1/4	**568.6375**	1/4
	11h	440-460V	60Hz		**568.16875**	1/4	**568.32875**	4		

[1] La corrente massima prelevabile, in considerazione delle sovratemperature massime ammesse dalla norma di riferimento, per prodotti con frequenze superiori a 100 Hz deve essere declassata rispetto alla corrente nominale del 25-30%; contattare il Servizio Tecnico Scame per maggiori informazioni.

[2] Per l'utilizzo in corrente continua raccomandiamo di utilizzare protezioni con caratteristiche idonee alla tipologia di impianto; contattare il Servizio Tecnico Scame per maggiori informazioni.

[3] Si richiede particolare attenzione nella scelta del fusibile adeguato alla tensione dell'impianto.

[4] Solo 400V

Complete di viti di fissaggio in acciaio inox.
Ingresso aperto filettato
Pressacavo incluso
Tappo/passacavo filettato incluso
[LARGE] Possibilità di ingresso dal lato inferiore (pareti lisce con centrino per foratura)

Prese con dispositivo di blocco

Serie ADVANCE2

Tensione nominale >50V >> Versione HD [HEAVY DUTY]

Serie ADVANCE 2-HD

564.

Con base portafusibile IP66/IP67

PRESA INTERBLOCCATA

IP66/IP67

Poli	h	Volt	Hz	Colore	106x240mm M25X1,5 16A		106x240mm M25X1,5 32A		136x390mm M40X1,5 63A	
2P+T	2h	>50V	>300-500Hz		**564.16832** [1]	1/12	**564.32832** [1]	1/12	**564.63832** [1] [4]	1/4
	3h	>50-250V	Corr. continua		**564.16834** [2]	1/12	**564.32834** [2]	1/12	**564.63834** [2] [4]	1/4
	4h	100-130V	50Hz 60Hz		**564.1670**	1/12	**564.3270**	1/12	**564.6370** [4]	1/4
	6h	200-250V			**564.1683**	1/12	**564.3283**	1/12	**564.6383** [4]	1/4
	7h	480-500V			**564.16836**	1/12	**564.32836**	1/12		
	8h	>250V	Corr. continua		**564.16838** [2]	1/12	**564.32838** [2]	1/12	**564.63838** [2] [4]	1/4
	9h	380-415V	50Hz 60Hz		**564.1678**	1/12	**564.3278**	1/12	**564.6378** [5] [4]	1/4
	12h	TST>50V			**564.16833**	1/12	**564.32833**	1/12	**564.63833** [4]	1/4
3P+T	2h	>50V	>300-500Hz		**564.16862** [1]	1/12	**564.32862** [1]	1/12		
	3h	380V 50Hz / 440V 60Hz	50Hz 60Hz		**564.16864**	12	**564.32864**	1/12		
	4h	100-130V			**564.1672**	1/12	**564.3272**	1/12	**564.6372** [4]	1/4
	5h	600-690V			**564.16867** [3]	1/12	**564.32867** [3]	1/12		
	6h	380-415V			**564.1686**	1/12	**564.3286**	1/12	**564.6386** [5] [4]	1/4
	7h	480-500V			**564.16866**	1/12	**564.32866**	1/12		
	9h	200-250V			**564.1674**	1/12	**564.3274**	1/12	**564.6374** [4]	1/4
	10h	>50V	100-300Hz		**564.16861** [1]	1/12	**564.32861** [1]	1/12		
	11h	440-460V	60Hz		**564.16865**	12	**564.32865**	1/12		
3P+N+T	2h	>50V	>300-500Hz		**564.16872** [1]	1/12	**564.32872** [1]	1/12		
	3h	380V 50Hz / 440V 60Hz	50Hz 60Hz		**564.16874**	1/12	**564.32874**	1/12		
	4h	100-130V			**564.1679**	1/12	**564.3279**	1/12	**564.6379** [4]	1/4
	5h	600-690V			**564.16877** [3]	1/12	**564.32877** [3]	12		
	6h	346-415V			**564.1687**	1/12	**564.3287**	1/12	**564.6387** [5] [4]	1/4
	7h	480-500V			**564.16876**	1/12	**564.32876**	1/12		
	9h	208-250V			**564.1675**	1/12	**564.3275**	1/12	**564.6375** [4]	1/4
	11h	440-460V	60Hz		**564.16875**	1/12	**564.32875**	1/12		

[1] La corrente massima prelevabile, in considerazione delle sovratemperature massime ammesse dalla norma di riferimento, per prodotti con frequenze superiori a 100 Hz deve essere declassata rispetto alla corrente nominale del 25-30%; contattare il Servizio Tecnico Scame per maggiori informazioni.

[2] Per l'utilizzo in corrente continua raccomandiamo di utilizzare protezioni con caratteristiche idonee alla tipologia di impianto; contattare il Servizio Tecnico Scame per maggiori informazioni.

[3] Si richiede particolare attenzione nella scelta del fusibile adeguato alla tensione dell'impianto.

[4] [LARGE] Possibilità di ingresso dal lato inferiore (pareti lisce con centrino per foratura)

[5] Solo 400V

Complete di viti di fissaggio in acciaio inox.
Ingresso aperto filettato
Pressacavo incluso
Tappo/passacavo filettato incluso

Tensione nominale >50V >> Versione HD [HEAVY DUTY]

Con guida DIN 6 moduli
IP66/IP67

					Serie ADVANCE 2-HD					
					569.					
					PRESA INTERBLOCCATA					
					IP66/IP67					
					136x390mm					
					M25X1,5				M40X1,5	
Poli	**h**	**Volt**	**Hz**	**Colore**	16A		32A		63A	
2P+T	2h	>50V	>300-500Hz		**569.16832** [1]	4	**569.32832** [1]	1/4	**569.63832** [1]	1/4
	3h	>50-250V	Corr. continua		**569.16834** [2]	1/4	**569.32834** [2]	1/4	**569.63834** [2]	1/4
	4h	100-130V	50Hz 60Hz		**569.1670**	1/4	**569.3270**	1/4	**569.6370**	1/4
	6h	200-250V			**569.1683**	1/4	**569.3283**	1/4	**569.6383**	1/4
	7h	480-500V			**569.16836**	1/4	**569.32836**	1/4		
	8h	>250V	Corr. continua		**569.16838** [2]	1/4	**569.32838** [2]	1/4	**569.63838** [2]	1/4
	9h	380-415V	50Hz 60Hz		**569.1678**	1/4	**569.3278**	1/4	**569.6378** [4]	1/4
	12h	TST>50V			**569.16833**	1/4	**569.32833**	1/4	**569.63833**	1/4
3P+T	2h	>50V	>300-500Hz		**569.16862** [1]	1/4	**569.32862** [1]	1/4		
	3h	380V 50Hz / 440V 60Hz	50Hz 60Hz		**569.16864**	1/4	**569.32864**	1/4		
	4h	100-130V			**569.1672**	1/4	**569.3272**	1/4	**569.6372**	1/4
	5h	600-690V			**569.16867** [3]	1/4	**569.32867** [3]	1/4		
	6h	380-415V			**569.1686**	1/4	**569.3286**	1/4	**569.6386** [4]	1/4
	7h	480-500V			**569.16866**	1/4	**569.32866**	1/4		
	9h	200-250V			**569.1674**	1/4	**569.3274**	1/4	**569.6374**	1/4
	10h	>50V	100-300Hz		**569.16861** [1]	4	**569.32861** [1]	4		
	11h	440-460V	60Hz		**569.16865**	1/4	**569.32865**	1/4		
3P+N+T	2h	>50V	>300-500Hz		**569.16872** [1]	1/4	**569.32872** [1]	1/4		
	3h	380V 50Hz / 440V 60Hz	50Hz 60Hz		**569.16874**	1/4	**569.32874**	1/4		
	4h	100-130V			**569.1679**	1/4	**569.3279**	1/4	**569.6379**	1/4
	5h	600-690V			**569.16877** [3]	1/4	**569.32877** [3]	1/4		
	6h	346-415V			**569.1687**	1/4	**569.3287**	1/4	**569.6387** [4]	1/4
	7h	480-500V			**569.16876**	1/4	**569.32876**	1/4		
	9h	208-250V			**569.1675**	1/4	**569.3275**	1/4	**569.6375**	1/4
	11h	440-460V	60Hz		**569.16875**	1/4	**569.32875**	1/4		

[1] La corrente massima prelevabile, in considerazione delle sovratemperature massime ammesse dalla norma di riferimento, per prodotti con frequenze superiori a 100 Hz deve essere declassata rispetto alla corrente nominale del 25-30%; contattare il Servizio Tecnico Scame per maggiori informazioni.

[2] Per l'utilizzo in corrente continua raccomandiamo di utilizzare protezioni con caratteristiche idonee alla tipologia di impianto; contattare il Servizio Tecnico Scame per maggiori informazioni.

[3] Si richiede particolare attenzione nella scelta del fusibile adeguato alla tensione dell'impianto.

[4] Solo 400V

Complete di viti di fissaggio in acciaio inox.
Ingresso aperto filettato
Pressacavo incluso
Tappo/passacavo filettato incluso
[LARGE] Possibilità di ingresso dal lato inferiore (pareti lisce con centrino per foratura)

Prese con dispositivo di blocco

Serie ADVANCE2

Tensione nominale <50V

Serie ADVANCE 2

565.

Versione con trasformatore

				PRESA INTERBLOCCATA							
				IP44				IP66/IP67			
				106x240mm		136x390mm		106x240mm		136x390mm	
Corrente	**Poli**	**Volt**	**Colore**	M25X1,5							
16A	2P	24V		**565.2416**	1/10	**565.2516** [1]	1/4	**565.2416/S**	1/10	**565.2516/S** [1]	1/4

Trasformatore SELV 220/24V~ 150VA.

[1] [LARGE] Possibilità di ingresso dal lato inferiore (pareti lisce con centrino per foratura)
Complete di viti di fissaggio in acciaio inox.
Quando la spina è inserita si attiva un microinterruttore che chiude i circuiti interessati.
Ingresso aperto filettato
Pressacavo incluso
Tappo/passacavo filettato incluso

Serie ADVANCE 2-HD

566.

Versione con trasformatore (HD)

				PRESA INTERBLOCCATA							
				IP44				IP66/IP67			
				106x240mm		136x390mm		106x240mm		136x390mm	
Corrente	**Poli**	**Volt**	**Colore**	M25X1,5							
16A	2P	24V		**566.2416**	1/10	**566.2516** [1]	1/4	**566.2416/S**	1/10	**566.2516/S** [1]	1/4

Trasformatore SELV 220/24V~ 150VA.

[1] [LARGE] Possibilità di ingresso dal lato inferiore (pareti lisce con centrino per foratura)
Complete di viti di fissaggio in acciaio inox.
Quando la spina è inserita si attiva un microinterruttore che chiude i circuiti interessati.
Ingresso aperto filettato
Pressacavo incluso
Tappo/passacavo filettato incluso

Tensione nominale <50V

Serie ADVANCE 2

565.

Versione con guida DIN 6 moduli

Corrente	Poli	h	Volt	Colore	PRESA INTERBLOCCATA IP44 106x240mm M25X1,5		PRESA INTERBLOCCATA IP66/IP67 106x240mm M25X1,5	
16A	2P	12h	40-50V		**565.2421**	1/10	**565.2421/S**	1/10
			20-25V		**565.2420**	1/10	**565.2420/S**	1/10
32A		12h	40-50V		**565.2433**	1/10	**565.2433/S**	1/10
			20-25V		**565.2432**	1/10	**565.2432/S**	1/10

Complete di viti di fissaggio in acciaio inox.
Quando la spina è inserita si attiva un microinterruttore che chiude i circuiti interessati.
Ingresso aperto filettato
Pressacavo incluso
Tappo/passacavo filettato incluso

Serie ADVANCE 2-HD

566.

Versione con guida DIN 6 moduli (HD - Heavy Duty)

Corrente	Poli	h	Volt	Colore	PRESA INTERBLOCCATA IP44 136x390mm M25X1,5		PRESA INTERBLOCCATA IP66/IP67 136x390mm M25X1,5	
16A	2P	12h	40-50V		**566.2421**	1/10	**566.2421/S**	1/10
			20-25V		**566.2420**	1/10	**566.2420/S**	1/10
32A		12h	40-50V		**566.2433**	1/10	**566.2433/S**	1/10
			20-25V		**566.2432**	1/10	**566.2432/S**	1/10

Complete di viti di fissaggio in acciaio inox.
Quando la spina è inserita si attiva un microinterruttore che chiude i circuiti interessati.
Ingresso aperto filettato
Pressacavo incluso
Tappo/passacavo filettato incluso

Prese con dispositivo di blocco

Sistema ADVANCE2

Versione normale >> Modulo compatto 106

						Sistema ADVANCE 2	
						576.	
Descrizione	**Versione**	**IP**	**Note**	**Dimensione**	**Potenza**	**Supporti modulari**	**Scatole**
CENTRALINO			10 DIN	212x150x110mm	14W		
			4 DIN	106x150x110mm	8W		
SCATOLA DI DERIVAZIONE 106	SINGOLA PREFORATA	IP66	16 32A	106x150x105mm			
	SINGOLA CIECA						**576.4301** [1] 12
	DOPPIA CIECA			212x150x105mm			
SUPPORTO MODULARE 106			16-32A	106x434x18mm		**576.4300** 12	

[1] Ingressi sfondabili metrici

[2] Potenza dissipabile calcolata in conformità alla norma CEI 23-49.

Versione normale >> Modulo large 136

						Sistema ADVANCE 2	
						576.	
Descrizione	**Versione**	**IP**	**Note**	**Dimensione**	**Potenza**	**Supporti modulari**	**Scatole**
CENTRALINO			13 DIN	272x150x110mm	17W		
			6 DIN	136x150x110mm	9W		
SCATOLA DI DERIVAZIONE 136	SINGOLA PREFORATA	IP66	16 32A	136x150x105mm			
	SINGOLA CIECA						**576.4321** [1] 12
	DOPPIA CIECA			272x150x105mm			
SUPPORTO MODULARE 136			16-32-63A	136x584x18mm		**576.4340** 6	
INVOLUCRO PER INTERRUTTORI		IP66	ADVANCE2	136x150x105mm			

[1] Ingressi sfondabili metrici

[2] Predisposta per il montaggio di interruttori (taglia Y1 - versione "R") e relativi dispositivi di comando (IP65).

[3] Potenza dissipabile calcolata in conformità alla norma CEI 23-49.

Sistema ADVANCE 2

576.

Centralini	Scatole		Centralini
			576.4305 2 1 6
576.4302 2 1 6			
	576.4303 1 12		
		576.4304 1 6	

Sistema ADVANCE 2

576.

Centralini	Scatole		Centralini	Scatole
			576.4325 3 1 6	
576.4322 3 1 6				
	576.4323 1 12			
		576.4324 1 6		
				576.4390 2 1 6

Prese con dispositivo di blocco

Sistema ADVANCE2

Versione HD >> Modulo compatto 106 HD - Heavy Duty

						Sistema ADVANCE 2-HD 578.	
Descrizione	**Versione**	**IP**	**Note**	**Dimensione**	**Potenza**	**Supporti modulari**	**Scatole**
CENTRALINO		IP66	10 DIN	212x150x110mm	14W		
			4 DIN	106x150x110mm	8W		
SCATOLA DI DERIVAZIONE 106	SINGOLA CIECA			106x150x105mm			**578.4301** [1] 12
	DOPPIA CIECA						
SUPPORTO MODULARE 106			16-32A	106x434x18mm		**578.4300** 12	

HD I prodotti HD (Heavy Duty) sono particolarmente adatti ad impieghi gravosi e resistono particolarmente alle sostanze chimiche ed agli agenti atmosferici

[1] Ingressi sfondabili metrici

[2] Potenza dissipabile calcolata in conformità alla norma CEI 23-49.

Versione HD >> Modulo large 136 HD - Heavy Duty

						Sistema ADVANCE 2-HD 578.	
Descrizione	**Versione**	**IP**	**Note**	**Dimensione**	**Potenza**	**Supporti modulari**	**Scatole**
CENTRALINO		IP66	13 DIN	272x150x110mm	17W		
			6 DIN	136x150x110mm	9W		
SCATOLA DI DERIVAZIONE 136	SINGOLA CIECA			136x150x105mm			**578.4321** [1] 12
	DOPPIA CIECA			272x150x105mm			
SUPPORTO MODULARE 136			16-32-63A	136x584x18mm		**578.4340** 6	

HD I prodotti HD (Heavy Duty) sono particolarmente adatti ad impieghi gravosi e resistono particolarmente alle sostanze chimiche ed agli agenti atmosferici

[1] Ingressi sfondabili metrici

[2] Potenza dissipabile calcolata in conformità alla norma CEI 23-49.

Sistema ADVANCE 2-HD

578.

Centralini

578.4302 2 1 6

Scatole

578.4304 1 6

Centralini

578.4305 2 1 6

Sistema ADVANCE 2-HD

578.

Centralini

578.4322 2 1 6

Scatole

578.4324 1 6

Centralini

578.4325 2 1 6

Prese con dispositivo di blocco

Sistema ADVANCE2

Sistema modulare per la realizzazione di batterie di distribuzione - IP66

ACCESSORI INVOLUCRI

654.

Descrizione	Kit accessori
KIT SERRATURA TRIANGOLARE	**654.0079** 1/10

Serie TOP22

590.

Descrizione	Colore	Taglia	Note	Contatti ausiliari
CONTATTO NC		Y1	20A-40A	**590.PL004001** [1] 60
		Y2	63A-80A	**590.PL004003** [1] 10
CONTATTO NA		Y1	20A-40A	**590.PL004002** [2] 60
		Y2	63A-80A	**590.PL004004** [2] 10

[1] NC=Normalmente chiuso
[2] NA=Normalmente aperto
Aggancio a scatto

Senza fondo IP66/IP67/IP69

Senza base portafusibili

					Serie ADVANCE-GRP					
					402.					
					PRESA INTERBLOCCATA IP66/IP67/IP69					
					130x260mm				170x380mm	
Poli	**h**	**Volt**	**Hz**	**Colore**	16A		32A		63A	
2P+T	2h	>50V	>300-500Hz		**402.16832** [1]		**402.32832** [1]		**402.63832** [1]	
	4h	100-130V	50Hz 60Hz		**402.1670**	6	**402.3270**		**402.6370**	
	6h	200-250V			**402.1683**	6	**402.3283**	6	**402.6383**	
	7h	480-500V			**402.16836**		**402.32836**		**402.63836**	
	9h	380-415V			**402.1678**		**402.3278**		**402.6378**	
	12h	TST>50V			**402.16833**	6	**402.32833**		**402.63833**	
3P+T	2h	>50V	>300-500Hz		**402.16862** [1]		**402.32862** [1]	6	**402.63862** [1]	
	3h	380V 50Hz / 440V 60Hz	50Hz 60Hz		**402.16864**		**402.32864**	6	**402.63864**	
	4h	100-130V			**402.1672**		**402.3272**		**402.6372**	
	5h	600-690V			**402.16867** [2]	6	**402.32867** [2]		**402.63867** [2]	
	6h	380-415V			**402.1686**	6	**402.3286**	6	**402.6386**	
	7h	480-500V			**402.16866**	6	**402.32866**	6	**402.63866**	
	9h	200-250V			**402.1674**	6	**402.3274**	6	**402.6374**	
	10h	>50V	100-300Hz		**402.16861** [1]		**402.32861** [1]		**402.63861** [1]	
	11h	440-460V	60Hz		**402.16865**		**402.32865**	6	**402.63865**	
3P+N+T	2h	>50V	>300-500Hz		**402.16872** [1]		**402.32872** [1]		**402.63872** [1]	
	3h	380V 50Hz / 440V 60Hz	50Hz 60Hz		**402.16874**		**402.32874**		**402.63874**	
	4h	100-130V			**402.1679**		**402.3279**		**402.6379**	
	5h	600-690V			**402.16877** [2]		**402.32877** [2]		**402.63877** [2]	
	6h	346-415V			**402.1687**	6	**402.3287**	6	**402.6387**	
	7h	480-500V			**402.16876**		**402.32876**		**402.63876**	
	9h	208-250V			**402.1675**		**402.3275**		**402.6375**	
	11h	440-460V	60Hz		**402.16875**		**402.32875**		**402.63875**	

[1] La corrente massima prelevabile, in considerazione delle sovratemperature massime ammesse dalla norma di riferimento, per prodotti con frequenze superiori a 100 Hz deve essere declassata rispetto alla corrente nominale del 25-30%; contattare il Servizio Tecnico Scame per maggiori informazioni.

[2] Si richiede particolare attenzione nella scelta del fusibile adeguato alla tensione dell'impianto.

Complete di viti di fissaggio in acciaio inox.

Prese con dispositivo di blocco

Serie ADVANCE-GRP

Senza fondo IP66/IP67/IP69

Senza base portafusibili
[Con "i-Device"]

					Serie ADVANCE-GRP		
					403.		
					PRESA INTERBLOCCATA		
					IP66/IP67/IP69		
					130x260mm		170x380mm
Poli	**h**	**Volt**	**Hz**	**Colore**	16A	32A	63A
2P+T	2h	>50V	>300-500Hz		**403.16832** [1]	**403.32832** [1]	**403.63832** [1]
	4h	100-130V	50Hz 60Hz		**403.1670** 6	**403.3270** 6	**403.6370**
	6h	200-250V			**403.1683** 6	**403.3283** 6	**403.6383**
	7h	480-500V			**403.16836**	**403.32836**	**403.63836**
	9h	380-415V			**403.1678**	**403.3278**	**403.6378**
	12h	TST>50V			**403.16833**	**403.32833**	**403.63833**
3P+T	2h	>50V	>300-500Hz		**403.16862** [1]	**403.32862** [1]	**403.63862** [1]
	3h	380V 50Hz / 440V 60Hz	50Hz 60Hz		**403.16864**	**403.32864** 6	**403.63864**
	4h	100-130V			**403.1672**	**403.3272**	**403.6372**
	5h	600-690V			**403.16867** [2]	**403.32867** [2]	**403.63867** [2]
	6h	380-415V			**403.1686** 6	**403.3286** 6	**403.6386**
	7h	480-500V			**403.16866**	**403.32866**	**403.63866**
	9h	200-250V			**403.1674** 6	**403.3274**	**403.6374**
	10h	>50V	100-300Hz		**403.16861** [1]	**403.32861** [1]	**403.63861** [1]
	11h	440-460V	60Hz		**403.16865**	**403.32865**	**403.63865**
3P+N+T	2h	>50V	>300-500Hz		**403.16872** [1]	**403.32872** [1]	**403.63872** [1]
	3h	380V 50Hz / 440V 60Hz	50Hz 60Hz		**403.16874**	**403.32874**	**403.63874**
	4h	100-130V			**403.1679**	**403.3279**	**403.6379**
	5h	600-690V			**403.16877** [2]	**403.32877** [2]	**403.63877** [2]
	6h	346-415V			**403.1687** 6	**403.3287** 6	**403.6387**
	7h	480-500V			**403.16876**	**403.32876**	**403.63876**
	9h	208-250V			**403.1675**	**403.3275**	**403.6375**
	11h	440-460V	60Hz		**403.16875**	**403.32875**	**403.63875**

[1] La corrente massima prelevabile, in considerazione delle sovratemperature massime ammesse dalla norma di riferimento, per prodotti con frequenze superiori a 100 Hz deve essere declassata rispetto alla corrente nominale del 25-30%; contattare il Servizio Tecnico Scame per maggiori informazioni.

[2] Si richiede particolare attenzione nella scelta del fusibile adeguato alla tensione dell'impianto.
Complete di viti di fissaggio in acciaio inox.

Senza fondo IP66/IP67/IP69

Con base portafusibili

					Serie ADVANCE-GRP		
					402.		
					PRESA INTERBLOCCATA IP66/IP67/IP69		
					130x260mm		170x380mm
Poli	**h**	**Volt**	**Hz**	**Colore**	16A	32A	63A
2P+T	2h	>50V	>300-500Hz		**402.16832-F** [1]	**402.32832-F** [1]	**402.63832-F** [1]
	4h	100-130V	50Hz 60Hz		**402.1670-F** 6	**402.3270-F**	**402.6370-F**
	6h	200-250V			**402.1683-F** 6	**402.3283-F** 6	**402.6383-F**
	7h	480-500V			**402.16836-F**	**402.32836-F**	**402.63836-F**
	9h	380-415V			**402.1678-F**	**402.3278-F**	**402.6378-F**
	12h	TST>50V			**402.16833-F**	**402.32833-F**	**402.63833-F**
3P+T	2h	>50V	>300-500Hz		**402.16862-F** [1]	**402.32862-F** [1]	**402.63862-F** [1]
	3h	380V 50Hz / 440V 60Hz	50Hz 60Hz		**402.16864-F**	**402.32864-F** 6	**402.63864-F**
	4h	100-130V			**402.1672-F**	**402.3272-F**	**402.6372-F**
	5h	600-690V			**402.16867-F** [2] 6	**402.32867-F** [2]	**402.63867-F** [2]
	6h	380-415V			**402.1686-F** 6	**402.3286-F** 6	**402.6386-F**
	7h	480-500V			**402.16866-F**	**402.32866-F**	**402.63866-F**
	9h	200-250V			**402.1674-F** 6	**402.3274-F**	**402.6374-F**
	10h	>50V	100-300Hz		**402.16861-F** [1]	**402.32861-F** [1]	**402.63861-F** [1]
	11h	440-460V	60Hz		**402.16865-F**	**402.32865-F** 6	**402.63865-F**
3P+N+T	2h	>50V	>300-500Hz		**402.16872-F** [1]	**402.32872-F** [1]	**402.63872-F** [1]
	3h	380V 50Hz / 440V 60Hz	50Hz 60Hz		**402.16874-F**	**402.32874-F** 6	**402.63874-F**
	4h	100-130V			**402.1679-F**	**402.3279-F**	**402.6379-F**
	5h	600-690V			**402.16877-F** [2]	**402.32877-F** [2]	**402.63877-F** [2]
	6h	346-415V			**402.1687-F** 6	**402.3287-F** 6	**402.6387-F**
	7h	480-500V			**402.16876-F**	**402.32876-F**	**402.63876-F**
	9h	208-250V			**402.1675-F** 6	**402.3275-F** 6	**402.6375-F**
	11h	440-460V	60Hz		**402.16875-F**	**402.32875-F** 6	**402.63875-F**

[1] La corrente massima prelevabile, in considerazione delle sovratemperature massime ammesse dalla norma di riferimento, per prodotti con frequenze superiori a 100 Hz deve essere declassata rispetto alla corrente nominale del 25-30%; contattare il Servizio Tecnico Scame per maggiori informazioni.

[2] Si richiede particolare attenzione nella scelta del fusibile adeguato alla tensione dell'impianto.

Complete di viti di fissaggio in acciaio inox.

Prese con dispositivo di blocco

Serie ADVANCE-GRP

Senza fondo IP66/IP67/IP69

Con base portafusibili [Con "i-Device"]

					Serie ADVANCE-GRP		
					403.		
					PRESA INTERBLOCCATA IP66/IP67/IP69		
					130x260mm		170x380mm
Poli	**h**	**Volt**	**Hz**	**Colore**	16A	32A	63A
2P+T	2h	>50V	>300-500Hz		**403.16832-F** [1]	**403.32832-F** [1]	**403.63832-F** [1]
	4h	100-130V	50Hz 60Hz		**403.1670-F**	**403.3270-F** 6	**403.6370-F**
	6h	200-250V			**403.1683-F** 6	**403.3283-F** 6	**403.6383-F**
	7h	480-500V			**403.16836-F**	**403.32836-F**	**403.63836-F**
	9h	380-415V			**403.1678-F** 6	**403.3278-F**	**403.6378-F**
	12h	TST>50V			**403.16833-F**	**403.32833-F**	**403.63833-F**
3P+T	2h	>50V	>300-500Hz		**403.16862-F** [1]	**403.32862-F** [1]	**403.63862-F** [1]
	3h	380V 50Hz / 440V 60Hz	50Hz 60Hz		**403.16864-F**	**403.32864-F**	**403.63864-F**
	4h	100-130V			**403.1672-F**	**403.3272-F**	**403.6372-F**
	5h	600-690V			**403.16867-F** [2]	**403.32867-F** [2]	**403.63867-F** [2]
	6h	380-415V			**403.1686-F** 6	**403.3286-F** 6	**403.6386-F**
	7h	480-500V			**403.16866-F**	**403.32866-F**	**403.63866-F**
	9h	200-250V			**403.1674-F**	**403.3274-F**	**403.6374-F**
	10h	>50V	100-300Hz		**403.16861-F** [1]	**403.32861-F** [1]	**403.63861-F** [1]
	11h	440-460V	60Hz		**403.16865-F**	**403.32865-F**	**403.63865-F**
3P+N+T	2h	>50V	>300-500Hz		**403.16872-F** [1]	**403.32872-F** [1]	**403.63872-F** [1]
	3h	380V 50Hz / 440V 60Hz	50Hz 60Hz		**403.16874-F**	**403.32874-F** 6	**403.63874-F**
	4h	100-130V			**403.1679-F**	**403.3279-F**	**403.6379-F**
	5h	600-690V			**403.16877-F** [2]	**403.32877-F** [2]	**403.63877-F** [2]
	6h	346-415V			**403.1687-F** 6	**403.3287-F** 6	**403.6387-F**
	7h	480-500V			**403.16876-F**	**403.32876-F**	**403.63876-F**
	9h	208-250V			**403.1675-F**	**403.3275-F**	**403.6375-F**
	11h	440-460V	60Hz		**403.16875-F**	**403.32875-F**	**403.63875-F**

[1] La corrente massima prelevabile, in considerazione delle sovratemperature massime ammesse dalla norma di riferimento, per prodotti con frequenze superiori a 100 Hz deve essere declassata rispetto alla corrente nominale del 25-30%; contattare il Servizio Tecnico Scame per maggiori informazioni.

[2] Si richiede particolare attenzione nella scelta del fusibile adeguato alla tensione dell'impianto.

Complete di viti di fissaggio in acciaio inox.

Senza fondo IP66/IP67/IP69

Con MCB

					Serie ADVANCE-GRP				
					403.				
					PRESA INTERBLOCCATA IP66/IP67/IP69				
					130x260mm				170x380mm
Poli	**h**	**Volt**	**Hz**	**Colore**	16A		32A		63A
2P+T	4h	100-130V	50Hz 60Hz		**403.1670-M**	6	**403.3270-M**	6	**403.6370-M**
	6h	200-250V			**403.1683-M**	6	**403.3283-M**	6	**403.6383-M**
	9h	380-415V			**403.1678-M**	6	**403.3278-M**	6	**403.6378-M**
3P+T	3h	380V 50Hz / 440V 60Hz			**403.16864-M**		**403.32864-M**		**403.63864-M**
	4h	100-130V			**403.1672-M**	6	**403.3272-M**	6	**403.6372-M**
	6h	380-415V			**403.1686-M**	6	**403.3286-M**	6	**403.6386-M**
	9h	200-250V			**403.1674-M**	6	**403.3274-M**	6	**403.6374-M**
	11h	440-460V	60Hz		**403.16865-M**		**403.32865-M**		**403.63865-M**
3P+N+T	3h	380V 50Hz / 440V 60Hz	50Hz 60Hz		**403.16874-M**		**403.32874-M**		**403.63874-M**
	4h	100-130V			**403.1679-M**	6	**403.3279-M**	6	**403.6379-M**
	6h	346-415V			**403.1687-M**	6	**403.3287-M**	6	**403.6387-M**
	9h	208-250V			**403.1675-M**	6	**403.3275-M**	6	**403.6375-M**
	11h	440-460V	60Hz		**403.16875-M**		**403.32875-M**		**403.63875-M**

☼ Con spia luminosa di segnalazione presenza rete

MCB = Interruttore automatico con sganciatore termomagnetico

Complete di viti di fissaggio in acciaio inox.

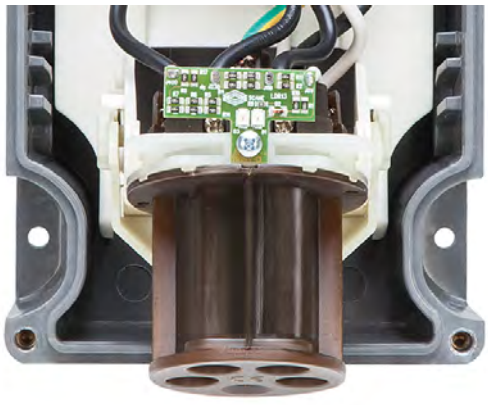

Spia segnalazione presenza tensione

Prese con dispositivo di blocco

Serie ADVANCE-GRP

Con fondo IP66 (125A)

						Serie ADVANCE-GRP
						503.
						Con interruttore di manovra-sezionatore [Con "i-Device"]
						PRESA INTERBLOCCATA
Corrente	**Poli**	**h**	**Volt**	**Hz**	**Colore**	IP66
125A	2P+T	6h	200-250V	50Hz 60Hz		**503.12583**
	3P+T		380-415V			**503.12586**
		11h	440-460V	60Hz		**503.125865**
	3P+N+T	6h	346-415V	50Hz 60Hz		**503.12587**

Parete liscia con centrino per foratura

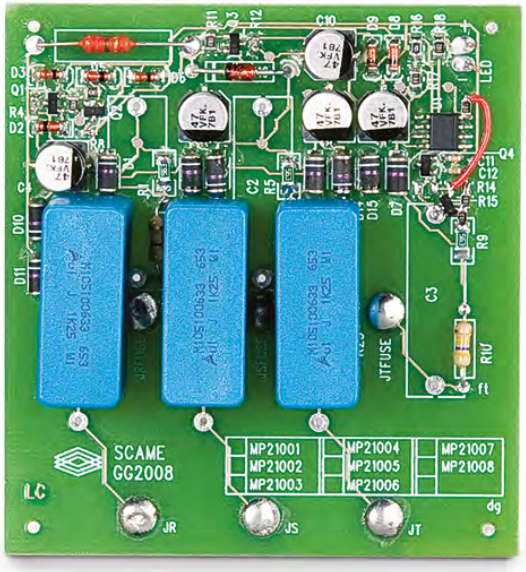

I-Device
Un dispositivo elettronico (*Intelligence Device*) controlla lo stato della presa interbloccata monitorando la funzionalità elettrica:
- il funzionamento della scheda di segnalazione e controllo è garantito anche con il carico non inserito;

SPIA DI SEGNALAZIONE ACCESA
- indica che i fusibili non sono interrotti e tutte le fasi sono presenti;
- indica che la presa è correttamente in tensione;

SPIA DI SEGNALAZIONE LAMPEGGIANTE
- segnala l'interruzione di uno o più fusibili;
- segnala l'assenza di una fase(*);

SPIA DI SEGNALAZIONE SPENTA
- indica che la presa non è in tensione.

(*) Per prodotti monofase in caso di mancanza fase/neutro la spia di segnalazione

Con fondo IP66 (125A)

						Serie ADVANCE-GRP
						503.
						Con interruttore di manovra-sezionatore e fusibili [Con "i-Device"]
						PRESA INTERBLOCCATA
Corrente	**Poli**	**h**	**Volt**	**Hz**	**Colore**	IP66
125A	2P+T	3h	>50-250V	50Hz 60Hz		**503.125834-F**[1]
		6h	200-250V			**503.12583-F**
	3P+T		380-415V			**503.12586-F**
	3P+N+T		346-415V			**503.12587-F**

[1] Per l'utilizzo in corrente continua raccomandiamo di utilizzare protezioni con caratteristiche idonee alla tipologia di impianto; contattare il Servizio Tecnico Scame per maggiori informazioni.

Parete liscia con centrino per foratura

						Serie ADVANCE-GRP
						503.
						Con fusibili e interruttore di manovra [Con "i-Device"]
						PRESA INTERBLOCCATA
Corrente	**Poli**	**h**	**Volt**	**Hz**	**Colore**	IP66
125A	2P+T	6h	200-250V	50Hz 60Hz		**503.12583-FS**
	3P+T		380-415V			**503.12586-FS**
	3P+N+T		346-415V			**503.12587-FS**

Parete liscia con centrino per foratura

Prese con dispositivo di blocco

Serie ADVANCE-GRP

Con fondo IP66 (125A)

						Serie ADVANCE-GRP
						503.
						Con MCCB [Con "i-Device"]
						PRESA INTERBLOCCATA
Corrente	**Poli**	**h**	**Volt**	**Hz**	**Colore**	IP66
125A	2P+T	6h	200-250V	50Hz 60Hz		**503.12583-M**
	3P+T		380-415V			**503.12586-M**
	3P+N+T		346-415V			**503.12587-M**

MCCB = Interruttore automatico con sganciatore termomagnetico
Parete liscia con centrino per foratura

						Serie ADVANCE-GRP
						503.
						Con MCCB & RCD [Con "i-Device"]
						PRESA INTERBLOCCATA
Corrente	**Poli**	**h**	**Volt**	**Hz**	**Colore**	IP66
125A	2P+T	6h	200-250V	50Hz 60Hz		**503.12583-RM**
	3P+T		380-415V			**503.12586-RM**
	3P+N+T		346-415V			**503.12587-RM**

MCCB & RCD = Interruttore automatico con sganciatore termomagnetico e sganciatore differenziale
Parete liscia con centrino per foratura

Con fondo IP66 (125A)

						Serie ADVANCE-GRP
						503.
						Con contattore [Con "i-Device"]
						PRESA INTERBLOCCATA
Corrente	**Poli**	**h**	**Volt**	**Hz**	**Colore**	IP66
125A	2P+T	6h	200-250V	50Hz 60Hz		**503.12583-T**
	3P+T		380-415V			**503.12586-T**
	3P+N+T		346-415V			**503.12587-T**

Parete liscia con centrino per foratura

Prese con dispositivo di blocco

Serie ADVANCE-GRP

Bassissima tensione <50V

				Serie ADVANCE-GRP[<50V]			
				403.			
				Senza fondo IP66/IP67/ IP69			
				PRESA INTERBLOCCATA			
				IP66/IP67/IP69			
				130x260mm			
Poli	**h**	**Volt**	**Colore**	16A		32A	
2P	12h	40-50V		**403.2421**	6	**403.2621**	6
		20-25V		**403.2420**	6	**403.2620**	6
		24V		**403.2416** ⛨	6		

⛨ Trasformatore SELV 220/24V~ 150VA.

Per la scelta dei fondi riferirsi al modulo 16A-32A

Complete di viti di fissaggio in acciaio inox.

Quando la spina è inserita si attiva un microinterruttore che chiude i circuiti interessati.

Quadri AS
Esempio di quadro Mega disponibile nella configurazione richiesta dal cliente.

Fondi per prese IP66/IP67/IP69

		Sistema ADVANCE-GRP	
		579.	
		Fondo per una presa 16A-32A	**Fondo per una presa 63A**
		SUPPORTO MODULARE	
Note	**Dimensione**	IP66/IP67/IP69	
16A-32A	130x260mm	**579.5100**	
63A	170x380mm		**579.5200**

Potenza dissipabile calcolata in conformità alla norma CEI 23-49.
IP66/IP67/IP69 quando accoppiato con relativo componente.
Parete liscia con centrino per foratura

			Sistema ADVANCE-GRP		
			579.		
			Fondo per una presa 16-32A e scatola di derivazione	**Fondo per due prese 16-32A e scatola di derivazione**	**Fondo per una presa 63A e scatola di derivazione**
			SUPPORTO MODULARE		
Note	**Dimensione**	**Potenza**	IP66/IP67/IP69		
16A-32A	130x460mm	9W	**579.5110**		
	260x460mm	16W		**579.5120**	
63A	170x580mm	9W			**579.5210**

Potenza dissipabile calcolata in conformità alla norma CEI 23-49.
IP66/IP67/IP69 quando accoppiato con relativo componente.
Parete liscia con centrino per foratura

Prese con dispositivo di blocco

Sistema ADVANCE-GRP

Fondi per prese IP66/IP67/IP69

			Sistema ADVANCE-GRP		
			579.		
			Fondo per una presa 16-32A e centralino 6 DIN	**Fondo per due prese 16-32A e centralino 13 DIN**	**Fondo per una presa 63A e centralino 6 DIN**
			SUPPORTO MODULARE		
Note	**Dimensione**	**Potenza**	IP66/IP67/IP69		
16A-32A - 13 DIN	260x460mm	16W		**579.5121**	
16A-32A - 6 DIN	130x460mm	13W	**579.5111**		
63A - 8 DIN	170x580mm				**579.5211**

Potenza dissipabile calcolata in conformità alla norma CEI 23-49.
IP66/IP67/IP69 quando accoppiato con relativo componente.
Parete liscia con centrino per foratura

Sistema modulare - IP66

Sistema ADVANCE-GRP

579.

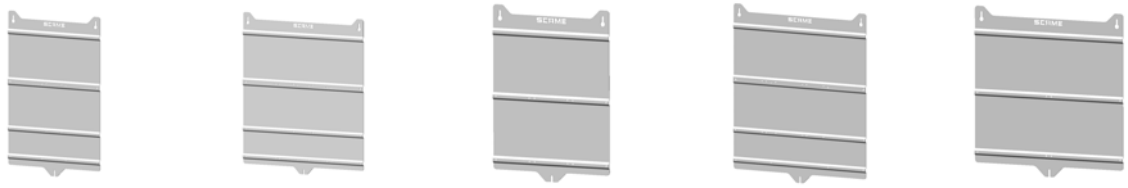

Piastra modulare

	PIASTRA MODULARE				
Dimensione	2x16-32A + 1x63A	2x16-32A + 2x63A	3x16-32A	3x16-32A + 1x63A	4x16-32A
390x555mm			**579.0030**		
430x685mm	**579.0021**				
520x555mm					**579.0040**
560x685mm				**579.0031**	
610x685mm		**579.0022**			

579.0021
Esempio di composizione: 3x16-32A

579.0031
Esempio di composizione: 3x16-32A + 1x63A

Prese con dispositivo di blocco

Sistema ADVANCE-GRP

Accessori

			Sistema ADVANCE-GRP		
			579.		
			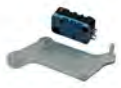		
Descrizione	**Uscita cavo**	**Corrente**	**Kit microswitch**	**Kit muffola**	**Kit unione**
KIT UNIONE	M32X1,5				**579.0332** [4][5] 12
KIT MISCROSWITCH		16A 32A 63A	**579.0100** [1][2] 12		
		125A	**579.0125** [3][1] 1		
KIT MUFFOLA	M40X1,5			**579.0200** [4][5] 12	
	M50X1,5			**579.0201** [4][5] 12	

[1] Per controllo spina inserita; non adatto per le versioni con interblocco elettrico
[2] Max 1 kit per prese 16A-32A; Max 2 kit per prese 63A.
[3] Max 2 kit
[4] Provvista di pressacavo e guarnizione
[5] IP66/IP67/IP69 quando accoppiato con relativo componente.

Sistema modulare - IP66

				Serie TOP22
				590.
Descrizione	**Colore**	**Taglia**	**Note**	**Contatti ausiliari**
CONTATTO NC		Y1	20A-40A	**590.PL004001** [1] 60
		Y2	63A-80A	**590.PL004003** [1] 10
CONTATTO NA		Y1	20A-40A	**590.PL004002** [2] 60
		Y2	63A-80A	**590.PL004004** [2] 10

[1] NC=Normalmente chiuso
[2] NA=Normalmente aperto
Aggancio a scatto

Sistema modulare - IP66

			Sistema ADVANCE-GRP		
			579.		
Descrizione	**IP**	**Note**	**Accessori**		
COPRIMODULI					**579.0450** 10
COPERCHIO CIECO PER FONDO	IP66/IP67/IP69	16A-32A		**579.5001** [2] 10	
KIT NOTTOLINI			**579.0400** [1] 12		

[1] Per basi con centralini in sostituzione alle viti per la chiusura delle portelle

[2] Coperchio per la chiusura del vano presa; consente l'installazione di altri dispositivi.

2.4

Spine e prese per applicazioni specifiche

- Sistema AMR - Automated Meter Reading
- Spine e prese per uso industriale <50V~
- Pubblico spettacolo
- Spine e prese industriali per uso militare
- Spine e prese UL/CSA
- Spine e prese sette poli
- Serie OPTIMA-METAL - Connettori industriali
- Connettori di potenza
  ONLY ITALIAN MARKET

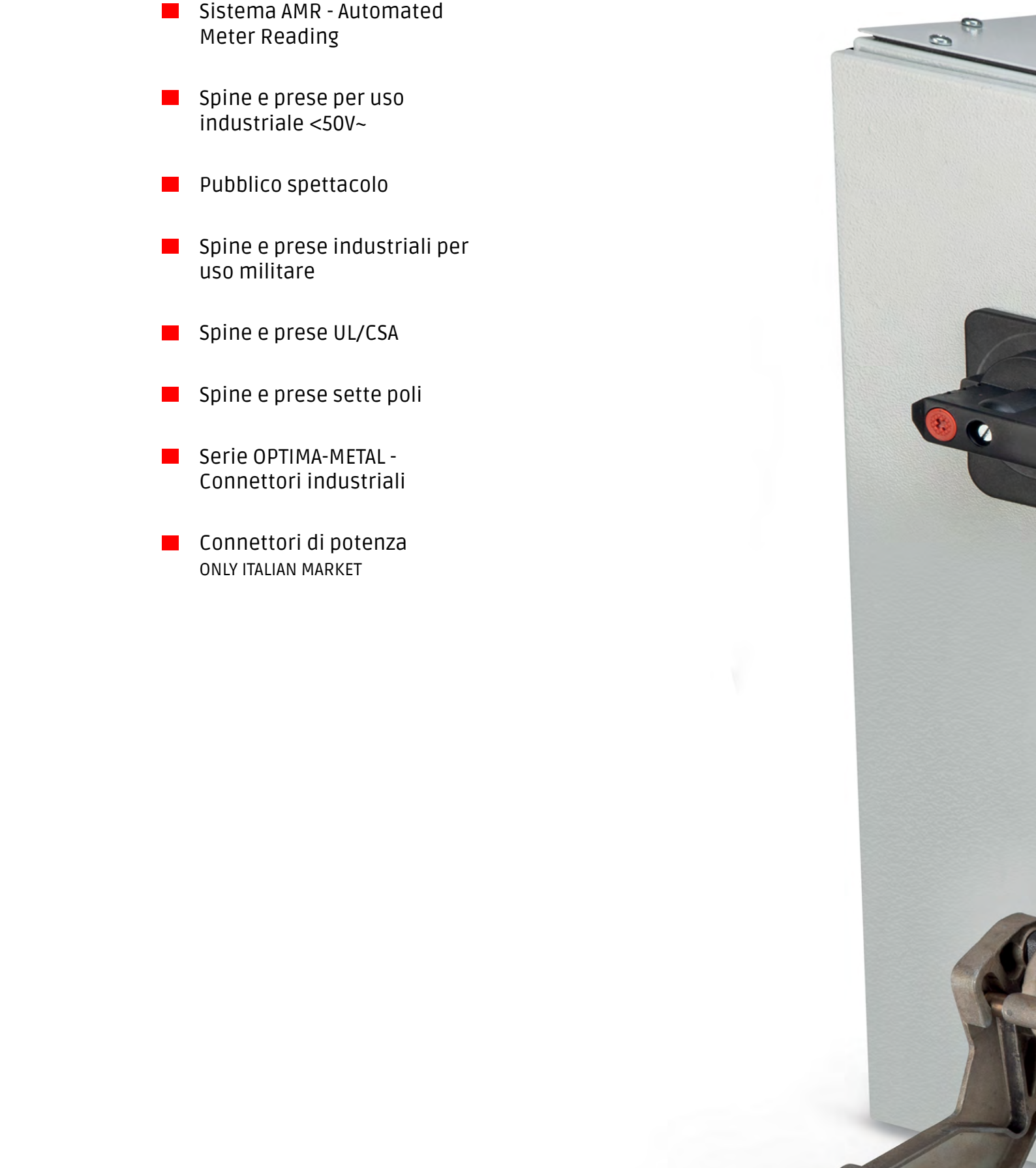

PROCONNECT
TYPE
REF.
AMPS
VOLTS
IP
PROCONNECT

Spine e prese per applicazioni specifiche

Sistema AMR - Automated Meter Reading

Serie ADVANCE-GRP [AMR] >> Senza fondo IP66/IP67/IP69

					Serie ADVANCE-GRP[AMR]	
					403.	
					Senza base portafusibili [AMR]	
					PRESA INTERBLOCCATA	
					IP66/IP67/IP69	
Corrente	**Poli**	**h**	**Volt**	**Colore**	130x260mm	170x380mm
16A	2P+T	6h	200-250V		**403.AMR1683**	
	3P+T		380-415V		**403.AMR1686**	
	3P+N+T		346-415V		**403.AMR1687**	
32A	2P+T	3h	200-250V		**403.AMR3283**	
	3P+T		380V 50Hz / 440V 60Hz		**403.AMR32864**	
			380-415V		**403.AMR3286**	
	3P+N+T		346-415V		**403.AMR3287**	
63A	2P+T	6h	200-250V			**403.AMR6383**
	3P+T		380-415V			**403.AMR6386**
	3P+N+T		346-415V			**403.AMR6387**

Complete di viti di fissaggio in acciaio inox.

AMR
AUTOMATED METER READING

Serie ADVANCE-GRP [AMR] >> Senza fondo IP66/IP67/IP69

					Serie ADVANCE-GRP[AMR]	
					403.	
					AMR Con base portafusibili [AMR]	
					PRESA INTERBLOCCATA	
					IP66/IP67/IP69	
Corrente	**Poli**	**h**	**Volt**	**Colore**	130x260mm	170x380mm
16A	2P+T	6h	200-250V		**403.AMR1683-F**	
	3P+T		380-415V		**403.AMR1686-F**	
	3P+N+T		346-415V		**403.AMR1687-F**	
32A	2P+T	3h	200-250V		**403.AMR3283-F**	
	3P+T		380V 50Hz / 440V 60Hz		**403.AMR32864-F**	
			380-415V		**403.AMR3286-F**	
	3P+N+T		346-415V		**403.AMR3287-F**	
63A	2P+T	6h	200-250V			**403.AMR6383-F**
	3P+T		380-415V			**403.AMR6386-F**
	3P+N+T		346-415V			**403.AMR6387-F**

Complete di viti di fissaggio in acciaio inox.

Sistema AMR
I prodotti del Sistema AMR, dall'acronimo AMR "automated meter reading", dispongono di una tecnologia evoluta. Con il sistema AMR, si ha la possibilità di acquisire i consumi di energia, misurare correnti e potenze, analizzare i parametri di rete ed inviare e ricevere messaggi di allarme tramite SMS o via e-mail.

Spine e prese per applicazioni specifiche

Sistema AMR - Automated Meter Reading

Serie ADVANCE-GRP [AMR] >> Senza fondo IP66/IP67/IP69

					Serie ADVANCE-GRP[AMR]	
					403.	
					AMR Con MCB [AMR]	
					PRESA INTERBLOCCATA	
					IP66/IP67/IP69	
Corrente	**Poli**	**h**	**Volt**	**Colore**	130x260mm	170x380mm
16A	2P+T	6h	200-250V		**403.AMR1683-M**	
	3P+T		380-415V		**403.AMR1686-M**	
	3P+N+T		346-415V		**403.AMR1687-M**	
32A	2P+T	3h	200-250V		**403.AMR3283-M**	
	3P+T		380V 50Hz / 440V 60Hz		**403.AMR32864-M**	
			380-415V		**403.AMR3286-M**	
	3P+N+T		346-415V		**403.AMR3287-M**	
63A	2P+T	6h	200-250V			**403.AMR6383-M**
	3P+T		380-415V			**403.AMR6386-M**
	3P+N+T		346-415V			**403.AMR6387-M**

MCB = Interruttore automatico con sganciatore termomagnetico
Complete di viti di fissaggio in acciaio inox.

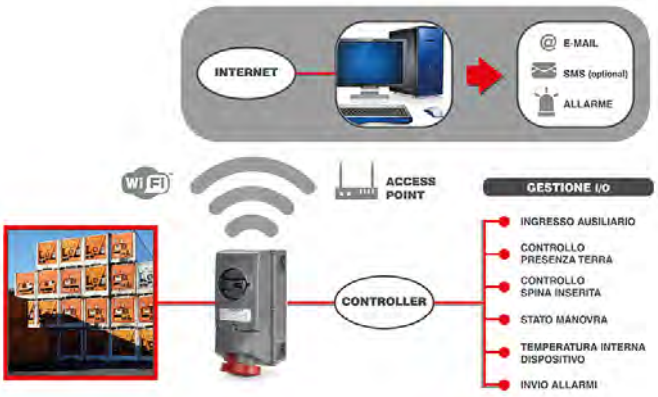

AMR
Esempio applicazione terminal container

AMR

AMR
AUTOMATED METER READING

Serie ADVANCE-GRP [AMR] >> Da parete IP66 (125A)

					Serie ADVANCE-GRP[AMR]		
					503.		
					AMR Con interruttore di manovra-sezionatore [AMR]	AMR Con interruttore di manovra-sezionatore e fusibili [AMR]	AMR Con MCCB [AMR]
					PRESA INTERBLOCCATA		
Corrente	**Poli**	**h**	**Volt**	**Colore**	IP66		
125A	2P+T	6h	200-250V		**503.AMR12583**	**503.AMR12583-F**	**503.AMR12583-M** [1]
	3P+T		380-415V		**503.AMR12586**	**503.AMR12586-F**	**503.AMR12586-M** [1]
	3P+N+T		346-415V		**503.AMR12587**	**503.AMR12587-F**	**503.AMR12587-M** [1]

[1] MCCB = Interruttore automatico con sganciatore termomagnetico

Parete liscia con centrino per foratura

Componenti

		Serie SCABOX
		686.
Descrizione	**Note**	AMR **Trasformatore amperometrico**
TRASFORMATORE AMPEROMETRICO	TA 5A	**686.AMRTA-005**
	TA 32A	**686.AMRTA-032**
	TA 63A	**686.AMRTA-063**
	TA 125A	**686.AMRTA-125**
	TA 225A	**686.AMRTA-225**

Spine e prese per applicazioni specifiche

Sistema AMR - Automated Meter Reading

Componenti

					Serie SCABOX
					686.
Descrizione	**IP**	**GW**	**Colore**	**Dimensione**	**AMR-BOX**
AMR-BOX WI-FI TA5A	IP56	GW 650°C		300x220x120mm	**686.AMR209-01**

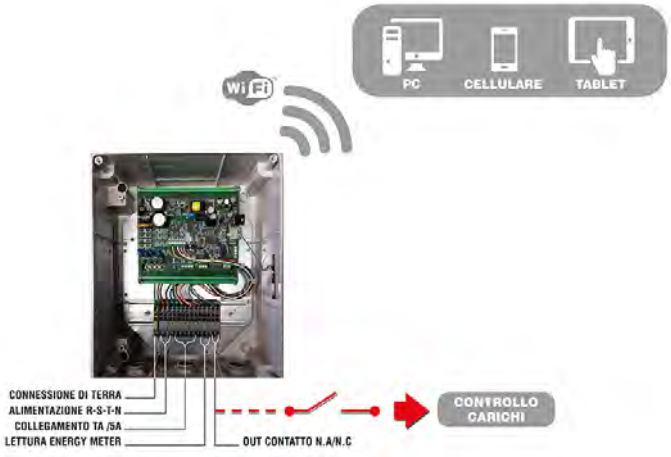

AMR
Sistema AMR-BOX

AMR
AUTOMATED METER READING

Gestione

		Serie ADVANCE-GRP[AMR]
		499.
Descrizione	**Note**	**AMR Software**
SOFTWARE DI GESTIONE	BASIC PACKAGE SOFTWARE	**499.AMRSW-000** [1]
	LICENSE 001: 1 DEVICE	**499.AMRSW-001**
	LICENSE 010: 10 DEVICES	**499.AMRSW-010**
	LICENSE 030: 30 DEVICES	**499.AMRSW-030**
	LICENSE 060: 60 DEVICES	**499.AMRSW-060**
	LICENSE 100: 100 DEVICES	**499.AMRSW-100**
	LICENSE 999: FULL	**499.AMRSW-999**

[1] Il software è scaricabile dal sito internet SCAME [www.scame.com]

AMR - Software
Gestione carichi e comandi da remoto

Spine e prese per applicazioni specifiche

Spine e prese per uso industriale <50V~

Serie IEC309 - Spine e prese mobili

						Serie IEC309	
						230.	235.
						Spine mobili - IP44	**Spine mobili - IP66/IP67**
						SPINA MOBILE	
Corrente	**Poli**	**h**	**Volt**	**Hz**	**Colore**	IP44	IP66/IP67
16A	2P	2h	20-25V 40-50V	300Hz		**230.16012** 10/100	**235.16012** 10/100
		3h		400Hz		**230.16014** 10/100	**235.16014** 10/100
		4h		100-200Hz		**230.16010** 10/100	**235.16010** 10/100
		10h		Corr. continua		**230.1602** 10/100	**235.1602** 10/100
		11h		>400-500Hz		**230.16015** 10/100	**235.16015** 10/100
		12h	40-50V	50Hz 60Hz		**230.1601** 10/100	**235.1601** 10/100
			20-25V			**230.1600** 10/100	**235.1600** 10/100
	3P	2h	20-25V 40-50V	300Hz		**230.16032** 10/100	**235.16032** 10/100
		3h		400Hz		**230.16034** 10/100	**235.16034** 10/100
		4h		100-200Hz		**230.16030** 10/100	**235.16030** 10/100
		11h		>400-500Hz		**230.16035** 10/100	**235.16035** 10/100
		12h	40-50V	50Hz 60Hz		**230.1603** 10/100	**235.1603** 10/100
			20-25V			**230.1604** 10/100	**235.1604** 10/100
32A	2P	2h	20-25V 40-50V	300Hz		**230.32012** 10/100	**235.32012** 10/100
		3h		400Hz		**230.32014** 10/100	**235.32014** 10/100
		4h		100-200Hz		**230.32010** 10/100	**235.32010** 10/100
		10h		Corr. continua		**230.3202** 10/100	**235.3202** 10/100
		11h		>400-500Hz		**230.32015** 10/100	**235.32015** 10/100
		12h	40-50V	50Hz 60Hz		**230.3201** 10/100	**235.3201** 10/100
			20-25V			**230.3200** 10/100	**235.3200** 10/100
	3P	2h	20-25V 40-50V	300Hz		**230.32032** 10/100	**235.32032** 10/100
		3h		400Hz		**230.32034** 10/100	**235.32034** 10/100
		4h		100-200Hz		**230.32030** 10/100	**235.32030** 10/100
		11h		>400-500Hz		**230.32035** 10/100	**235.32035** 10/100
		12h	40-50V	50Hz 60Hz		**230.3203** 10/100	**235.3203** 10/100
			20-25V			**230.3204** 10/100	**235.3204** 10/100

Serie IEC309

330.	335.
Prese mobili - IP44	**Prese mobili - IP66/IP67**

PRESA MOBILE			
IP44		IP66/IP67	
330.16062	10/100	**335.16062**	10/100
330.16064	10/100	**335.16064**	10/100
330.16060	10/100	**335.16060**	10/100
330.1607	10/100	**335.1607**	10/100
330.16065	10/100	**335.16065**	10/100
330.1606	10/100	**335.1606**	10/100
330.1605	10/100	**335.1605**	10/100
330.16082	10/100	**335.16082**	10/100
330.16084	10/100	**335.16084**	10/100
330.16080	10/100	**335.16080**	10/100
330.16085	10/100	**335.16085**	10/100
330.1608	10/100	**335.1608**	10/100
330.1609	10/100	**335.1609**	10/100
330.32062	10/100	**335.32062**	10/50
330.32064	10/100	**335.32064**	10/50
330.32060	10/100	**335.32060**	10/50
330.3207	10/100	**335.3207**	10/50
330.32065	10/100	**335.32065**	10/50
330.3206	10/100	**335.3206**	10/50
330.3205	10/100	**335.3205**	10/50
330.32082	10/100	**335.32082**	10/50
330.32084	10/100	**335.32084**	10/50
330.32080	10/100	**335.32080**	10/50
330.32085	10/100	**335.32085**	10/50
330.3208	10/100	**335.3208**	10/50
330.3209	10/100	**335.3209**	10/50

Spine e prese per applicazioni specifiche

Spine e prese per uso industriale <50V~

Serie IEC309 - Prese da incasso

						Serie IEC309			
						430.			
						Prese da incasso [Uscita inclinata] - IP44		**Prese da incasso [Uscita diritta] - IP44**	
						PRESA INCASSO			
						IP44			
Corrente	**Poli**	**h**	**Volt**	**Hz**	**Colore**	70x87mm		55x55mm	
16A	2P	2h	20-25V 40-50V	300Hz		**430.16162**	10/100	**430.16162/R**	10/100
		3h		400Hz		**430.16164**	10/100	**430.16164/R**	10/100
		4h		100-200Hz		**430.16160**	10/100	**430.16160/R**	10/100
		10h		Corr. continua		**430.1617**	10/100	**430.1617/R**	10/100
		11h		>400-500Hz		**430.16165**	10/100	**430.16165/R**	10/100
		12h	40-50V	50Hz 60Hz		**430.1616**	10/100	**430.1616/R**	10/100
			20-25V			**430.1615**	10/100	**430.1615/R**	10/100
	3P	2h	20-25V 40-50V	300Hz		**430.16182**	10/100	**430.16182/R**	10/100
		3h		400Hz		**430.16184**	10/100	**430.16184/R**	10/100
		4h		100-200Hz		**430.16180**	10/100	**430.16180/R**	10/100
		11h		>400-500Hz		**430.16185**	10/100	**430.16185/R**	10/100
		12h	40-50V	50Hz 60Hz		**430.1618**	10/100	**430.1618/R**	10/100
			20-25V			**430.1619**	10/100	**430.1619/R**	10/100
32A	2P	2h	20-25V 40-50V	300Hz		**430.32162**	10/100	**430.32162/R**	10/100
		3h		400Hz		**430.32164**	10/100	**430.32164/R**	10/100
		4h		100-200Hz		**430.32160**	10/100	**430.32160/R**	10/100
		10h		Corr. continua		**430.3217**	10/100	**430.3217/R**	10/100
		11h		>400-500Hz		**430.32165**	10/100	**430.32165/R**	10/100
		12h	40-50V	50Hz 60Hz		**430.3216**	10/100	**430.3216/R**	10/100
			20-25V			**430.3215**	10/100	**430.3215/R**	10/100
	3P	2h	20-25V 40-50V	300Hz		**430.32182**	10/100	**430.32182/R**	10/100
		3h		400Hz		**430.32184**	10/100	**430.32184/R**	10/100
		4h		100-200Hz		**430.32180**	10/100	**430.32180/R**	10/100
		11h		>400-500Hz		**430.32185**	10/100	**430.32185/R**	10/100
		12h	40-50V	50Hz 60Hz		**430.3218**	10/100	**430.3218/R**	10/100
			20-25V			**430.3219**	10/100	**430.3219/R**	10/100

Serie IEC309

435.

Prese da incasso [Uscita inclinata] - IP66/IP67

Prese da incasso [Uscita diritta] - IP66/IP67

PRESA INCASSO IP66/IP67			
70x87mm		55x55mm	
435.16162	10/100	**435.16162/R**	10/100
435.16164	10/100	**435.16164/R**	10/100
435.16160	10/100	**435.16160/R**	10/100
435.1617	10/100	**435.1617/R**	10/100
435.16165	10/100	**435.16165/R**	10/100
435.1616	10/100	**435.1616/R**	10/100
435.1615	10/100	**435.1615/R**	10/100
435.16182	10/100	**435.16182/R**	10/100
435.16184	10/100	**435.16184/R**	10/100
435.16180	10/100	**435.16180/R**	10/100
435.16185	10/100	**435.16185/R**	10/100
435.1618	10/100	**435.1618/R**	10/100
435.1619	10/100	**435.1619/R**	10/100
435.32162	10/100	**435.32162/R**	10/100
435.32164	10/100	**435.32164/R**	10/100
435.32160	10/100	**435.32160/R**	10/100
435.3217	10/100	**435.3217/R**	10/100
435.32165	10/100	**435.32165/R**	10/100
435.3216	10/100	**435.3216/R**	10/100
435.3215	10/100	**435.3215/R**	10/100
435.32182	10/100	**435.32182/R**	10/100
435.32184	10/100	**435.32184/R**	10/100
435.32180	10/100	**435.32180/R**	10/100
435.32185	10/100	**435.32185/R**	10/100
435.3218	10/100	**435.3218/R**	10/100
435.3219	10/100	**435.3219/R**	10/100

Spine e prese per applicazioni specifiche

Spine e prese per uso industriale <50V~

Serie IEC309 - Prese da parete

						Serie IEC309			
						530.			
						Prese da parete [Custodia diritta] - IP44		**Prese da parete [Custodia inclinata] - IP44**	
						PRESA PARETE			
						IP44			
Corrente	**Poli**	**h**	**Volt**	**Hz**	**Colore**	CENTRINO DI FORATURA		M20X1,5	
16A	2P	2h	20-25V 40-50V	300Hz		**530.16112** 1 2	10/50	**530.016112** 3 4	10/50
		3h		400Hz		**530.16114** 1 2	10/50	**530.016114** 3 4	10/50
		4h		100-200Hz		**530.16110** 1 2	10/50	**530.016110** 3 4	10/50
		10h		Corr. continua		**530.1612** 1 2	10/50	**530.01612** 3 4	10/50
		11h		>400-500Hz		**530.16115** 1 2	10/50	**530.016115** 3 4	10/50
		12h	40-50V	50Hz 60Hz		**530.1611** 1 2	10/50	**530.01611** 3 4	10/50
			20-25V			**530.1610** 1 2	10/50	**530.01610** 3 4	10/50
	3P	2h	20-25V 40-50V	300Hz		**530.16132** 1 2	10/50	**530.016132** 3 4	10/50
		3h		400Hz		**530.16134** 1 2	10/50	**530.016134** 3 4	10/50
		4h		100-200Hz		**530.16130** 1 2	10/50	**530.016130** 3 4	10/50
		11h		>400-500Hz		**530.16135** 1 2	10/50	**530.016135** 3 4	10/50
		12h	40-50V	50Hz 60Hz		**530.1613** 1 2	10/50	**530.01613** 3 4	10/50
			20-25V			**530.1614** 1 2	10/50	**530.01614** 3 4	10/50
32A	2P	2h	20-25V 40-50V	300Hz		**530.32112** 1 2	10/50		
		3h		400Hz		**530.32114** 1 2	10/50		
		4h		100-200Hz		**530.32110** 1 2	10/50		
		10h		Corr. continua		**530.3212** 1 2	10/50		
		11h		>400-500Hz		**530.32115** 1 2	10/50		
		12h	40-50V	50Hz 60Hz		**530.3211** 1 2	10/50		
			20-25V			**530.3210** 1 2	10/50		
	3P	2h	20-25V 40-50V	300Hz		**530.32132** 1 2	10/50		
		3h		400Hz		**530.32134** 1 2	10/50		
		4h		100-200Hz		**530.32130** 1 2	10/50		
		11h		>400-500Hz		**530.32135** 1 2	10/50		
		12h	40-50V	50Hz 60Hz		**530.3213** 1 2	10/50		
			20-25V			**530.3214** 1 2	10/50		

1 Parete liscia con centrino per foratura
2 Passacavo in gomma incluso
3 Ingresso aperto filettato
4 Tappo/passacavo filettato incluso

Serie IEC309

530.	535.		
Prese da parete [Custodia inclinata] - IP44	**Prese da parete [Custodia inclinata] - IP66/IP67**		**Prese da parete [Costodia diritta] - IP66/ IP67**
PRESA PARETE			
IP44	IP66/IP67		
M25X1,5	M20X1,5	M25X1,5	CENTRINO DI FORATURA
	535.016112 3 4 10/50		**535.16112** 1 2 10/50
	535.016114 3 4 10/50		**535.16114** 1 2 10/50
	535.016110 3 4 10/50		**535.16110** 1 2 10/50
	535.01612 3 4 10/50		**535.1612** 1 2 10/50
	535.016115 3 4 10/50		**535.16115** 1 2 10/50
	535.01611 3 4 10/50		**535.1611** 1 2 10/50
	535.01610 3 4 10/50		**535.1610** 1 2 10/50
	535.016132 3 4 10/50		**535.16132** 1 2 10/50
	535.016134 3 4 10/50		**535.16134** 1 2 10/50
	535.016130 3 4 10/50		**535.16130** 1 2 10/50
	535.016135 3 4 10/50		**535.16135** 1 2 10/50
	535.01613 3 4 10/50		**535.1613** 1 2 10/50
	535.01614 3 4 10/50		**535.1614** 1 2 10/50
530.032112 3 4 10/50		**535.032112** 3 4 10/50	**535.32112** 1 2 10/50
530.032114 3 4 10/50		**535.032114** 3 4 10/50	**535.32114** 1 2 10/50
530.032110 3 4 10/50		**535.032110** 3 4 10/50	**535.32110** 1 2 10/50
530.03212 3 4 10/50		**535.03212** 3 4 10/50	**535.3212** 1 2 10/50
530.032115 3 4 10/50		**535.032115** 3 4 10/50	**535.32115** 1 2 10/50
530.03211 3 4 10/50		**535.03211** 3 4 10/50	**535.3211** 1 2 10/50
530.03210 3 4 10/50		**535.03210** 3 4 10/50	**535.3210** 1 2 10/50
530.032132 3 4 10/50		**535.032132** 3 4 10/50	**535.32132** 1 2 10/50
530.032134 3 4 10/50		**535.032134** 3 4 10/50	**535.32134** 1 2 10/50
530.032130 3 4 10/50		**535.032130** 3 4 10/50	**535.32130** 1 2 10/50
530.032135 3 4 10/50		**535.032135** 3 4 10/50	**535.32135** 1 2 10/50
530.03213 3 4 10/50		**535.03213** 3 4 10/50	**535.3213** 1 2 10/50
530.03214 3 4 10/50		**535.03214** 3 4 10/50	**535.3214** 1 2 10/50

Spine e prese per applicazioni specifiche

Pubblico spettacolo

Serie OPTIMA - Versioni IP44/IP54 >> Spine mobili / incasso (versione nera)

					Serie OPTIMA			
					213.			
					Morsetto a vite			
					SPINA MOBILE			
					IP44/IP54			
					PRESSACAVO			
Poli	**h**	**Volt**	**Hz**	**Colore**	16A		32A	
2P+T	6h	200-250V	50Hz 60Hz		**213.1633.K**	10/50	**213.3233.K**	10/40
3P+T		380-415V			**213.1636.K**	10/50	**213.3236.K**	10/40
3P+N+T		346-415V			**213.1637.K**	10/50	**213.3237.K**	10/40
	9h	208-250V			**213.1635.K**	10/50	**213.3235.K**	10/40

Colore nero

					Serie OPTIMA	
					213.	
					Morsetto perforazione di isolante	
					SPINA MOBILE	
					IP44/IP54	
					PRESSACAVO	
Poli	**h**	**Volt**	**Hz**	**Colore**	16A	
2P+T	6h	200-250V	50Hz 60Hz		**213.1633P.K**	10/50
3P+T		380-415V			**213.1636P.K**	10/50
3P+N+T		346-415V			**213.1637P.K**	10/50

Colore nero

Morsetti
Morsetti a perforazione di isolante (FAST WIRING)

Morsetti
Morsetti a vite

Morsetti
Morsetti a molla (FAST WIRING)

Serie OPTIMA - Versioni IP44/IP54 >> Spine mobili / incasso (versione nera)

					Serie OPTIMA	
					213.	
					Morsetto a molla	
					SPINA MOBILE	
					IP44/IP54	
					PRESSACAVO	
Poli	**h**	**Volt**	**Hz**	**Colore**	32A	
2P+T	6h	200-250V	50Hz 60Hz		**213.3233F.K**	10/40
3P+T		380-415V			**213.3236F.K**	10/40
3P+N+T		346-415V			**213.3237F.K**	10/40

Colore nero

					Serie OPTIMA			
					243.			
					Morsetto a vite [Uscita diritta]			
					SPINA FISSA			
					IP44/IP54			
					75x75mm			
Poli	**h**	**Volt**	**Hz**	**Colore**	16A		32A	
2P+T	6h	200-250V	50Hz 60Hz		**243.1693.K**	10/50	**243.3293.K**	10/50
3P+T		380-415V			**243.1696.K**	10/50	**243.3296.K**	10/50
3P+N+T		346-415V			**243.1697.K**	10/50	**243.3297.K**	10/40

Colore nero

Spine e prese per applicazioni specifiche

Pubblico spettacolo

Serie OPTIMA - Versioni IP44/IP54 >> Prese mobili (versione nera)

						Serie OPTIMA	
						313.	
						Morsetto a vite	
						PRESA MOBILE	
						IP44/IP54	
Corrente	**Poli**	**h**	**Volt**	**Hz**	**Colore**	PRESSACAVO	
16A	2P+T	6h	200-250V	50Hz 60Hz		**313.1643.K**	10/50
	3P+T		380-415V			**313.1646.K**	10/50
	3P+N+T		346-415V			**313.1647.K**	10/50
		9h	208-250V			**313.1645.K**	10/50
32A	2P+T	6h	200-250V			**313.3243.K**	10/40
	3P+T		380-415V			**313.3246.K**	10/40
	3P+N+T		346-415V			**313.3247.K**	10/40
		9h	208-250V			**313.3245.K**	10/40

Colore nero

						Serie OPTIMA	
						313.	
						Morsetto perforazione di isolante	
						PRESA MOBILE	
						IP44/IP54	
Corrente	**Poli**	**h**	**Volt**	**Hz**	**Colore**	PRESSACAVO	
16A	2P+T	6h	200-250V	50Hz 60Hz		**313.1643P.K**	10/50
	3P+T		380-415V			**313.1646P.K**	10/50
	3P+N+T		346-415V			**313.1647P.K**	10/50

Colore nero

Morsetti
Morsetti a perforazione di isolante (FAST WIRING)

Morsetti
Morsetti a vite

Morsetti
Morsetti a molla (FAST WIRING)

Serie OPTIMA - Versioni IP44/IP54 >> Prese mobili (versione nera)

						Serie OPTIMA	
						313.	
						Morsetto a molla	
						PRESA MOBILE	
						IP44/IP54	
Corrente	**Poli**	**h**	**Volt**	**Hz**	**Colore**	PRESSACAVO	
32A	2P+T	6h	200-250V	50Hz 60Hz		**313.3243F.K**	10/40
	3P+T		380-415V			**313.3246F.K**	10/40
	3P+N+T		346-415V			**313.3247F.K**	10/40

Colore nero

						Serie OPTIMA	
						313.	
						Morsetto a vite [SAFE-IN]	
						PRESA MOBILE	
						IP44/IP54	
Corrente	**Poli**	**h**	**Volt**	**Hz**	**Colore**	PRESSACAVO	
16A	2P+T	6h	200-250V	50Hz 60Hz		**313.1643H.K**	10/50
	3P+T		380-415V			**313.1646H.K**	10/50
	3P+N+T		346-415V			**313.1647H.K**	10/50

Prese con dispositivo di sicurezza "SAFE-IN" (schermi di protezione)
Colore nero

Spine e prese per applicazioni specifiche

Pubblico spettacolo

Serie OPTIMA - Versioni IP44/IP54 >> Prese da incasso (versione nera)

						Serie OPTIMA	
						413.	
						Morsetto a vite [Uscita inclinata]	
						PRESA INCASSO IP44/IP54	
Corrente	**Poli**	**h**	**Volt**	**Hz**	**Colore**	70x87mm	84x106mm
16A	2P+T	6h	200-250V	50Hz 60Hz		**413.1663.K** 10/100	
	3P+T		380-415V			**413.1666.K** 10/100	
	3P+N+T		346-415V			**413.1667.K** 10/100	
32A	2P+T		200-250V				**413.3263.K** 10/50
	3P+T		380-415V				**413.3266.K** 10/50
	3P+N+T		346-415V				**413.3267.K** 10/50

Colore nero

Morsetti
Morsetti a vite

Serie OPTIMA - Versioni IP44/IP54 >> Prese da incasso (versione nera)

						Serie OPTIMA	
						413.	
						Morsetto a vite [Uscita inclinata] [SAFE-IN]	
						PRESA INCASSO	
						IP44/IP54	
Corrente	**Poli**	**h**	**Volt**	**Hz**	**Colore**	70x87mm	
16A	2P+T	6h	200-250V	50Hz 60Hz		**413.1663H.K**	10/100
	3P+T		380-415V			**413.1666H.K**	10/100
	3P+N+T		346-415V			**413.1667H.K**	10/100

Prese con dispositivo di sicurezza "SAFE-IN" (schermi di protezione)
Colore nero

DISPOSITIVO DI SICUREZZA "SAFE-IN"
Il dispositivo di sicurezza "SAFE-IN" montato sulle prese industriali Serie OPTIMA 16A agisce come la protezione installata sulle prese domestiche, ossia, attraverso un apposito otturatore, chiude l'ingresso degli alveoli della presa e impedisce il contatto accidentale e volontario delle parti in tensione della presa con oggetti sottili, come ad esempio cacciavite o fili. L'intervento di questa protezione offre un'ulteriore garanzia di sicurezza, oltre a quella già fornita dal coperchio a molla montato sulle prese mobili.

Spine e prese per applicazioni specifiche

Pubblico spettacolo

Serie OPTIMA - Versioni IP44/IP54 >> Prese da incasso (versione nera)

Serie OPTIMA

413.

Morsetto a molla [Uscita inclinata]

Corrente	Poli	h	Volt	Hz	Colore	PRESA INCASSO IP44/IP54 70x87mm		PRESA INCASSO IP44/IP54 84x106mm	
16A	2P+T	6h	200-250V	50Hz 60Hz		**413.1663F.K**	10/100		
	3P+T		380-415V			**413.1666F.K**	10/100		
	3P+N+T		346-415V			**413.1667F.K**	10/100		
32A	2P+T		200-250V					**413.3263F.K**	10/50
	3P+T		380-415V					**413.3266F.K**	10/50
	3P+N+T		346-415V					**413.3267F.K**	10/50

Colore nero

Serie EUREKA

422.

Morsetto a vite [Uscita diritta]

Corrente	Poli	h	Volt	Hz	Colore	PRESA INCASSO IP44 62x62mm	
16A	2P+T	6h	200-250V	50Hz 60Hz		**422.1663/R.K**	10/100

Colore nero

Morsetti
Morsetti a molla (FAST WIRING)

Morsetti
Morsetti a vite

Serie OPTIMA - Versioni IP44/IP54 >> Prese da incasso (versione nera)

						Serie EUREKA	
						422.	
						Morsetto a vite [Uscita diritta]	
						PRESA INCASSO	
						IP44	
Corrente	**Poli**	**h**	**Volt**	**Hz**	**Colore**	75x75mm	
16A	2P+T	6h	200-250V	50Hz 60Hz		**422.1663.K**	10/100
32A	3P+N+T		346-415V			**422.3267.K**	10/50

Colore nero

Serie OPTIMA - Versioni IP66/IP67/IP69 >> Spine mobili / incasso (versione nera)

					Serie OPTIMA			
					218.			
					Morsetto a vite			
					SPINA MOBILE			
					IP66/IP67/IP69			
					PRESSACAVO			
Poli	**h**	**Volt**	**Hz**	**Colore**	16A		32A	
2P+T	6h	200-250V	50Hz 60Hz		**218.1633.K**	10/40	**218.3233.K**	10/40
3P+T		380-415V			**218.1636.K**	10/40	**218.3236.K**	10/40
3P+N+T		346-415V			**218.1637.K**	10/40	**218.3237.K**	10/40

Colore nero

Serie OPTIMA - Versioni IP66/IP67/IP69 >> Spine mobili / incasso (versione nera)

Poli	h	Volt	Hz	Colore	Serie OPTIMA 218.	
					Morsetto perforazione di isolante	
					SPINA MOBILE	
					IP66/IP67/IP69	
					PRESSACAVO	
					16A	
2P+T	6h	200-250V	50Hz 60Hz		**218.1633P.K**	10/40
3P+T		380-415V			**218.1636P.K**	10/40
3P+N+T		346-415V			**218.1637P.K**	10/40

Colore nero

Poli	h	Volt	Hz	Colore	Serie OPTIMA 218.	
					Morsetto a molla	
					SPINA MOBILE	
					IP66/IP67/IP69	
					PRESSACAVO	
					32A	
2P+T	6h	200-250V	50Hz 60Hz		**218.3233F.K**	10/40
3P+T		380-415V			**218.3236F.K**	10/40
3P+N+T		346-415V			**218.3237F.K**	10/40

Colore nero

Morsetti
Morsetti a molla (FAST WIRING)

Morsetti
Morsetti a perforazione di isolante (FAST WIRING)

Morsetti
Morsetti a mantello (Contatti "EASY-PLUG")

Morsetti
Morsetti a vite

Serie OPTIMA - Versioni IP66/IP67/IP69 >> Spine mobili / incasso (versione nera)

						Serie OPTIMA	
						218.	
						Morsetto a mantello	
						SPINA MOBILE	
						IP66/IP67/IP69	
Corrente	**Poli**	**h**	**Volt**	**Hz**	**Colore**	PRESSACAVO	
63A	2P+T	6h	200-250V	50Hz 60Hz		**218.6333.K**	6/24
	3P+T		380-415V			**218.6336.K**	6/24
	3P+N+T		346-415V			**218.6337.K**	6/24
125A	2P+T		200-250V			**218.12533.K**	8
	3P+T		380-415V			**218.12536.K**	8
	3P+N+T		346-415V			**218.12537.K**	8

Colore nero

					Serie OPTIMA	
					248.	
					Morsetto a vite	
					SPINA FISSA	
					IP66/IP67/IP69	
					75x75mm	
Poli	**h**	**Volt**	**Hz**	**Colore**	16A	32A
2P+T	6h	200-250V	50Hz 60Hz		**248.1693.K** 10/50	**248.3293.K** 10/50
3P+T		380-415V			**248.1696.K** 10/50	**248.3296.K** 10/50
3P+N+T		346-415V			**248.1697.K** 10/50	**248.3297.K** 10/40

Colore nero

Spine e prese per applicazioni specifiche

Pubblico spettacolo

Serie OPTIMA - Versioni IP66/IP67/IP69 >> Spine mobili / incasso (versione nera)

Serie OPTIMA

248.

Morsetto a mantello [Uscita diritta]

SPINA FISSA

IP66/IP67/IP69

Corrente	Poli	h	Volt	Hz	Colore	100x110mm		114x114mm	
63A	3P+N+T	6h	346-415V	50Hz 60Hz		**248.6397.K**	10		
125A								**248.12597.K**	10

Colore nero

Serie OPTIMA - Versioni IP66/IP67/IP69 >> Prese mobili (versione nera)

Serie OPTIMA

318.

Morsetto a vite

PRESA MOBILE

IP66/IP67/IP69

Corrente	Poli	h	Volt	Hz	Colore	PRESSACAVO	
16A	2P+T	6h	200-250V	50Hz 60Hz		**318.1643.K**	10/40
	3P+T		380-415V			**318.1646.K**	10/40
	3P+N+T		346-415V			**318.1647.K**	10/40
32A	2P+T		200-250V			**318.3243.K**	10/40
	3P+T		380-415V			**318.3246.K**	10/40
	3P+N+T		346-415V			**318.3247.K**	10/40

Colore nero

Morsetti
Morsetti a mantello (Contatti "EASY-PLUG")

Morsetti
Morsetti a vite

Morsetti
Morsetti a molla (FAST WIRING)

Morsetti
Morsetti a perforazione di isolante (FAST WIRING)

Serie OPTIMA - Versioni IP66/IP67/IP69 >> Prese mobili (versione nera)

						Serie OPTIMA	
						318.	
						Morsetto perforazione di isolante	
						PRESA MOBILE	
						IP66/IP67/IP69	
Corrente	**Poli**	**h**	**Volt**	**Hz**	**Colore**	PRESSACAVO	
16A	2P+T	6h	200-250V	50Hz 60Hz		**318.1643P.K**	10/40
	3P+T		380-415V			**318.1646P.K**	10/40
	3P+N+T		346-415V			**318.1647P.K**	10/40

Colore nero

						Serie OPTIMA	
						318.	
						Morsetto a molla	
						PRESA MOBILE	
						IP66/IP67/IP69	
Corrente	**Poli**	**h**	**Volt**	**Hz**	**Colore**	PRESSACAVO	
32A	2P+T	6h	200-250V	50Hz 60Hz		**318.3243F.K**	10/40
	3P+T		380-415V			**318.3246F.K**	10/40
	3P+N+T		346-415V			**318.3247F.K**	10/40

Colore nero

Spine e prese per applicazioni specifiche

Pubblico spettacolo

Serie OPTIMA - Versioni IP66/IP67/IP69 >> Prese mobili (versione nera)

						Serie OPTIMA	
						318.	
						Morsetto a mantello	
						PRESA MOBILE	
						IP66/IP67/IP69	
Corrente	**Poli**	**h**	**Volt**	**Hz**	**Colore**	PRESSACAVO	
63A	2P+T	6h	200-250V	50Hz 60Hz		**318.6343.K**	6/24
	3P+T		380-415V			**318.6346.K**	6/24
	3P+N+T		346-415V			**318.6347.K**	6/24
125A	2P+T		200-250V			**318.12543.K**	8
	3P+T		380-415V			**318.12546.K**	8
	3P+N+T		346-415V			**318.12547.K**	8

Colore nero

						Serie OPTIMA	
						318.	
						Morsetto a vite [SAFE-IN]	
						PRESA MOBILE	
						IP66/IP67/IP69	
Corrente	**Poli**	**h**	**Volt**	**Hz**	**Colore**	PRESSACAVO	
16A	2P+T	6h	200-250V	50Hz 60Hz		**318.1643H.K**	10/40
	3P+T		380-415V			**318.1646H.K**	10/40
	3P+N+T		346-415V			**318.1647H.K**	10/40

Prese con dispositivo di sicurezza "SAFE-IN" (schermi di protezione)

Colore nero

Morsetti
Morsetti a mantello (Contatti "EASY-PLUG")

Morsetti
Morsetti a vite

Serie OPTIMA - Versioni IP66/IP67/IP69 >> Prese da incasso (versione nera)

Morsetto a vite [Uscita inclinata]

Corrente	Poli	h	Volt	Hz	Colore	Serie OPTIMA 418. PRESA INCASSO IP66/IP67/IP69 70x87mm		84x106mm	
16A	2P+T	6h	200-250V	50Hz 60Hz		**418.1663.K**	10/100		
	3P+T		380-415V			**418.1666.K**	10/100		
	3P+N+T		346-415V			**418.1667.K**	10/100		
32A	2P+T		200-250V					**418.3263.K**	10/50
	3P+T		380-415V					**418.3266.K**	10/50
	3P+N+T		346-415V					**418.3267.K**	10/50

Colore nero

Morsetto a mantello [Uscita inclinata]

Corrente	Poli	h	Volt	Hz	Colore	Serie OPTIMA 418. PRESA INCASSO IP66/IP67/IP69 100x110mm	
63A	3P+N+T	6h	346-415V	50Hz 60Hz		**418.6367.K**	6/30

Colore nero

Spine e prese per applicazioni specifiche

Pubblico spettacolo

Serie OPTIMA - Versioni IP66/IP67/IP69 >> Prese da incasso (versione nera)

Serie OPTIMA

418.

Morsetto a vite [Uscita inclinata] [SAFE-IN]

PRESA INCASSO

IP66/IP67/IP69

Corrente	Poli	h	Volt	Hz	Colore	70x87mm	
16A	2P+T	6h	200-250V	50Hz 60Hz		**418.1663H.K**	10/100
	3P+T		380-415V			**418.1666H.K**	10/100
	3P+N+T		346-415V			**418.1667H.K**	10/100

Prese con dispositivo di sicurezza "SAFE-IN" (schermi di protezione)

Colore nero

Serie OPTIMA

418.

Morsetto a molla [Uscita inclinata]

PRESA INCASSO

IP66/IP67/IP69

Corrente	Poli	h	Volt	Hz	Colore	70x87mm		84x106mm	
16A	2P+T	6h	200-250V	50Hz 60Hz		**418.1663F.K**	10/100		
	3P+T		380-415V			**418.1666F.K**	10/100		
	3P+N+T		346-415V			**418.1667F.K**	10/100		
32A	2P+T		200-250V					**418.3263F.K**	10/50
	3P+T		380-415V					**418.3266F.K**	10/50
	3P+N+T		346-415V					**418.3267F.K**	10/50

Colore nero

Morsetti
Morsetti a molla (FAST WIRING)

Morsetti
Morsetti a vite

STANDARD ITALIANO P30 2P+T 16A
Alveoli schermati CEI 23-50

STANDARD ITALIANO P17/11 2P+T 16A
Alveoli schermati CEI 23-50

2P+T 16A

Serie ADAPTO - Adattatori di sistema semplici

				Prese 16A 2P+T			Serie ADAPTO 610.	
							Con spina industriale	
							ADATTATORE SEMPLICE	
Alimentazione	**Corrente**	**Poli**	**Volt**			**Note**	IP20	
Spina fissa IEC309 16A	16A	2P+T	250V	1	2	2 BIV.+1 P30		**610.388.N** 10/100
					1	ITALIAN P17 11 BIV.	**610.380.N** 10/100	

Solo per uso temporaneo
Colore nero

				Prese 16A 2P+T		Serie ADAPTO 610.	
						Con spina domestica	
						ADATTATORE SEMPLICE	
Alimentazione	**Corrente**	**Poli**	**Volt**		**Note**	IP20	
Spina fissa 16A st. italiano	16A	2P+T	250V	1	ITALIAN S17	**610.384.N** 10/100	

Solo per uso temporaneo
Colore nero

Spine e prese per applicazioni specifiche

Spine e prese industriali per uso militare

Serie EUREKA-MIL

Spine mobili

Corrente	Poli	h	Volt	Hz	Colore	Serie EUREKA-MIL 215.	Serie EUREKA-MIL 216.	
						SPINA MOBILE		
						IP67		
						PRESSACAVO		
16A	2P+T	6h	200-250V	50/60Hz			**216.81633**	5
	3P+T		380-415V				**216.81636**	5
	3P+N+T		346-415V				**216.81637**	5
32A	2P+T		200-250V				**216.83233**	5
	3P+T		380-415V				**216.83236**	
	3P+N+T		346-415V				**216.83237**	5
63A	2P+T		200-250V			**215.86333**		
	3P+T		380-415V			**215.86336**		
	3P+N+T		346-415V			**215.86337**		
125A	2P+T		200-250V			**215.812533**		
	3P+T		380-415V			**215.812536**		
	3P+N+T		346-415V			**215.812537**		

Colore verde militare

Morsetti
Morsetti a vite

Serie EUREKA-MIL

Spine fisse [Uscita diritta]

Corrente	Poli	h	Volt	Hz	Colore	Serie EUREKA-MIL 247. SPINA FISSA IP67 120x120mm		Serie EUREKA-MIL 247. SPINA FISSA IP67 145x145mm
16A	2P+T	6h	200-250V	50/60Hz		**247.81693**	5	
	3P+T		380-415V			**247.81696**		
	3P+N+T		346-415V			**247.81697**	5	
32A	2P+T		200-250V			**247.83293**	5	
	3P+T		380-415V			**247.83296**		
	3P+N+T		346-415V			**247.83297**	5	
63A	2P+T		200-250V			**247.86393**		
	3P+T		380-415V			**247.86396**		
	3P+N+T		346-415V			**247.86397**		
125A	2P+T		200-250V					**247.812593**
	3P+T		380-415V					**247.812596**
	3P+N+T		346-415V					**247.812597**

Colore verde militare

Spine e prese per applicazioni specifiche

Spine e prese industriali per uso militare

Serie EUREKA-MIL

Prese mobili

Corrente	Poli	h	Volt	Hz	Colore	Serie EUREKA-MIL 315.	Serie EUREKA-MIL 316.	
						PRESA MOBILE IP67 PRESSACAVO		
16A	2P+T	6h	200-250V	50/60Hz			**316.81643**	5
	3P+T		380-415V				**316.81646**	
	3P+N+T		346-415V				**316.81647**	5
32A	2P+T		200-250V				**316.83243**	5
	3P+T		380-415V				**316.83246**	
	3P+N+T		346-415V				**316.83247**	5
63A	2P+T		200-250V			**315.86343**		
	3P+T		380-415V			**315.86346**		
	3P+N+T		346-415V			**315.86347**		
125A	2P+T		200-250V			**315.812543**		
	3P+T		380-415V			**315.812546**		
	3P+N+T		346-415V			**315.812547**		

Colore verde militare

Morsetti
Morsetti a vite

Serie EUREKA-MIL

Prese da incasso [Uscita diritta]

						Serie EUREKA-MIL			
						427.			
						PRESA INCASSO			
						IP67			
Corrente	**Poli**	**h**	**Volt**	**Hz**	**Colore**	100x100mm		120x120mm	145x145mm
16A	2P+T	6h	200-250V	50/60Hz		**427.81663**	5		
	3P+T		380-415V			**427.81666**			
	3P+N+T		346-415V			**427.81667**	5		
32A	2P+T		200-250V			**427.83263**	5		
	3P+T		380-415V			**427.83266**			
	3P+N+T		346-415V			**427.83267**	5		
63A	2P+T		200-250V					**427.86363**	
	3P+T		380-415V					**427.86366**	
	3P+N+T		346-415V					**427.86367**	
125A	2P+T		200-250V						**427.812563**
	3P+T		380-415V						**427.812566**
	3P+N+T		346-415V						**427.812567**

Colore verde militare

Spine e prese per applicazioni specifiche

Spine e prese industriali per uso militare

Serie EUREKA-MIL

			ACCESSORI	
			570.	
Descrizione	**Corrente**	**Poli**	**Tappi per spine IP67**	
TAPPO PER SPINE	16A 20A	2P+T	**570.80163**	10/100
		3P+T	**570.80164**	10/100
		3P+N+T	**570.80165**	10/100
	30A 32A		**570.80325**	10/100
		2/3P+T	**570.80324**	10/100
	60A 63A	TUTTI	**570.8063**	10
	100A 125A		**570.8125**	10

Colore verde militare

DISPOSITIVO SNAP-ON
Apertura e chiusura rapida a scatto
Un apposito dispositivo brevettato "SNAP-ON" garantisce l'apertura e la chiusura rapida a scatto delle prese e delle spine Serie EUREKA. Lo "SNAP-ON" riduce notevolmente i tempi di cablaggio in quanto per l'apertura è sufficiente fare scattare la molla con un utensile, mentre per la chiusura basta una semplice rotazione dell'impugnatura o del frutto.

2P+T 16A

3P+T 16A

3P+N+T 16A

Serie EUREKA-MIL

			Serie ADAPTO	
			603.	
			Prese	Adattatori e quadri
			16A	ADATTATORE MULTIPLO
			2P+T / 3P+T / 3P+N+T	IP66
Corrente	**Poli**	**Volt**		3B
16A	2P+T	230V	3	**603.83505-062** 10
	3P+T	400V	3	**603.83505-063**
	3P+N+T		2 1	**603.83505-059**
			2 1	**603.83505-061** 10
			3	**603.83505-064**

Staffa di supporto in acciaio zincato.
Completi di pressacavo PG21, fermacavo e morsettiera.
Colore verde militare

Spine e prese per applicazioni specifiche

Spine e prese UL/CSA

Serie I [International] - IP44 spalshproof

						Serie EUREKA[PIN&SLEEVE]			
						SCM.			
						Spine mobili IP44		**Spine fisse IP44 [Uscita diritta]**	
						SPINA MOBILE		SPINA FISSA	
						IP44			
								120x120mm	
Corrente	**Poli**	**h**	**Volt**	**Hz**	**Colore**	PASSACAVO			
16A	2P 3W	4h	100-130V	50/60Hz		**SCM316P4S**	1/5	**SCM316B4S**	5
			200-250V			**SCM316P6S**	1/5	**SCM316B6S**	5
	3P 4W	6h	380-415V			**SCM416P6S**	1/5	**SCM416B6S**	5
	4P 5W		346-415V			**SCM516P6S**	1/5		
32A	2P 3W	4h	100-130V			**SCM332P4S**	5		
			200-250V			**SCM332P6S**	5	**SCM332B6S**	5
	3P 4W	6h	380-415V			**SCM432P6S**	1/5	**SCM432B6S**	5
	4P 5W		346-415V			**SCM532P6S**	1/5	**SCM532B6S**	1/5

UL classified

INTERNATIONAL RATINGS
Prodotti certificati dai laboratori UL secondo le normative IEC309-1 e IEC309-2

Morsetti
Morsetti a vite

Serie EUREKA[PIN&SLEEVE]

SCM.

Prese mobili IP44

Prese da incasso IP44 [Uscita diritta]

PRESA MOBILE		PRESA FISSA	
IP44			
		100x100mm	
PASSACAVO			
SCM316C4S	1/5	**SCM316R4S**	1/5
SCM316C6S	1/5	**SCM316R6S**	1/5
SCM416C6S	1/5	**SCM416R6S**	1/5
SCM516C6S	1/5	**SCM516R6S**	1/5
SCM332C4S	1/5	**SCM332R4S**	5
SCM332C6S	5	**SCM332R6S**	5
SCM432C6S	1/5	**SCM432R6S**	1/5
SCM532C6S	1/5	**SCM532R6S**	5

Spine e prese per applicazioni specifiche

Spine e prese UL/CSA

Serie I [International] - IP67 watertight

						Serie EUREKA[PIN&SLEEVE]			
						SCM.			
						Spine mobili IP67		**Spine fisse IP67 [Uscita diritta]**	
						SPINA MOBILE		SPINA FISSA	
						IP67			
								120x120mm	
Corrente	**Poli**	**h**	**Volt**	**Hz**	**Colore**	PRESSACAVO			
16A	2P 3W	4h	100-130V	50/60Hz		**SCM316P4W**	1/5	**SCM316B4W**	1/5
			200-250V			**SCM316P6W**	1/5	**SCM316B6W**	1/5
	3P 4W	6h	380-415V			**SCM416P6W**	1/5	**SCM416B6W**	1/5
	4P 5W		346-415V			**SCM516P6W**	1/5	**SCM516B6W**	1/5
32A	2P 3W	4h	100-130V			**SCM332P4W**	1/5	**SCM332B4W**	1/5
		6h	200-250V			**SCM332P6W**	1/5	**SCM332B6W**	1/5
	3P 4W	3h	380V 50Hz / 440V 60Hz			**SCM432P3W**	5		
		5h	600-690V			**SCM432P5W**	5		
			380-415V			**SCM432P6W**	1/5	**SCM432B6W**	1/5
	4P 5W	6h	346-415V			**SCM532P6W**	1/5	**SCM532B6W**	1/5
63A	2P 3W		200-250V			**SCM363P6W**	1	**SCM363B6W**	1
	3P 4W	5h	600-690V			**SCM463P5W**			
			380-415V			**SCM463P6W**	1	**SCM463B6W**	1
	4P 5W		346-415V			**SCM563P6W**	1	**SCM563B6W**	1
125A	2P 3W	6h	200-250V			**SCM3125P6W**			
	3P 4W		380-415V			**SCM4125P6W**	1		
	4P 5W		346-415V			**SCM5125P6W**	1		

UL classified

INTERNATIONAL RATINGS
Prodotti certificati dai laboratori UL secondo le normative IEC309-1 e IEC309-2

Morsetti
Morsetti a vite

Serie EUREKA[PIN&SLEEVE]

SCM.

Spine fisse IP67 [Uscita diritta]

Prese mobili IP67

Prese da incasso IP67 [Uscita diritta]

SPINA FISSA		PRESA MOBILE		PRESA FISSA			
				IP67			
145x145mm				100x100mm		120x120mm	145x145mm
		PRESSACAVO					
		SCM316C4W	1/5	**SCM316R4W**	1/5		
		SCM316C6W	1/5	**SCM316R6W**	1/5		
		SCM416C6W	5	**SCM416R6W**	1/5		
		SCM516C6W	5	**SCM516R6W**	1/5		
		SCM332C4W	1/5	**SCM332R4W**	1/5		
		SCM332C6W	1/5	**SCM332R6W**	1/5		
		SCM432C3W	5				
				SCM432R5W			
		SCM432C6W	1/5	**SCM432R6W**	1/5		
		SCM532C6W	1/5	**SCM532R6W**	1/5		
		SCM363C6W	1			**SCM363R6W**	
						SCM463R5W	
		SCM463C6W	1			**SCM463R6W**	
		SCM563C6W	1			**SCM563R6W**	
SCM3125B6W		**SCM3125C6W**					**SCM3125R6W**
SCM4125B6W	1	**SCM4125C6W**					**SCM4125R6W**
SCM5125B6W	1	**SCM5125C6W**					**SCM5125R6W** 1

Spine e prese per applicazioni specifiche

Spine e prese UL/CSA

Serie II [North America] - IP44 spalshproof [20A-30A]

Serie EUREKA[PIN&SLEEVE]

SCM.

Spine mobili IP44

Spine fisse IP44 [Uscita diritta]

				SPINA MOBILE				SPINA FISSA			
				IP44				IP44			
								120x120mm			
				PASSACAVO							
Poli	**h**	**Volt**	**Colore**	20A		30A		20A		30A	
2P 3W	4h	125V		**SCM320P4S**	1/5	**SCM330P4S**	1/5	**SCM320B4S**	1/5	**SCM330B4S**	1/5
	5h	277V		**SCM320P5S**	5			**SCM320B5S**	5		
	6h	250V		**SCM320P6S** [1]	1/5	**SCM330P6S** [1]	1/5	**SCM320B6S** [1]	1/5	**SCM330B6S** [1]	1/5
	7h	480V		**SCM320P7S**	5	**SCM330P7S**	5	**SCM320B7S**	5	**SCM330B7S**	
	8h	550VDC				**SCM330P8S**	5			**SCM330B8S**	5
3P 4W	5h	3Ø600V		**SCM420P5S**	5	**SCM430P5S**	5	**SCM420B5S**		**SCM430B5S**	5
	6h	380-415V		**SCM420P6S** [1]	5	**SCM430P6S** [1]	5	**SCM420B6S** [1]	5	**SCM430B6S** [1]	5
	7h	3Ø480V		**SCM420P7S**	5	**SCM430P7S**	5	**SCM420B7S**	5	**SCM430B7S**	
	9h	3Ø250V		**SCM420P9S** [1]	1/5	**SCM430P9S** [1]	5	**SCM420B9S**	5	**SCM430B9S**	5
	12h	125/250V		**SCM420P12S**	1/5	**SCM430P12S**	1/5	**SCM420B12S**	1/5	**SCM430B12S**	1/5
4P 5W	5h	3ØY347/600V		**SCM520P5S**	5	**SCM530P5S**	5	**SCM520B5S**		**SCM530B5S**	5
	6h	200/346V 240/415V		**SCM520P6S** [1]	5	**SCM530P6S** [1]	5	**SCM520B6S** [1]	5	**SCM530B6S** [1]	5
	7h	480V		**SCM520P7S**	1/5	**SCM530P7S**	1/5	**SCM520B7S**		**SCM530B7S**	1/5
	9h	3ØY120/208V		**SCM520P9S** [1]	5	**SCM530P9S** [1]	5	**SCM520B9S**	5		

ENEC certified - Prodotti con doppio marchio UL listed (Nord America) ed ENEC (Internazionale)

UL listed

[1] Dual rating - Prodotti con doppia classificazione Serie I (Internazionale) e Serie II (Nord America)

c UL us LISTED

NORTH AMERICAN RATINGS

Prodotti certificati dai laboratori UL secondo le normative UL1682 e UL1686

Morsetti

Morsetti a vite

Serie EUREKA[PIN&SLEEVE]

SCM.

Prese mobili IP44

Prese da incasso IP44 [Uscita diritta]

PRESA MOBILE				PRESA FISSA			
IP44							
				100x100mm			
PASSACAVO							
20A		30A		20A		30A	
SCM320C4S	1/5	**SCM330C4S**	1/5	**SCM320R4S**	1/5	**SCM330R4S**	1/5
SCM320C5S	5			**SCM320R5S**	5		
SCM320C6S [1]	1/5	**SCM330C6S** [1]	1/5	**SCM320R6S** [1]	1/5	**SCM330R6S** [1]	1/5
SCM320C7S		**SCM330C7S**	5	**SCM320R7S**		**SCM330R7S**	
		SCM330C8S				**SCM330R8S**	5
SCM420C5S	5	**SCM430C5S**	5	**SCM420R5S**	5	**SCM430R5S**	5
SCM420C6S [1]	5	**SCM430C6S** [1]	5	**SCM420R6S** [1]	5	**SCM430R6S** [1]	5
SCM420C7S	5	**SCM430C7S**		**SCM420R7S**	5	**SCM430R7S**	5
SCM420C9S [1]	5	**SCM430C9S** [1]	5	**SCM420R9S**	5	**SCM430R9S**	5
SCM420C12S	1/5	**SCM430C12S**	1/5	**SCM420R12S**	1/5	**SCM430R12S**	1/5
SCM520C5S	5	**SCM530C5S**		**SCM520R5S**	5	**SCM530R5S**	
SCM520C6S [1]	5	**SCM530C6S** [1]	5	**SCM520R6S** [1]	5	**SCM530R6S** [1]	5
SCM520C7S	5	**SCM530C7S**	1/5	**SCM520R7S**	1/5	**SCM530R7S**	1/5
SCM520C9S [1]		**SCM530C9S** [1]	5	**SCM520R9S**	5	**SCM530R9S**	5

Spine e prese per applicazioni specifiche

Spine e prese UL/CSA

Serie II [North America] - IP67 watertight [20A-30A]

Serie EUREKA[PIN&SLEEVE]

SCM.

Spine mobili IP67

Spine fisse IP67 [Uscita diritta]

				SPINA MOBILE				SPINA FISSA			
				IP67				IP67			
								120x120mm			
				PRESSACAVO							
Poli	**h**	**Volt**	**Colore**	20A		30A		20A		30A	
2P 3W	4h	125V		**SCM320P4W**	1/5	**SCM330P4W**	1/5	**SCM320B4W**	5	**SCM330B4W**	5
	5h	277V		**SCM320P5W**	5			**SCM320B5W**	5		
	6h	250V		**SCM320P6W** [1] ENEC	5	**SCM330P6W** [1] ENEC	1/5	**SCM320B6W** [1]	1/5	**SCM330B6W** [1]	1/5
	7h	480V		**SCM320P7W**	5	**SCM330P7W**	5	**SCM320B7W**	5	**SCM330B7W**	5
	8h	550VDC				**SCM330P8W**	5			**SCM330B8W**	5
3P 4W	5h	3Ø600V		**SCM420P5W**	5	**SCM430P5W**	5	**SCM420B5W**	5	**SCM430B5W**	5
	6h	380-415V		**SCM420P6W** [1] ENEC	5	**SCM430P6W** [1] ENEC	5	**SCM420B6W** [1]	5	**SCM430B6W** [1]	5
	7h	3Ø480V		**SCM420P7W**	5	**SCM430P7W**	1/5	**SCM420B7W**	5	**SCM430B7W**	5
	9h	3Ø250V		**SCM420P9W** [1]	1/5	**SCM430P9W** [1]	5	**SCM420B9W**	5	**SCM430B9W**	5
	12h	125/250V		**SCM420P12W**	5	**SCM430P12W**	5	**SCM420B12W**	5	**SCM430B12W**	5
4P 5W	5h	3ØY347/600V		**SCM520P5W**	5	**SCM530P5W**	5	**SCM520B5W**		**SCM530B5W**	
	6h	200/346V 240/415V		**SCM520P6W** [1] ENEC	5	**SCM530P6W** [1] ENEC	5	**SCM520B6W** [1]	5	**SCM530B6W** [1]	5
	7h	480V		**SCM520P7W**	5	**SCM530P7W**	5	**SCM520B7W**	5	**SCM530B7W**	5
	9h	3ØY120/208V		**SCM520P9W** [1]	5	**SCM530P9W** [1]	5	**SCM520B9W**	1/5	**SCM530B9W**	5

ENEC certified - Prodotti con doppio marchio UL listed (Nord America) ed ENEC (Internazionale)

UL listed

[1] Dual rating - Prodotti con doppia classificazione Serie I (Internazionale) e Serie II (Nord America)

c UL us LISTED

NORTH AMERICAN RATINGS

Prodotti certificati dai laboratori UL secondo le normative UL1682 e UL1686

Morsetti

Morsetti a vite

Serie EUREKA[PIN&SLEEVE]

SCM.

Prese mobili IP67

Prese da incasso IP67 [Uscita diritta]

PRESA MOBILE				PRESA FISSA			
IP67							
				100x100mm			
PRESSACAVO							
20A		30A		20A		30A	
SCM320C4W	1/5	**SCM330C4W**	1/5	**SCM320R4W**	1/5	**SCM330R4W**	1/5
SCM320C5W	5			**SCM320R5W**	5		
SCM320C6W [1]	5	**SCM330C6W** [1]	1/5	**SCM320R6W** [1]	1/5	**SCM330R6W** [1]	5
SCM320C7W	5	**SCM330C7W**	5	**SCM320R7W**	5	**SCM330R7W**	5
		SCM330C8W				**SCM330R8W**	5
SCM420C5W	5	**SCM430C5W**	1/5	**SCM420R5W**	5	**SCM430R5W**	5
SCM420C6W [1]	5	**SCM430C6W** [1]	5	**SCM420R6W** [1]	5	**SCM430R6W** [1]	5
SCM420C7W	5	**SCM430C7W**	5	**SCM420R7W**	5	**SCM430R7W**	1/5
SCM420C9W [1]	5	**SCM430C9W** [1]	5	**SCM420R9W**	1/5	**SCM430R9W**	5
SCM420C12W	5	**SCM430C12W**	5	**SCM420R12W**	5	**SCM430R12W**	5
SCM520C5W	5	**SCM530C5W**	5	**SCM520R5W**	5	**SCM530R5W**	5
SCM520C6W [1]	5	**SCM530C6W** [1]	5	**SCM520R6W** [1]	5	**SCM530R6W** [1]	5
SCM520C7W	5	**SCM530C7W**	5	**SCM520R7W**	5	**SCM530R7W**	5
SCM520C9W [1]	1/5	**SCM530C9W** [1]	5	**SCM520R9W**	5	**SCM530R9W**	5

Spine e prese per applicazioni specifiche

Spine e prese UL/CSA

Serie II [North America] - IP67 watertight [60A-100A]

Serie EUREKA[PIN&SLEEVE]

SCM.

Spine mobili IP67

Spine fisse IP67 [Uscita diritta]

				SPINA MOBILE				SPINA FISSA			
				IP67							
								120x120mm		145x145mm	
				PRESSACAVO							
Poli	**h**	**Volt**	**Colore**	60A		100A		60A		100A	
2P 3W	3h	>50-250V		**SCM360P3W**				**SCM360B3W**			
	4h	125V		**SCM360P4W**	1	**SCM3100P4W**		**SCM360B4W**	1	**SCM3100B4W**	
	5h	277V		**SCM360P5W**		**SCM3100P5W**		**SCM360B5W**		**SCM3100B5W**	
	6h	250V		**SCM360P6W** [1]	1	**SCM3100P6W** [1]		**SCM360B6W** [1]	1	**SCM3100B6W** [1]	
	7h	480V		**SCM360P7W**	1	**SCM3100P7W**		**SCM360B7W**		**SCM3100B7W**	
	8h	550VDC		**SCM360P8W**		**SCM3100P8W**		**SCM360B8W**		**SCM3100B8W**	
3P 4W	5h	3Ø600V		**SCM460P5W**		**SCM4100P5W**		**SCM460B5W**		**SCM4100B5W**	
	6h	380-415V		**SCM460P6W** [1]	6	**SCM4100P6W** [1]	6	**SCM460B6W** [1]	10	**SCM4100B6W** [1]	10
	7h	3Ø480V		**SCM460P7W**		**SCM4100P7W**		**SCM460B7W**		**SCM4100B7W**	
	9h	3Ø250V		**SCM460P9W** [1]	1	**SCM4100P9W** [1]		**SCM460B9W**		**SCM4100B9W**	
	12h	125/250V		**SCM460P12W**	1	**SCM4100P12W**		**SCM460B12W**	1	**SCM4100B12W**	
4P 5W	5h	3ØY347/600V		**SCM560P5W**		**SCM5100P5W**		**SCM560B5W**		**SCM5100B5W**	
	6h	200/346V 240/415V		**SCM560P6W** [1]	6	**SCM5100P6W** [1]	6	**SCM560B6W** [1]	10	**SCM5100B6W** [1]	10
	7h	480V		**SCM560P7W**	1	**SCM5100P7W**		**SCM560B7W**	1	**SCM5100B7W**	
	8h	400VDC				**SCM5100P8W**					
										SCM5100B8W	
	9h	3ØY120/208V		**SCM560P9W** [1]		**SCM5100P9W** [1]		**SCM560B9W**		**SCM5100B9W**	

ENEC certified - Prodotti con doppio marchio UL listed (Nord America) ed ENEC (Internazionale)

UL listed

[1] Dual rating - Prodotti con doppia classificazione Serie I (Internazionale) e Serie II (Nord America)

c UL us LISTED

NORTH AMERICAN RATINGS

Prodotti certificati dai laboratori UL secondo le normative UL1682 e UL1686

Morsetti

Morsetti a vite

Serie EUREKA[PIN&SLEEVE]

SCM.

Prese mobili IP67

Prese da incasso IP67 [Uscita diritta]

PRESA MOBILE				PRESA FISSA			
IP67							
				120x120mm		145x145mm	
PRESSACAVO							
60A		100A		60A		100A	
SCM360C3W				**SCM360R3W**			
SCM360C4W	1	**SCM3100C4W**		**SCM360R4W**		**SCM3100R4W**	
SCM360C5W		**SCM3100C5W**		**SCM360R5W**		**SCM3100R5W**	
SCM360C6W [1]	1	**SCM3100C6W** [1]		**SCM360R6W** [1]		**SCM3100R6W** [1]	
SCM360C7W		**SCM3100C7W**		**SCM360R7W**	1	**SCM3100R7W**	
SCM360C8W		**SCM3100C8W**		**SCM360R8W**		**SCM3100R8W**	
SCM460C5W		**SCM4100C5W**		**SCM460R5W**		**SCM4100R5W**	
SCM460C6W [1]		**SCM4100C6W** [1]	6	**SCM460R6W** [1]	10	**SCM4100R6W** [1]	10
SCM460C7W		**SCM4100C7W**		**SCM460R7W**		**SCM4100R7W**	
SCM460C9W [1]	1	**SCM4100C9W** [1]		**SCM460R9W**		**SCM4100R9W**	
SCM460C12W	1	**SCM4100C12W**		**SCM460R12W**		**SCM4100R12W**	1
SCM560C5W		**SCM5100C5W**		**SCM560R5W**		**SCM5100R5W**	
SCM560C6W [1]	6	**SCM5100C6W** [1]	6	**SCM560R6W** [1]	10	**SCM5100R6W** [1]	10
SCM560C7W	1	**SCM5100C7W**		**SCM560R7W**		**SCM5100R7W**	
						SCM5100R8W	
		SCM5100C8W					
SCM560C9W [1]		**SCM5100C9W** [1]		**SCM560R9W**		**SCM5100R9W**	

Spine e prese per applicazioni specifiche

Spine e prese UL/CSA

Accessori

			Serie EUREKA[PIN&SLEEVE]	
			SCM.	
Descrizione	**IP**	**Versione**	**Liquid tight adapters**	
ADATTATORE TENUTA STAGNA	IP67	20A 3-4 WIRE 1/2″ NPT	**SCMSAA12**	5
		20A 5 WIRE 1/2″ NPT	**SCMSAB12**	5
		30A 3-4 WIRE 3/4″ NPT	**SCMSAB34**	5
		30A 5 WIRE 1″ NPT	**SCMSAC100**	5
		60A 3-4-5 WIRE 1¼″ NPT	**SCMSAC125**	5
		30A 5 WIRE 3/4″ NPT	**SCMSAC34**	5
		100A 3-4-5 WIRE 1¼″ NPT	**SCMSAD125**	5

UL listed

Per il raccordo di tubi flessibili metallici con spine e prese mobili Serie EUREKA-HD

PIN & SLEEVE
Esempio applicazione

Accessori

			Serie EUREKA[PIN&SLEEVE]	
			SCM.	
Descrizione	**IP**	**Taglia**	**Non-metallic Back-Boxes**	
SCATOLA DA PARETE	IP67	100x100mm - SMALL	**SCMBB01**	12
		120x120mm - MEDIUM	**SCMBB02**	12
		145x145mm - LARGE	**SCMBB03**	6

UL listed

Per spine e prese fisse Serie EUREKA[PIN&SLEEVE]

BACK-BOXES
Piastra e morsetti per collegamento a terra

Accessori

			ACCESSORI
			570.
Descrizione	**Corrente**	**Poli**	**Tappo per spine IP66/ IP67/IP69**
TAPPO PER SPINE	16A 20A	2P+T	**570.90163** 10/100
		3P+T	**570.90164** 10/100
		3P+N+T	**570.90165** 10/100
	30A 32A		**570.90325** 10/100
		2/3P+T	**570.90324** 10/100
	60A 63A	TUTTI	**570.9063** 10
	100A 125A		**570.9125** 10

Serie ADVANCE-GRP[HD] - Prese da parete con dispositivo di blocco >> Senza fondo IP66/67/69 - Type 12K, 3R, 4, 4X - Watertight

					Serie ADVANCE-GRP[PIN&SLEEVE]	
					SCM.	
					Senza base portafusibili	
					PRESA INTERBLOCCATA	
Corrente	**Poli**	**h**	**Volt**	**Colore**	IP66/IP67/IP69	
20A	2P 3W	4h	125V		**SCM320MI4W-NB**	6
		6h	250V		**SCM320MI6W-NB**	6
	3P 4W	5h	3Ø600V		**SCM420MI5W-NB**	6
		7h	3Ø480V		**SCM420MI7W-NB**	6
		9h	3Ø250V		**SCM420MI9W-NB**	6
		12h	125/250V		**SCM420MI12W-NB**	6
	4P 5W	5h	3ØY347/600V		**SCM520MI5W-NB**	6
		7h	480V		**SCM520MI7W-NB**	6
		9h	3ØY120/208V		**SCM520MI9W-NB**	6
30A	2P 3W	4h	125V		**SCM330MI4W-NB**	6
		6h	250V		**SCM330MI6W-NB**	6
	3P 4W	5h	3Ø600V		**SCM430MI5W-NB**	6
		7h	3Ø480V		**SCM430MI7W-NB**	6
		9h	3Ø250V		**SCM430MI9W-NB**	6
		12h	125/250V		**SCM430MI12W-NB**	6
	4P 5W	5h	3ØY347/600V		**SCM530MI5W-NB**	6
		7h	480V		**SCM530MI7W-NB**	6
		9h	3ØY120/208V		**SCM530MI9W-NB**	6
32A	3P 4W	3h	380V 50Hz / 440V 60Hz		**SCM432MI3W-NB**	6
60A	2P 3W	6h	250V		**SCM360MI6W-NB**	
	3P 4W	5h	3Ø600V		**SCM460MI5W-NB**	
		9h	3Ø250V		**SCM460MI9W-NB**	
	4P 5W	5h	3ØY347/600V		**SCM560MI5W-NB**	
		7h	480V		**SCM560MI7W-NB**	
		9h	3ØY120/208V		**SCM560MI9W-NB**	

☼ Con spia luminosa di segnalazione presenza rete

UL listed

Da abbinare alle relative basi

c UL us LISTED
NORTH AMERICAN RATINGS
Prodotti certificati dai laboratori UL secondo le normative UL1682 e UL1686

Spine e prese per applicazioni specifiche

Spine e prese UL/CSA

Serie ADVANCE-GRP[HD] - Prese da parete con dispositivo di blocco >> Da parete IP66/67/69 - Type 12K, 3R, 4, 4X - Watertight

					Serie ADVANCE-GRP[PIN&SLEEVE]	
					SCM.	
					Senza base portafusibili	
					PRESA INTERBLOCCATA	
Corrente	**Poli**	**h**	**Volt**	**Colore**	IP66/IP67/IP69	
20A	2P 3W	4h	125V		**SCM320MI4W**	6
		6h	250V		**SCM320MI6W**	6
		7h	480V		**SCM320MI7W**	6
	3P 4W	5h	3Ø600V		**SCM420MI5W**	6
		7h	3Ø480V		**SCM420MI7W**	6
		9h	3Ø250V		**SCM420MI9W**	6
		12h	125/250V		**SCM420MI12W**	6
	4P 5W	5h	3ØY347/600V		**SCM520MI5W**	6
		7h	480V		**SCM520MI7W**	6
		9h	3ØY120/208V		**SCM520MI9W**	6
30A	2P 3W	4h	125V		**SCM330MI4W**	6
		6h	250V		**SCM330MI6W**	6
		7h	480V		**SCM330MI7W**	6
	3P 4W	5h	3Ø600V		**SCM430MI5W**	6
		7h	3Ø480V		**SCM430MI7W**	6
		9h	3Ø250V		**SCM430MI9W**	6
		12h	125/250V		**SCM430MI12W**	6
	4P 5W	5h	3ØY347/600V		**SCM530MI5W**	6
		7h	480V		**SCM530MI7W**	6
		9h	3ØY120/208V		**SCM530MI9W**	6
32A	3P 4W	3h	380V 50Hz / 440V 60Hz		**SCM432MI3W**	6
60A	2P 3W	6h	250V		**SCM360MI6W**	
		7h	480V		**SCM360MI7W**	
	3P 4W	5h	3Ø600V		**SCM460MI5W**	
		7h	3Ø480V		**SCM460MI7W**	
		9h	3Ø250V		**SCM460MI9W**	
	4P 5W	5h	3ØY347/600V		**SCM560MI5W**	
		7h	480V		**SCM560MI7W**	
		9h	3ØY120/208V		**SCM560MI9W**	

Con spia luminosa di segnalazione presenza rete

UL listed

Già fornita con fondo singolo semplice

Serie ADVANCE-GRP[HD] - Prese da parete con dispositivo di blocco >> Da parete IP66/67/69 - Type 12K, 3R, 4, 4X - Watertight

Senza base portafusibili - Con centralino

Corrente	Poli	h	Volt	Colore	Serie ADVANCE-GRP[PIN&SLEEVE] SCM. PRESA INTERBLOCCATA IP66/IP67/IP69	
20A	2P 3W	4h	125V		**SCM320MI4W-C**	6
		6h	250V		**SCM320MI6W-C**	6
		7h	480V		**SCM320MI7W-C**	6
	3P 4W	5h	3Ø600V		**SCM420MI5W-C**	6
		7h	3Ø480V		**SCM420MI7W-C**	6
		9h	3Ø250V		**SCM420MI9W-C**	6
		12h	125/250V		**SCM420MI12W-C**	6
	4P 5W	5h	3ØY347/600V		**SCM520MI5W-C**	6
		7h	480V		**SCM520MI7W-C**	6
		9h	3ØY120/208V		**SCM520MI9W-C**	6
30A	2P 3W	4h	125V		**SCM330MI4W-C**	6
		6h	250V		**SCM330MI6WC**	6
		7h	480V		**SCM330MI7W-C**	6
	3P 4W	5h	3Ø600V		**SCM430MI5W-C**	6
		7h	3Ø480V		**SCM430MI7W-C**	6
		9h	3Ø250V		**SCM430MI9W-C**	6
		12h	125/250V		**SCM430MI12W-C**	6
	4P 5W	5h	3ØY347/600V		**SCM530MI5W-C**	6
		7h	480V		**SCM530MI7W-C**	6
		9h	3ØY120/208V		**SCM530MI9W-C**	6
32A	3P 4W	3h	380V 50Hz / 440V 60Hz		**SCM432MI3W-C**	6
60A	2P 3W	6h	250V		**SCM360MI6W-C**	
		7h	480V		**SCM360MI7W-C**	
	3P 4W	5h	3Ø600V		**SCM460MI5W-C**	
		7h	3Ø480V		**SCM460MI7W-C**	
		9h	3Ø250V		**SCM460MI9W-C**	
	4P 5W	5h	3ØY347/600V		**SCM560MI5W-C**	
		7h	480V		**SCM560MI7W-C**	
		9h	3ØY120/208V		**SCM560MI9W-C**	

☼ Con spia luminosa di segnalazione presenza rete

UL listed

Già fornita con fondo singolo con centralino per installazione di interruttori di protezione o altri dispositivi da guida DIN

c UL us LISTED
NORTH AMERICAN RATINGS
Prodotti certificati dai laboratori UL secondo le normative UL1682 e UL1686

Spine e prese per applicazioni specifiche

Spine e prese sette poli

Serie OPTIMA-SEVEN - Versioni IP44

						Serie OPTIMA-SEVEN			
						213.		240.	
						Spine mobili		**Spine fisse da parete**	
						SPINA MOBILE		SPINA FISSA	
						IP44			
Corrente	**Poli**	**h**	**Volt**	**Hz**	**Colore**	M25X1,5			
16A	6P+T	6h	380-415V	50Hz 60Hz		**213.1637-7**	10	**240.1697-7** [1] [2]	10
32A						**213.3237-7**	10	**240.3297-7** [1] [2]	10

[1] Ingresso aperto filettato
[2] Tappo/passacavo filettato incluso
Morsetti a vite

Serie OPTIMA-SEVEN - Versioni IP66/IP67

						Serie OPTIMA-SEVEN			
						218.		245.	
								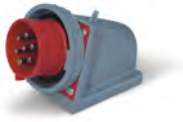	
						Spine mobili		**Spine fisse da parete**	
						SPINA MOBILE		SPINA FISSA	
						IP66/IP67			
Corrente	**Poli**	**h**	**Volt**	**Hz**	**Colore**	M25X1,5			
16A	6P+T	6h	380-415V	50Hz 60Hz		**218.1637-7**	10	**245.1697-7** [1] [2]	5
32A						**218.3237-7**	10	**245.3297-7** [1] [2]	5

[1] Ingresso aperto filettato
[2] Tappo/passacavo filettato incluso
Morsetti a vite

Serie OPTIMA-SEVEN

243.	313.	413.	512.
Spine da incasso	**Prese mobili**	**Prese da incasso**	**Prese da parete**
SPINA FISSA	PRESA MOBILE	PRESA INCASSO	PRESA PARETE
IP44			
75x75mm		75x75mm	
	M25X1,5		M25X1,5
243.1697-7 10	**313.1647-7** 10	**413.1667-7** 10	**512.1657-7** [1][2] 10
243.3297-7 10	**313.3247-7** 10	**413.3267-7** 10	**512.3257-7** [1][2] 10

Serie OPTIMA-SEVEN

248.	318.	418.	517.
Spine da incasso	**Prese mobili**	**Prese da incasso**	**Prese da parete**
SPINA FISSA	PRESA MOBILE	PRESA INCASSO	PRESA PARETE
IP66/IP67			
75x75mm		75x75mm	
	M25X1,5		M25X1,5
248.1697-7 10	**318.1647-7** 10	**418.1667-7** 10	**517.1657-7** [1][2] 5
248.3297-7 10	**318.3247-7** 10	**418.3267-7** 10	**517.3257-7** [1][2] 5

Spine e prese per applicazioni specifiche

Serie OPTIMA-METAL - Connettori industriali

Versioni in ALLUMINIO [chiusura con leva] >> HDAL250 Type - Max 250A - Fino a 1.000V

Serie OPTIMA-METAL

899.

Presa da incasso

IP	Corrente	Poli	Volt	Sezione cavo	PRESA
IP67	250A	3P+T	1000V	50-70 mm²	**899.AL2DE350V**[1]
				70 mm²	**899.AL2DE370**[2]
				95 mm²	**899.AL2DE395**[2]
		3P+N+T		50-70 mm²	**899.AL2DE450V**[1]
				70 mm²	**899.AL2DE470**[2]

[1] Morsetti a vite
[2] Morsetti a crimpare

Serie OPTIMA-METAL

899.

Spina mobile uscita angolata 60°

IP	Corrente	Poli	Volt	Sezione cavo	SPINA MOBILE
IP67	250A	3P+T	1000V	50-70 mm²	**899.AL2PR350V**[1]
				70 mm²	**899.AL2PR370**[2]
				95 mm²	**899.AL2PR395**[2]
		3P+N+T		50-70 mm²	**899.AL2PR450V**[1]
				70 mm²	**899.AL2PR470**[2]

[1] Morsetti a vite
[2] Morsetti a crimpare

Versioni in ALLUMINIO [chiusura con leva] >> HDAL250 Type - Max 250A - Fino a 1.000V

Presa mobile

IP	Corrente	Poli	Volt	Sezione cavo	Serie OPTIMA-METAL 899.
IP67	250A	3P+T	1000V	50-70 mm²	**899.AL2CE350VS** [1]
				70 mm²	**899.AL2CE370S** [2]
				95 mm²	**899.AL2CE395S** [2]
		3P+N+T		50-70 mm²	**899.AL2CE450VS** [1]
				70 mm²	**899.AL2CE470S** [2]

[1] Morsetti a vite
[2] Morsetti a crimpare

Versioni in ALLUMINIO [chiusura con leva] >> HDAL500 Type - Max 570A - Fino a 1.000V

Presa da incasso

IP	Corrente	Poli	Volt	Sezione cavo	Serie OPTIMA-METAL 899.
IP67	320A	3P+T	1000V	95 mm²	**899.AL5DE395**
		3P+N+T		120 mm²	**899.AL5DE412**
				150 mm²	**899.AL5DE415**
	370A	3P+T		95 mm²	**899.AL5DE495**
				120 mm²	**899.AL5DE312**
	420A			150 mm²	**899.AL5DE315**
				185 mm²	**899.AL5DE318**
		3P+N+T		150 mm²	**899.AL5DE415-16**
	500A			185 mm²	**899.AL5DE418-16**
	570A	3P+T		240 mm²	**899.AL5DE324-18**

Morsetti a crimpare

Spine e prese per applicazioni specifiche

Serie OPTIMA-METAL - Connettori industriali

Versioni in ALLUMINIO [chiusura con leva] >> HDAL500 Type - Max 570A - Fino a 1.000V

					Serie OPTIMA-METAL
					899.
					Spina mobile uscita angolata 60°
IP	**Corrente**	**Poli**	**Volt**	**Sezione cavo**	SPINA MOBILE
IP67	320A	3P+T	1000V	95 mm²	**899.AL5PR395**
		3P+N+T		120 mm²	**899.AL5PR412**
				150 mm²	**899.AL5PR415**
	370A	3P+T		95 mm²	**899.AL5PR495**
	420A			120 mm²	**899.AL5PR312**
				150 mm²	**899.AL5PR315**
				185 mm²	**899.AL5PR318**
		3P+N+T		150 mm²	**899.AL5PR415-16**
	500A			185 mm²	**899.AL5PR418-16**
	570A	3P+T		240 mm²	**899.AL5PR324-18**

Morsetti a crimpare

					Serie OPTIMA-METAL
					899.
					Spina mobile
IP	**Corrente**	**Poli**	**Volt**	**Sezione cavo**	SPINA MOBILE
IP67	320A	3P+T	1000V	95 mm²	**899.AL5PR395S**
		3P+N+T		120 mm²	**899.AL5PR412S**
				150 mm²	**899.AL5PR415S**
	370A	3P+T		95 mm²	**899.AL5PR495S**
	420A			120 mm²	**899.AL5PR312S**
				150 mm²	**899.AL5PR315S**
				185 mm²	**899.AL5PR318S**
		3P+N+T		150 mm²	**899.AL5PR415S-16**
	500A			185 mm²	**899.AL5PR418S-16**
	570A	3P+T		240 mm²	**899.AL5PR324S-18**

Morsetti a crimpare

Versioni in ALLUMINIO [chiusura con leva] >> HDAL500 Type - Max 570A - Fino a 1.000V

					Serie OPTIMA-METAL
					899.
					Presa mobile
IP	**Corrente**	**Poli**	**Volt**	**Sezione cavo**	PRESA MOBILE
IP67	320A	3P+T	1000V	95 mm²	**899.AL5CE395S**
		3P+N+T		120 mm²	**899.AL5CE412S**
				150 mm²	**899.AL5CE415S**
	370A	3P+T		95 mm²	**899.AL5CE495S**
	420A			120 mm²	**899.AL5CE312S**
				150 mm²	**899.AL5CE315S**
				185 mm²	**899.AL5CE318S**
		3P+N+T		150 mm²	**899.AL5CE415S-16**
	500A			185 mm²	**899.AL5CE418S-16**
	570A	3P+T		240 mm²	**899.AL5CE324S-18**

Morsetti a crimpare

Versioni in ALLUMINIO [chiusura con leva] >> HDAL800 Type - Max 800A - Fino a 1.000V

					Serie OPTIMA-METAL
					899.
					Presa da incasso
IP	**Corrente**	**Poli**	**Volt**	**Sezione cavo**	PRESA
IP67	570A	3P+T	1000V	240 mm²	**899.AL8DF324**
		3P+N+T			**899.AL8DF424**
	800A	3P+T		300 mm²	**899.AL8DF330**
		3P+N+T			**899.AL8DF430**

Morsetti a crimpare

Spine e prese per applicazioni specifiche

Serie OPTIMA-METAL - Connettori industriali

Versioni in ALLUMINIO [chiusura con leva] >> HDAL800 Type - Max 800A - Fino a 1.000V

					Serie OPTIMA-METAL
					899.
					Spina mobile
IP	**Corrente**	**Poli**	**Volt**	**Sezione cavo**	SPINA MOBILE
IP67	570A	3P+T	1000V	240 mm²	**899.AL8PM324S**
		3P+N+T			**899.AL8PM424S**
	800A	3P+T		300 mm²	**899.AL8PM330S**
		3P+N+T			**899.AL8PM430S**

Morsetti a crimpare

					Serie OPTIMA-METAL
					899.
					Presa mobile
IP	**Corrente**	**Poli**	**Volt**	**Sezione cavo**	PRESA MOBILE
IP67	570A	3P+T	1000V	240 mm²	**899.AL8CF324S**
		3P+N+T			**899.AL8CF424S**
	800A	3P+T		300 mm²	**899.AL8CF330S**
		3P+N+T			**899.AL8CF430S**

Morsetti a crimpare

Versioni in ALLUMINIO [chiusura con leva]

			Serie OPTIMA-METAL
			899.
Descrizione	**Note**	**IP**	**Accessori**
TAPPO PER SPINE	HDAL250	IP67	**899.AL2PC**
	HDAL500		**899.AL5PC**
	HDAL800		**899.AL8PC**

Versioni in ALLUMINIO [chiusura a vite] >> HDAS250 Type - Max 250A - Fino a 1.000V

					Serie OPTIMA-METAL
					899.
					Presa da incasso
IP	**Corrente**	**Poli**	**Volt**	**Sezione cavo**	PRESA
IP67	250A	3P+T	1000V	50-70 mm²	**899.AS2DE350V**[1]
				70 mm²	**899.AS2DE370**[2]
				95 mm²	**899.AS2DE395**[2]
		3P+N+T		50-70 mm²	**899.AS2DE450V**[1]
				70 mm²	**899.AS2DE470**[2]

[1] Morsetti a vite
[2] Morsetti a crimpare

Versioni in ALLUMINIO [chiusura a vite] >> HDAS250 Type - Max 250A - Fino a 1.000V

					Serie OPTIMA-METAL
					899.
					Spina mobile
IP	**Corrente**	**Poli**	**Volt**	**Sezione cavo**	SPINA MOBILE
IP67	250A	3P+T	1000V	50-70 mm²	**899.AS2PR350V**[1]
				70 mm²	**899.AS2PR370**[2]
				95 mm²	**899.AS2PR395**[2]
		3P+N+T		50-70 mm²	**899.AS2PR450V**[1]
				70 mm²	**899.AS2PR470**[2]

[1] Morsetti a vite
[2] Morsetti a crimpare

					Serie OPTIMA-METAL
					899.
					Spina da incasso
IP	**Corrente**	**Poli**	**Volt**	**Sezione cavo**	SPINA FISSA
IP67	250A	3P+T	1000V	50-70 mm²	**899.AS2AR350V**[1]
				70 mm²	**899.AS2AR370**[2]
				95 mm²	**899.AS2AR395**[2]
		3P+N+T		50-70 mm²	**899.AS2AR450V**[1]
				70 mm²	**899.AS2AR470**[2]

[1] Morsetti a vite
[2] Morsetti a crimpare

Versioni in ALLUMINIO [chiusura a vite] >> HDAS250 Type - Max 250A - Fino a 1.000V

Presa mobile

IP	Corrente	Poli	Volt	Sezione cavo	Serie OPTIMA-METAL 899. PRESA MOBILE
IP67	250A	3P+T	1000V	50-70 mm²	**899.AS2CE350V** [1]
				70 mm²	**899.AS2CE370** [2]
				95 mm²	**899.AS2CE395** [2]
		3P+N+T		50-70 mm²	**899.AS2CE450V** [1]
				70 mm²	**899.AS2CE470** [2]

[1] Morsetti a vite
[2] Morsetti a crimpare

Versioni in ALLUMINIO [chiusura a vite] >> HDAS500 Type - Max 570A - Fino a 1.000V

Presa da incasso

IP	Corrente	Poli	Volt	Sezione cavo	Serie OPTIMA-METAL 899. PRESA
IP67	320A	3P+T	1000V	95 mm²	**899.AS5DE395**
		3P+N+T		120 mm²	**899.AS5DE412**
				150 mm²	**899.AS5DE415**
	370A	3P+T		95 mm²	**899.AS5DE495**
				120 mm²	**899.AS5DE312**
	420A			150 mm²	**899.AS5DE315**
				185 mm²	**899.AS5DE318**
		3P+N+T		150 mm²	**899.AS5DE415-16**
	500A			185 mm²	**899.AS5DE418-16**
	570A	3P+T		240 mm²	**899.AS5DE324-18**

Morsetti a crimpare

Spine e prese per applicazioni specifiche

Serie OPTIMA-METAL - Connettori industriali

Versioni in ALLUMINIO [chiusura a vite] >> HDAS500 Type - Max 570A - Fino a 1.000V

					Serie OPTIMA-METAL
					899.
					Spina mobile
IP	**Corrente**	**Poli**	**Volt**	**Sezione cavo**	SPINA MOBILE
IP67	320A	3P+T	1000V	95 mm²	**899.AS5PR395**
		3P+N+T		120 mm²	**899.AS5PR412**
				150 mm²	**899.AS5PR415**
				95 mm²	**899.AS5PR495**
	370A	3P+T		120 mm²	**899.AS5PR312**
	420A			150 mm²	**899.AS5PR315**
				185 mm²	**899.AS5PR318**
		3P+N+T		150 mm²	**899.AS5PR415-16**
	500A			185 mm²	**899.AS5PR418-16**
	570A	3P+T		240 mm²	**899.AS5PR324-18**

Morsetti a crimpare

					Serie OPTIMA-METAL
					899.
					Spina da incasso
IP	**Corrente**	**Poli**	**Volt**	**Sezione cavo**	SPINA FISSA
IP67	320A	3P+T	1000V	95 mm²	**899.AS5AR395**
		3P+N+T		120 mm²	**899.AS5AR412**
				150 mm²	**899.AS5AR415**
				95 mm²	**899.AS5AR495**
	370A	3P+T		120 mm²	**899.AS5AR312**
	420A			150 mm²	**899.AS5AR315**
				185 mm²	**899.AS5AR318**
		3P+N+T		150 mm²	**899.AS5AR415-16**
	500A			185 mm²	**899.AS5AR418-16**
	570A	3P+T		240 mm²	**899.AS5AR324-18**

Morsetti a crimpare

Versioni in ALLUMINIO [chiusura a vite] >> HDAS500 Type - Max 570A - Fino a 1.000V

					Serie OPTIMA-METAL
					899.
					Presa mobile
IP	**Corrente**	**Poli**	**Volt**	**Sezione cavo**	PRESA MOBILE
IP67	320A	3P+T	1000V	95 mm²	**899.AS5CE395**
		3P+N+T		120 mm²	**899.AS5CE412**
				150 mm²	**899.AS5CE415**
	370A	3P+T		95 mm²	**899.AS5CE495**
	420A			120 mm²	**899.AS5CE312**
				150 mm²	**899.AS5CE315**
				185 mm²	**899.AS5CE318**
		3P+N+T		150 mm²	**899.AS5CE415-16**
	500A			185 mm²	**899.AS5CE418-16**
	570A	3P+T		240 mm²	**899.AS5CE324-18**

Morsetti a crimpare

Versioni in ALLUMINIO [chiusura a vite] >> HDAS800 Type - Max 800A - Fino a 1.000V

					Serie OPTIMA-METAL
					899.
					Presa da incasso
IP	**Corrente**	**Poli**	**Volt**	**Sezione cavo**	PRESA
IP67	570A	3P+T	1000V	240 mm²	**899.AS8DF324**
		3P+N+T			**899.AS8DF424**
	800A	3P+T		300 mm²	**899.AS8DF330**
		3P+N+T			**899.AS8DF430**

Morsetti a crimpare

Spine e prese per applicazioni specifiche

Serie OPTIMA-METAL - Connettori industriali

Versioni in ALLUMINIO [chiusura a vite] >> HDAS800 Type - Max 800A - Fino a 1.000V

Spina mobile

IP	Corrente	Poli	Volt	Sezione cavo	Serie OPTIMA-METAL 899.
					SPINA MOBILE
IP67	570A	3P+T	1000V	240 mm²	**899.AS8PM324**
		3P+N+T			**899.AS8PM424**
	800A	3P+T		300 mm²	**899.AS8PM330**
		3P+N+T			**899.AS8PM430**

Morsetti a crimpare

Spina da incasso

IP	Corrente	Poli	Volt	Sezione cavo	Serie OPTIMA-METAL 899.
					SPINA FISSA
IP67	570A	3P+T	1000V	240 mm²	**899.AS8AM324**
		3P+N+T			**899.AS8AM424**
	800A	3P+T		300 mm²	**899.AS8AM330**
		3P+N+T			**899.AS8AM430**

Morsetti a crimpare

Versioni in ALLUMINIO [chiusura a vite] >> HDAS800 Type - Max 800A - Fino a 1.000V

					Serie OPTIMA-METAL
					899.
					Presa mobile
IP	**Corrente**	**Poli**	**Volt**	**Sezione cavo**	PRESA MOBILE
IP67	570A	3P+T	1000V	240 mm²	**899.AS8CF324**
		3P+N+T			**899.AS8CF424**
	800A	3P+T		300 mm²	**899.AS8CF330**
		3P+N+T			**899.AS8CF430**

Morsetti a crimpare

Versioni in ALLUMINIO [chiusura a vite]

			Serie OPTIMA-METAL
			899.
Descrizione	**Note**	**IP**	**Accessori**
TAPPO	HDAS250	IP67	**899.AS2PC**
	HDAS500		**899.AS5PC**
	HDAS800		**899.AS8PC**

Spine e prese per applicazioni specifiche

Serie OPTIMA-METAL - Connettori industriali

Versioni INTERBLOCCATE [chiusura con leva] >> HDIN250 Type - 250A

		Serie OPTIMA-METAL			
		899.			
		Con interruttore di manovra-sezionatore	**Con interruttore di manovra-sezionatore e fusibili**	**Con MCCB**	**Con MCCB & RCD**
		PRESA INTERBLOCCATA			
		IP67			
Poli	**Volt**	250A			
3P+T	440V				**899.IN25086RM** [2]
	690V	**899.IN25086**	**899.IN25086F**	**899.IN25086M** [1]	
3P+N+T	440V				**899.IN25087RM** [2]
	690V	**899.IN25087**	**899.IN25087F**	**899.IN25087M** [1]	

[1] MCCB = Interruttore automatico con sganciatore termomagnetico

[2] MCCB & RCD = Interruttore automatico con sganciatore termomagnetico e sganciatore differenziale

Da utilizzare con spine HDAL250

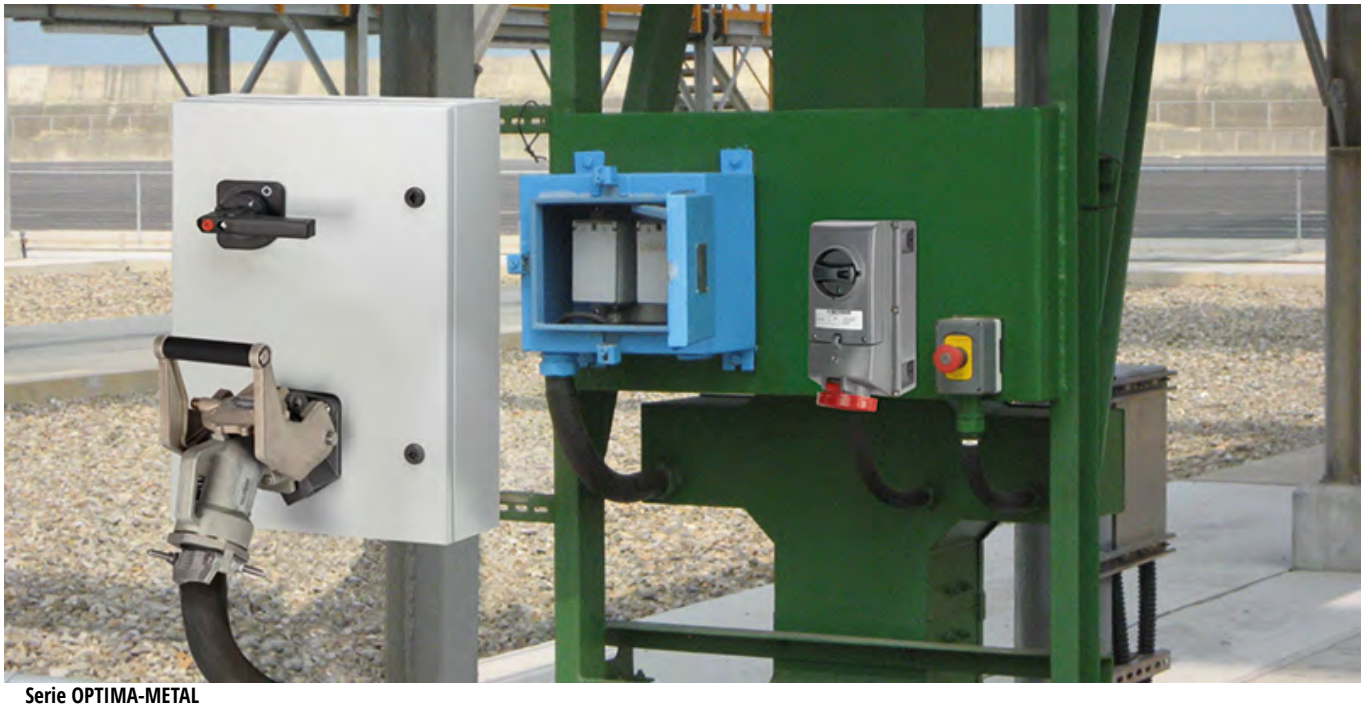

Serie OPTIMA-METAL
Esempio di applicazione

Versioni in ALLUMINIO [disconnectors] >> HDSD200 Type - 200A/250A

				Serie OPTIMA-METAL		
				899.		
				Spina da incasso	**Presa da incasso**	**Spina**
				SPINA FISSA	PRESA	SPINA MOBILE
Corrente	**Poli**	**h**	**Volt**		IP67	
200A	3P+N+T	6h	380-440V			**899.SD2P3NE01** [1]
250A	3P+T		220-250V	**899.SD2A3OE03**	**899.SD2D3OE03**	**899.SD2P3OE03** [1]
			380-440V	**899.SD2A3OE01**	**899.SD2D3OE01**	**899.SD2P3OE01** [1]
	3P+N+T			**899.SD2A3NE01**	**899.SD2D3NE01**	

[1] Impugnatura in gomma
Morsetti a vite

Versioni in ALLUMINIO [disconnectors]

		Serie OPTIMA-METAL		
		899.		
Descrizione	**IP**	**Accessori: impugnature**		
IMPUGNATURA IN GOMMA	IP67	**899.SD2G**		
IMPUGNATURA IN ALLUMINIO			**899.SD2GM**	
IMPUGNATURA ANG. IN ALLUMINIO				**899.SD2GMA**

Spine e prese per applicazioni specifiche

Serie OPTIMA-METAL - Connettori industriali

Versioni in ALLUMINIO [disconnectors]

		Serie OPTIMA-METAL		
		899.		
Descrizione	**IP**		**Accessori: scatole e coperchi**	
SCATOLA DA INCASSO	IP67	**899.SD2LB**[1]		
SCATOLA DA PARETE				**899.SD2WAS**[1]
TAPPO PER SPINE			**899.SD2PC**	

[1] Per spine e prese fisse

Serie HAN < 250V >> Serie HAN A - in KIT >> Custodia plastica

	Serie HAN A			
	912.			
	Volante diritta		**Volante angolata**	
	KIT CUSTODIA			
Poli	DIRITTA		LATERALE	
3P	**912.0030002**	10	**912.0030004**	10
4P	**912.0040002**	10	**912.0040004**	10

Serie HAN < 250V >> Serie HAN A - in KIT >> Custodia metallica

	Serie HAN A			
	912.			
	Volante diritta		**Volante angolata**	
	KIT CUSTODIA			
Poli	DIRITTA		LATERALE	
3P	**912.0030001**	10	**912.0030003**	10
4P	**912.0040001**	10	**912.0040003**	10

Spine e prese per applicazioni specifiche

Connettori di potenza

Serie HAN < 250V >> Serie HAN A >> Inserti

	Serie HAN A	
	920.	
	Inserti maschio	**Inserti femmina**

Poli	Versione	INSERTO A VITE	
3P	FEMMINA		**920.0032711** 10/160
	MASCHIO	**920.0032611** 10/160	
4P	FEMMINA		**920.0042711** 10/160
	MASCHIO	**920.0042611** 10/160	

Serie HAN < 250V >> Serie HAN A >> Custodia plastica

	Serie HAN	
	920.	
	Volante (PG)	

Tipo uscite	Poli	Uscita cavo	CUSTODIA DI PROLUNGA	CUSTODIA VOLANTE
DIRITTA	3P	PG11		**920.0030420** 10/160
LATERALE				**920.0030620** 10
			920.0030720 10	

Pressacavo fornito

Serie HAN < 250V >> Serie HAN A >> Custodia plastica

			Serie HAN	
			920.	
			Volante (METRIC)	
Tipo uscite	**Poli**	**Uscita cavo**	CUSTODIA DI PROLUNGA	CUSTODIA VOLANTE
DIRITTA	3P	M20X1,5		**920.M0030420** 10
LATERALE				**920.M0030620** 10
			920.M0030720 10	

Pressacavo fornito

			Serie HAN	
			920.	
			Fissa con leva	
Tipo uscite	**Poli**	**Note**	**Versione**	**Uscita cavo**	CUSTODIA FISSA
LATERALE	3P	FLANGIA 22x22mm	PASSANTE		**920.0030820** 10/160
			PANNELLO	PG11	**920.0030220** [1] 10
			PASSANTE		**920.0030320** [1] 10/160

[1] Pressacavo fornito

Spine e prese per applicazioni specifiche

Connettori di potenza

Serie HAN < 250V >> Serie HAN A >> Custodia metallica

	Serie HAN
	920.

Volante (PG)

Tipo uscite	Poli	Uscita cavo	CUSTODIA DI PROLUNGA		CUSTODIA VOLANTE	
DIRITTA	3P	PG11			**920.0031440**	10/160
LATERALE					**920.0031640**	10
			920.0031750	10		

Pressacavo fornito

	Serie HAN
	920.

Volante (METRIC)

Tipo uscite	Poli	Uscita cavo	CUSTODIA DI PROLUNGA		CUSTODIA VOLANTE	
DIRITTA	3P	M20X1,5			**920.M0031440**	10
LATERALE					**920.M0031640**	10
			920.M0031750	10		

Pressacavo fornito

Serie HAN < 250V >> Serie HAN A >> Custodia metallica

					Serie HAN	
					920.	
					Fissa con leva	
Tipo uscite	**Poli**	**Note**	**Versione**	**Uscita cavo**	CUSTODIA FISSA	
LATERALE	3P	FLANGIA 22x22mm	PASSANTE		**920.0030801**	10
			PANNELLO	PG11	**920.0031250** [1]	10
			PASSANTE		**920.0030301**	10/160

[1] Pressacavo fornito

		Serie HAN	
		920.	
		Coperchi con perni	
Poli	**Note**	COPERCHIO	
3P	X CUST. FISSE CON INS. FEMMINA	**920.0035426**	10
	X CUST. FISSE CON INS. MASCHIO	**920.0035425**	10

Spine e prese per applicazioni specifiche

Connettori di potenza

Serie HAN < 690V >> Kit (inserti+custodie)

			Serie HAN E					
			913.					
			Serie HAN E - in KIT				Serie HAN E AV - KIT	
			KIT VOLANTE + FISSA				KIT CONNETTORE	
Poli	**Versione**	**Uscita cavo**	1 LEVA		2 LEVE			
6P	PASSANTE	PG16	**913.0060000**	5/50				
10P					**913.0100000**	5/30		
16P		PG21			**913.0160000**	5/30		
24P	FEMMINA						**913.0244725**	5
	MASCHIO						**913.0244625**	5
	PASSANTE	PG21			**913.0240000**	5/30		

Serie HAN < 690V >> Inserti >> Serie HAN E

		Serie HAN E			
		933.			
		Inserti maschio		Inserti femmina	
Poli	**Versione**	INSERTO A VITE			
6P	FEMMINA			**933.0062701**	5/80
	MASCHIO	**933.0062601**	5/80		
10P	FEMMINA			**933.0102701**	5/80
	MASCHIO	**933.0102601**	5/80		
16P	FEMMINA			**933.0162701**	5/80
	MASCHIO	**933.0162601**	5/80		
24P	FEMMINA			**933.0242701**	5/60
	MASCHIO	**933.0242601**	5/60		
32P	FEMMINA			**933.0162711**	5/80
	MASCHIO	**933.0162611**	5/80		
48P	FEMMINA			**933.0242711**	5/60
	MASCHIO	**933.0242611**	5/60		

Serie HAN < 690V >> Inserti >> Serie HAN E AV

		Serie HAN AV			
		933.			
		Inserti maschio		**Inserti femmina**	
Poli	**Versione**	MORSETTIERA DESTRA	MORSETTIERA SINISTRA	MORSETTIERA DESTRA	MORSETTIERA SINISTRA
6P	FEMMINA			**933.0064735** 1	**933.0064725** 1
	MASCHIO	**933.0064635** 1	**933.0064625** 1		
10P	FEMMINA			**933.0104735** 1	**933.0104725** 1
	MASCHIO	**933.0104635** 1	**933.0104625** 1		
16P	FEMMINA			**933.0164735** 1	**933.0164725** 1
	MASCHIO	**933.0164635** 1	**933.0164625** 1		
24P	FEMMINA			**933.0244735** 1	**933.0244725** 1
	MASCHIO	**933.0244635** 1	**933.0244625** 1		

Serie HAN < 690V >> Inserti >> Serie HAN HsB

		Serie HAN HsB	
		931.	
		Inserti maschio	**Inserti femmina**
Poli	**Versione**	INSERTO A VITE	
6P	FEMMINA		**931.0062701** 5 **931.0062711** 5
	MASCHIO	**931.0062601** 5 **931.0062611** 5	

Spine e prese per applicazioni specifiche

Connettori di potenza

Serie HAN < 690V >> Inserti >> Serie HAN K

		Serie HAN K	
		938.	
		Inserti maschio	**Inserti femmina**
Poli	**Versione**	INSERTO A VITE	
4/8P	FEMMINA		**938.0122701** 5
	MASCHIO	**938.0122601** 5	

Serie HAN < 690V >> Custodie volanti >> Uscita diritta 2P1L

				Serie HAN	
				930.	
				Ingresso PG	**Ingresso METRICO**
				CUSTODIA VOLANTE	
				DIRITTA	
Poli	**Note**	**Versione**	**Uscita cavo**	1 LEVA	
6P	h 40mm	BASSA	M20X1,5		**930.M0061440** 5
			PG13,5	**930.0061440** 5	
			PG16	**930.0061441** 5/60	
10P	h 45mm	BASSA	M20X1,5		**930.M0101440** 5
			PG16	**930.0101441** 5	
16P			PG21	**930.0161440** 5	
					930.M0161441 1
24P	h 55mm		M32X1,5		**930.M0241442** 1
			PG29	**930.0241441** 5	
48P	h 98mm		M40X1,5		**930.M0480448** 1
			PG36	**930.0480441** 1	

Serie HAN < 690V >> Custodie volanti >> Uscita diritta 4P2L

			Serie HAN			
			930.			
			Ingresso PG		Ingresso METRICO	
			CUSTODIA VOLANTE			
			DIRITTA			
Poli	**Note**	**Uscita cavo**	2 LEVE			
10P	h 45mm	M20X1,5			**930.M0101420**	5
		PG16	**930.0101421**	5/50		
		M25X1,5			**930.M0160427**	1
16P		PG21	**930.0161420**	5/80		
	h 76mm	M32X1,5			**930.M0161421**	1/5
		PG29	**930.0160421**	5		
24P	h 55mm	M32X1,5			**930.M0241422**	1
		PG29	**930.0241421**	5/50		
	h 76mm	M32X1,5			**930.M0240427**	1
		PG29	**930.0240421**	5		
32P	h 94mm		**930.0320421**	1/12		

Spine e prese per applicazioni specifiche

Connettori di potenza

Serie HAN < 690V >> Custodie volanti >> Uscita laterale 2P1L

				Serie HAN			
				930.			
				Ingresso PG		**Ingresso METRICO**	
				CUSTODIA VOLANTE			
				LATERALE			
Poli	**Note**	**N° uscite**	**Uscita cavo**	1 LEVA			
6P	h 43mm	1 USCITA	M20X1,5			**930.M0061540**	1/5
			PG13,5	**930.0061540**	5/60		
			PG16	**930.0061541**	5/60		
10P	h 52mm		M20X1,5			**930.M0101540**	5
			PG16	**930.0101541**	5		
16P	h 60mm		M25X1,5			**930.M0161541**	1/5
			PG21	**930.0161540**	5		
24P			M25X1,5			**930.M0241541**	1/5
			PG21	**930.0241540**	5		
48P	h 98mm		M40X1,5			**930.M0480548**	1
			PG29	**930.0480540**	1		
			PG36	**930.0480541**	1/12		
			PG42	**930.0480542**	1		

Serie HAN < 690V >> Custodie volanti >> Uscita laterale 4P2L

			Serie HAN 930.			
			Ingresso PG		Ingresso METRICO	
			CUSTODIA VOLANTE LATERALE 2 LEVE			
Poli	**Note**	**Uscita cavo**				
10P	h 52mm	M20X1,5			**930.M0101520**	1/5
		PG16	**930.0101521**	5/80		
16P	h 60mm	M25X1,5			**930.M0161521**	1/5
					930.M0161531 [1]	1
		PG21	**930.0161520**	5/80		
			930.0161530 [1]	5		
	h 76mm	M32X1,5			**930.M0160527**	1
		PG21	**930.0160520**	5		
		PG29	**930.0160521**	5		
24P	h 60mm	M25X1,5			**930.M0241531**	1
		PG21	**930.0241520**	5/80		
			930.0241530 [1]	5/20		
	h 76mm	M25X1,5			**930.M0241521**	5
		M32X1,5			**930.M0240527**	5
		PG29	**930.0240521**	5/50		
32P	h 94mm		**930.0320521**	1/12		

[1] Con leve anziché perni

Leve con anima in acciaio inox
Le leve di aggancio delle custodie Serie HAN 930 a doppia leva offrono elevate caratteristiche in fatto di manovrabilità, resistenza agli agenti aggressivi, numero di manovre di apertura e chiusura, resistenza alle vibrazioni e perfetta tenuta IP65 anche dopo centinaia di manovre.

Serie HAN < 690V >> Custodie volanti di prolunga

Serie HAN

930.

Ingresso PG | **Ingresso METRICO**

Poli	Uscita cavo	CUSTODIA DI PROLUNGA 1 LEVA		CUSTODIA DI PROLUNGA 2 LEVE	
6P	M20X1,5			**930.M0061750**	1
	PG13,5	**930.0061750**	5		
10P	M20X1,5				**930.M0101730** 1
	PG16			**930.0101731**	5
16P	M25X1,5				**930.M0161731** 1
	PG21			**930.0161730**	5
24P	M32X1,5				**930.M0241732** 1
	PG29			**930.0241731**	5

Serie HAN < 690V >> Custodie fisse passanti

Serie HAN

930.

Con 1 leva

Con 2 leve

Con 2 perni

Poli	Versione	CUSTODIA FISSA 1 LEVA		CUSTODIA FISSA+COP. 1 LEVA		CUSTODIA FISSA 2 LEVE			
6P	PASSANTE	**930.0060301**	5/60	**930.0060302**	5/50				
10P		**930.0100305**	5/80	**930.0100303**	5	**930.0100301**	5/80		
16P		**930.0160307**	5	**930.0160306**	5	**930.0160301**	5/80	**930.0160302**	5
24P		**930.0240307**	5	**930.0240304**	5	**930.0240301**	5/80	**930.0240302**	5
32P						**930.0320301**	1/16		
48P				**930.0480301**	1/16				

Serie HAN < 690V >> Custodie fisse da pannello

				Serie HAN			
				930.			
				Con 1 leva [PG] **Ingresso PG**			
				CUSTODIA FISSA		CUSTODIA FISSA+COP.	
Poli	**Versione**	**N° uscite**	**Uscita cavo**	1 LEVA			
6P	PANNELLO	2 USCITE	PG16	**930.0061291**	5		
				930.0061251	5/50	**930.0061256**	5/30
10P						**930.0101256**	5
16P			PG21			**930.0161255**	5
24P						**930.0241255**	5
48P		2 USCITE	PG36			**930.0480296**	1

				Serie HAN			
				930.			
				Con 1 leva [METRICO] **Ingresso METRICO**			
				CUSTODIA FISSA		CUSTODIA FISSA+COP.	
Poli	**Versione**	**N° uscite**	**Uscita cavo**	1 LEVA			
6P	PANNELLO	2 USCITE	M20X1,5	**930.M0061290**	1/5		
				930.M0061250	5	**930.M0061255**	5/30
10P				**930.M0101255**	1		
16P				**930.M0161256**	1		
24P				**930.M0241256**	1		
48P				**930.M0480298**	1		

Serie HAN < 690V >> Custodie fisse da pannello

				Serie HAN	
				930.	
				Con 2 leve [PG] Ingresso PG	
				CUSTODIA FISSA	
Poli	**Versione**	**N° uscite**	**Uscita cavo**	2 LEVE	
10P	PANNELLO	2 USCITE	PG16	**930.0101271**	5
				930.0101231	5/80
16P			2xPG21	**930.0161270**	5
			PG21	**930.0161230**	5/50
24P			2xPG21	**930.0241270**	5
			PG21	**930.0241230**	5/50
32P		2 USCITE	PG29	**930.0320271**	1/12

			Serie HAN	
			930.	
			Con 2 leve [METRICO] Ingresso METRICO	
			CUSTODIA FISSA	
Poli	**Versione**	**Uscita cavo**	2 LEVE	
10P	PANNELLO	M20X1,5	**930.M0101230**	5
		2xM20	**930.M0101270**	1
16P		2xM25	**930.M0161271**	1/5
		M25X1,5	**930.M0161231**	1
24P		2xM25	**930.M0241271**	1/5
		M25X1,5	**930.M0241231**	5

Serie HAN < 690V >> Coperchi

		Serie HAN			
		930.			
		Con leve x cus.vol.		Con perni x cus.fiss	
Poli	**Note**	COPERCHIO			
6P				**930.0065425**	10
10P	PER CUSTODIE FISSE			**930.0105425**	10
16P				**930.0165425**	5
	PER CUSTODIE VOLANTI	**930.0165422**	5		
24P	PER CUSTODIE FISSE			**930.0245425**	5
	PER CUSTODIE VOLANTI	**930.0245422**	5		

Serie HAN < 830V >> Serie HAN HvE >> Inserti

		Serie HAN HVE			
		934.			
		Inserti maschio		Inserto femmina	
Poli	**Versione**	INSERTO A VITE			
3P	FEMMINA			**934.0032701**	5
	MASCHIO	**934.0032601**	5		
6P	FEMMINA			**934.0062701**	5
	MASCHIO	**934.0062601**	5		
10P	FEMMINA			**934.0102701**	5
	MASCHIO	**934.0102601**	5		
16P	FEMMINA			**934.0162701**	5
	MASCHIO	**934.0162601**	5		

Serie HAN < 830V >> Serie HAN HvE >> Custodie volanti >> Uscita laterale 4P2L

			Serie HAN HVE	
			934.	
			Ingresso PG	**Ingresso METRICO**
			CUSTODIA VOLANTE	
			LATERALE	
Poli	**Note**	**Uscita cavo**	2 LEVE	
3P	h 52mm	M20X1,5		**934.M0030520** 1
		PG16	**934.0030501** 5	
6P	h 60mm	M25X1,5		**934.M0060521** 1
		PG21	**934.0060501** 5	
10P		M25X1,5		**934.M0100521** 1
		PG21	**934.0100501** 5	

Serie HAN < 830V >> Serie HAN HvE >> Custodie volanti >> Uscita diritta 4P2L

			Serie HAN HVE
			934.
			Ingresso PG
			CUSTODIA VOLANTE
			DIRITTA
Poli	**Note**	**Uscita cavo**	2 LEVE
3P	h 45mm	PG16	**934.0030401** 5
6P		PG21	**934.0060401** 5
10P	h 55mm	PG29	**934.0100401** 5

Serie HAN < 830V >> Serie HAN HvE >> Custodie volanti >> Uscita laterale 2P1L

			Serie HAN HVE	
			934.	
			Ingresso PG.	
			CUSTODIA VOLANTE	
			LATERALE	
Poli	**Note**	**Uscita cavo**	1 LEVA	
3P	h 52mm	PG16	**934.0030504**	5
6P	h 60mm	PG21	**934.0060504**	5
10P			**934.0100504**	5

Serie HAN < 830V >> Serie HAN HvE >> Custodie volanti >> Uscita diritta 2P1L

			Serie HAN HVE	
			934.	
			Ingresso PG	
			CUSTODIA VOLANTE	
			DIRITTA	
Poli	**Note**	**Uscita cavo**	1 LEVA	
3P	h 45mm	PG16	**934.0030404**	5
6P		PG21	**934.0060404**	5
10P	h 55mm	PG29	**934.0100404**	5

Spine e prese per applicazioni specifiche

Connettori di potenza

Serie HAN < 830V >> Serie HAN HvE >> Custodie fisse passanti

			Serie HAN HVE			
			934.			
			Con 1 leva e coperchio		Con 2 leve	
			CUSTODIA FISSA+COP.		CUSTODIA FISSA	
Poli	**Note**	**Versione**	1 LEVA		2 LEVE	
3P	60x35 h28,5mm	PASSANTE	**934.0030303**	5	**934.0030301**	5
6P	80x35 h28,5mm		**934.0060306**	5	**934.0060301**	5
10P	108x35 h28,5mm		**934.0100304**	5	**934.0100301**	5

Serie HAN - Accessori >> Serie HAN Snap

		Serie HAN SNAP	
		933.	
Descrizione	**Note**	**Blocchetti**	
BLOCCHETTO	PER FISSAGGIO IN CAVA PASSANTE	**933.0009985**	10

		Serie HAN SNAP	
		933.	
Descrizione	**Note**	**Blocchetti**	
BLOCCHETTO	SENZA SERRACAVO	**933.0009987**	10

Serie HAN - Accessori >> Serie HAN Snap

		Serie HAN SNAP
		933.
Descrizione	**Note**	**Blocchetti**
BLOCCHETTO	CON SERRACAVO	**933.0009990** 10

		Serie HAN SNAP
		920.
Descrizione	**Note**	**Adattatori**
ADATTATORE	PER INSERTI HAN A	**920.0009933** 10

		Serie HAN SNAP
		933.
Descrizione	**Note**	**Elementi per DIN**
BLOCCHETTO	CON SUPPORTO TRASVERSALE 6 10	**933.0009988** 10
	CON SUPPORTO TRASVERSALE 6 24	**933.0009989** 1/10
ELEMENTO FISSAGGIO	MONTAGGIO LONG. SU GUIDA DIN	**933.0009980** 10
	X CONNETTORI A MORS. HAN D	**933.0009928** 2
	X CONNETTORI A MORS. HAN E-ES	**933.0009929** 2/10

Serie HAN - Accessori >> Serie HAN Snap

		Serie HAN SNAP	
		933.	
Descrizione	**Poli**	**Custodie**	
CUSTODIA	6P	**933.0060401**	5
	10P	**933.0100401**	5
	16P	**933.0160401**	5
	24P	**933.0240401**	5

		Serie HAN SNAP	
		938.	
Descrizione	**Note**	**Elementi per test**	
ELEMENTO TEST	SOLO SUPPORTI LATERALI	**938.0009901**	1

		Serie HAN SNAP	
		942.	
Descrizione	**Note**	**Morsettiere aggiuntive**	
MORSETTIERA	20 POS.	**942.0200111**	5
	2x10 POS.	**942.0200121**	5
	4x4 POS.	**942.0200131**	5

Serie HAN - Accessori >> Pressacavi

			Serie HAN 900.		
Descrizione	**Note**	**Uscita cavo**	**Pressacavi metallici**		**Pressacavi plastici**	
PRESSACAVO	GUARNIZIONE AD ANELLI MULTIPLI	PG11	**900.0005013**	10/160	**900.0005164**	10/160
		PG13,5	**900.0005014**	10		
		PG16	**900.0005015**	10		
		PG21	**900.0005016**	10		
		PG29	**900.0005017**	10		
		PG36	**900.0005018**	10		
		PG42	**900.0005019**	10		

Serie HAN - Accessori >> Altri accessori

		Serie HAN 930.	Serie HAN SNAP 933.
Descrizione	**Versione**	**Perni di codifica**	
PERNO DI CODIFICA	FEMMINA		**933.0009909** 50/500
	MASCHIO		**933.0009908** 50/500
SPINA PER CODIFICA		**930.0009901** 50/500	

		Serie HAN 933.
		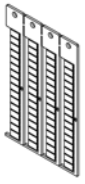
Descrizione	**Note**	**Cartellino segnafilo**
CARTELLINI NEUTRI	64 PEZZI	**933.0009971** 10/100

2.5

Interruttori

- Serie COMMAND
  Interruttori rotativi di manovra e ausiliari di comando e arresto di emergenza
- Serie ISOLATORS
  Interruttori di manovra sezionatori
- Serie TOP22
  Dispositivi di comando

SCAME

Interruttori di manovra/sezionatori

				Serie COMMAND			
				590.			
				Tipo BOX [16A-40A]			
Versione	**Corrente**	**Poli**	**Taglia**	INT. DI MANOVRA/SEZIONATORE			
BOX (B)	16A	2P	Y1	**590.YA162B**	6		
		3P		**590.YA163B**	6		
		4P		**590.YA164B**	6		
		3P+N		**590.YA165B** [1]	6		
		6P	Y3			**590.YA166B** [2]	6
		8P				**590.YA168B** [2] [1]	6
	20A	2P	Y1	**590.YA202B**	6		
		3P		**590.YA203B**	6		
		4P		**590.YA204B**	6		
		3P+N		**590.YA205B** [1]	6		
	25A	6P	Y3			**590.YA256B** [2]	6
		8P				**590.YA258B** [2] [1]	6
	32A	2P	Y1	**590.YA322B**	6		
		3P		**590.YA323B**	6		
		4P		**590.YA324B**	6		
		3P+N		**590.YA325B** [1]	6		
		6P	Y3			**590.YA326B** [2]	6
		8P				**590.YA328B** [2] [1]	6
	40A	2P	Y1	**590.YA402B**	6		
		3P		**590.YA403B**	6		
		4P		**590.YA404B**	6		
		3P+N		**590.YA405B** [1]	6		
		6P	Y3			**590.YA406B** [2]	6
		8P				**590.YA408B** [2] [1]	6

[1] Contatto di neutro anticipato

[2] Equipaggiato con maniglia diretta

BOX (B) = Montaggio fondo quadro

Interruttori di manovra/sezionatori

Serie COMMAND

590.

Tipo BOX [63A-160A]

Versione	Corrente	Poli	Taglia	INT. DI MANOVRA/SEZIONATORE		
BOX (B)	63A	2P	Y2	**590.YA632B** 6		
		3P		**590.YA633B** 6		
		4P		**590.YA634B** 6		
		3P+N		**590.YA635B** [2] 6		
		6P	Y4		**590.YA636B** [1] 6	
		8P			**590.YA638B** [1] [2] 6	
	80A	2P	Y2	**590.YA802B** 6		
		3P		**590.YA803B** 6		
		4P		**590.YA804B** 6		
		3P+N		**590.YA805B** [2] 6		
		6P	Y4		**590.YA806B** [1] 6	
		8P			**590.YA808B** [1] [2] 6	
	100A	3P			**590.YA1003B** [1] 6	
		4P			**590.YA1004B** [1] 6	
		3P+N			**590.YA1005B** [1] [2] 6	
		6P			**590.YA1006B** [1] 6	
		8P			**590.YA1008B** [1] [2] 6	
	125A	3P	Y5			**590.YA1253B** [1] 6
		3P+N				**590.YA1255B** [1] [2] 6
		6P				**590.YA1256B** [1] 6
		8P				**590.YA1258B** [1] [2] 6
	160A	3P				**590.YA1603B** [1] 5
		3P+N				**590.YA1605B** [1] [2] 5
		6P				**590.YA1606B** [1] 6
		8P				**590.YA1608B** [1] [2] 6

[1] Equipaggiato con maniglia diretta
[2] Contatto di neutro anticipato
BOX (B) = Montaggio fondo quadro

Interruttori di manovra/sezionatori

				Serie COMMAND			
				590.			
				Tipo RETROQUADRO			
Versione	**Corrente**	**Poli**	**Taglia**	INT. DI MANOVRA/SEZIONATORE			
RETROQUADRO (R)	16A	2P	Y1	**590.YA162R**	6		
		3P		**590.YA163R**	6		
		4P		**590.YA164R**	6		
		3P+N		**590.YA165R**[1]	6		
	32A	2P		**590.YA322R**	6		
		3P		**590.YA323R**	6		
		4P		**590.YA324R**	6		
		3P+N		**590.YA325R**[1]	6		
	40A	2P		**590.YA402R**	6		
		3P		**590.YA403R**	6		
		4P		**590.YA404R**	6		
		3P+N		**590.YA405R**[1]	6		
	63A	2P	Y2			**590.YA632R**	6
		3P				**590.YA633R**	6
		4P				**590.YA634R**	6
		3P+N				**590.YA635R**[1]	6
	80A	2P				**590.YA802R**	6
		3P				**590.YA803R**	6
		4P				**590.YA804R**	6
		3P+N				**590.YA805R**[1]	6
	100A	3P				**590.YA1003R**	6
		4P				**590.YA1004R**	6

[1] Contatto di neutro anticipato

RETROQUADRO (R) = Montaggio retroquadro

Interruttori di manovra/sezionatori

				Serie COMMAND
				590.
				Tipo BOX [160A-1600A]
Versione	**Corrente**	**Poli**	**Taglia**	INT. DI MANOVRA/SEZIONATORE
BOX (B)	160A	3P	K1	**590.K16003B**
		3P+N		**590.K16005B**[1]
	200A	3P	K2	**590.K20003B**
		3P+N		**590.K20005B**[1]
	250A	3P		**590.K25003B**
		3P+N		**590.K25005B**[1]
	315A	3P	K3	**590.K31503B**
		3P+N		**590.K31505B**[1]
	400A	3P		**590.K40003B**
		3P+N		**590.K40005B**[1]
	500A	3P		**590.K50003B**
		3P+N		**590.K50005B**[1]
	630A	3P	K4	**590.K63003B**
		3P+N		**590.K63005B**[1]
	800A	3P	K5	**590.K80003B**
		3P+N		**590.K80005B**[1]
	1000A	3P		**590.K100003B**
		3P+N		**590.K100005B**[1]
	1250A	3P		**590.K125003B**
		3P+N		**590.K125005B**[1]
	1600A	3P	K6	**590.K160003B**
		3P+N		**590.K160005B**[1]

[1] Contatto di neutro anticipato
Maniglia lucchettabile in posizione OFF (3 lucchetti)
Maniglia e albero di comando 200mm già forniti
BOX (B) = Montaggio fondo quadro

Interruttori
Serie COMMAND

Interruttori di manovra/sezionatori [DC]

				Serie COMMAND		
				590.		
				Tipo BOX - Corrente continua (DC)		
Versione	**Corrente**	**Poli in serie**	**Taglia**	INT. DI MANOVRA/SEZIONATORE		
BOX (B)	15A	4	D1	**590.DC0815** 6		
	16A		D3		**590.DC0416** 6	
	20A	5			**590.DC0820** 6	
	25A	6			**590.DC0825** 6	
	30A	8			**590.DC0830** 6	
	40A		D5			**590.DC0840** 6

Equipaggiato con maniglia diretta
Ponticelli già cablati
BOX (B) = Montaggio fondo quadro

Interruttori di manovra/sezionatori con base portafusibili

					Serie COMMAND
					590.
					Tipo BOX - Con base portafusibile [Type gG] 16A - 32A
Versione	**Corrente**	**Poli**	**Taglia**	**Tipo fusibile**	INT. MAN/SEZ CON PORTAFUSIBILE
BOX (B)	16A	2P	F1	gG 10,3x38mm	**590.YF162B** 6
		3P			**590.YF163B** 6
		4P			**590.YF164B** 6
		3P+N			**590.YF165B** [1] 6
	32A	2P			**590.YF322B** 6
		3P			**590.YF323B** 6
		4P			**590.YF324B** 6
		3P+N			**590.YF325B** [1] 6

[1] Contatto di neutro anticipato
Fusibili non forniti
BOX (B) = Montaggio fondo quadro

Interruttori di manovra/sezionatori con base portafusibili

					Serie COMMAND
					590.
					Tipo BOX - Con base portafusibile [Tipo BS] 63A - 630A
Versione	**Corrente**	**Poli**	**Taglia**	**Tipo fusibile**	INT. MAN/SEZ CON PORTAFUSIBILE
BOX (B)	63A	3P	KF1	BS	**590.KFB6303B**
		3P+N			**590.KFB6305B** [1]
	80A	3P			**590.KFB8003B**
		3P+N			**590.KFB8005B** [1]
	100A	3P	KF2		**590.KFB10003B**
		3P+N			**590.KFB10005B** [1]
	125A	3P			**590.KFB12503B**
		3P+N			**590.KFB12505B** [1]
	160A	3P			**590.KFB16003B**
		3P+N			**590.KFB16005B** [1]
	200A	3P	KF3		**590.KFB20003B**
		3P+N			**590.KFB20005B** [1]
	250A	3P			**590.KFB25003B**
		3P+N			**590.KFB25005B** [1]
	315A	3P	KF4		**590.KFB31503B**
		3P+N			**590.KFB31505B** [1]
	400A	3P			**590.KFB40003B**
		3P+N			**590.KFB40005B** [1]
	630A	3P	KF5		**590.KFB63003B**
		3P+N			**590.KFB63005B** [1]

[1] Contatto di neutro anticipato

Maniglia lucchettabile in posizione OFF (3 lucchetti)

Maniglia e albero di comando 200mm già forniti

Fusibili non forniti

BOX (B) = Montaggio fondo quadro

Interruttori di manovra/sezionatori con base portafusibili

					Serie COMMAND
					590.
					Tipo BOX - Con base portafusibile [Tipo DIN-NH] 63A - 630A
Versione	**Corrente**	**Poli**	**Taglia**	**Tipo fusibile**	INT. MAN/SEZ CON PORTAFUSIBILE
BOX (B)	63A	3P	KF1	DIN-HN	**590.KFD6303B**
		3P+N			**590.KFD6305B** [1]
	80A	3P			**590.KFD8003B**
		3P+N			**590.KFD8005B** [1]
	100A	3P	KF2		**590.KFD10003B**
		3P+N			**590.KFD10005B** [1]
	125A	3P			**590.KFD12503B**
		3P+N			**590.KFD12505B** [1]
	160A	3P			**590.KFD16003B**
		3P+N			**590.KFD16005B** [1]
	200A	3P	KF3		**590.KFD20003B**
		3P+N			**590.KFD20005B** [1]
	250A	3P			**590.KFD25003B**
		3P+N			**590.KFD25005B** [1]
	315A	3P	KF4		**590.KFD31503B**
		3P+N			**590.KFD31505B** [1]
	400A	3P			**590.KFD40003B**
		3P+N			**590.KFD40005B** [1]
	630A	3P	KF5		**590.KFD63003B**
		3P+N			**590.KFD63005B** [1]

[1] Contatto di neutro anticipato
Maniglia lucchettabile in posizione OFF (3 lucchetti)
Maniglia e albero di comando 200mm già forniti
Fusibili non forniti
BOX (B) = Montaggio fondo quadro

I-0-II
Commutatori [I-0-II]

Commutatore [I-O-II]

				Serie COMMAND	
				590.	
				Tipo BOX	
Versione	**Corrente**	**Poli**	**Taglia**	COMMUTATORE	
BOX (B)	16A	3P	C1	**590.YA163B-C**	6
		3P+N		**590.YA165B-C** [1]	6
	25A	3P		**590.YA253B-C**	6
		3P+N		**590.YA255B-C** [1]	6
	32A	3P		**590.YA323B-C**	6
		3P+N		**590.YA325B-C** [1]	6
	40A	3P		**590.YA403B-C**	6
		3P+N		**590.YA405B-C** [1]	6
	63A	3P	C2	**590.YA633B-C**	6
		3P+N		**590.YA635B-C** [1]	6
	80A	3P		**590.YA803B-C**	6
		3P+N		**590.YA805B-C** [1]	6
	100A	3P		**590.YA1003B-C**	6
		3P+N		**590.YA1005B-C** [1]	6
	125A	3P	C3	**590.YA1253B-C**	6
		3P+N		**590.YA1255B-C** [1]	6
	160A	3P		**590.YA1603B-C**	6
		3P+N		**590.YA1605B-C** [1]	6

[1] Contatto di neutro anticipato
Maniglia lucchettabile in posizione OFF (1 lucchetto)
Equipaggiato con maniglia diretta
BOX (B) = Montaggio fondo quadro

Kit accessori

Comandi frontali 48X48mm - Non lucchettabili

Taglia	Ø	Dimensione	Serie COMMAND 590. MANIGLIA RINVIATA E MOSTRINA IP65 EMERGENZA		GENERALE	
F1 Y1	standard	48x48mm	**590.YM48B1** [1]	1/10	**590.YM48B2** [1]	1/10
			590.YM48R1 [2]	1/10	**590.YM48R2** [2]	1/10
	Ø22mm		**590.YM50B1** [1]	10	**590.YM50B2** [1]	10
			590.YM50R1 [2]	10	**590.YM50R2** [2]	10

[1] B = Per interruttori versione BOX (B) con bloccoporta
[2] R = Per interruttori versione RETROQUADRO (R)
Forniti senza alberino (da acquistare separatamente)
Per interruttore generale e di emergenza.

Comandi frontali 48X48mm - Lucchettabili

Taglia	Ø	Dimensione	Serie COMMAND 590. MANIGLIA RINVIATA E MOST.LUCCH IP65 EMERGENZA		GENERALE	
F1 Y1	standard	48x48mm	**590.YM49B1** [1]	1/10	**590.YM49B2** [1]	1/10
			590.YM49R1 [2]	1/10	**590.YM49R2** [2]	1/10
	Ø22mm		**590.YM51B1** [1]	10	**590.YM51B2** [1]	10
			590.YM51R1 [2]	10	**590.YM51R2** [2]	10

[1] B = Per interruttori versione BOX (B) con bloccoporta
[2] R = Per interruttori versione RETROQUADRO (R)
Forniti senza alberino (da acquistare separatamente)
Per interruttore generale e di emergenza.
Maniglia lucchettabile in posizione OFF (3 lucchetti)

Kit accessori

			Serie COMMAND			
			590.			
			Comandi frontali 67X67mm			
			MANIGLIA RINVIATA E MOST.LUCCH			
			IP65			
			EMERGENZA		GENERALE	
Taglia	**Ø**	**Dimensione**				
F1 Y1	standard	67x67mm	**590.YM67B1** [1]	1/10	**590.YM67B2** [1]	1/10
			590.YM67R1 [2]	1/10	**590.YM67R2** [2]	1/10
	Ø22mm		**590.YM68B1** [1]	10	**590.YM68B2** [1]	10
			590.YM68R1 [2]	10	**590.YM68R2** [2]	10
Y2	standard		**590.YM67B6** [1]	1/10	**590.YM67B7** [1]	1/10
			590.YM67R6 [2]	1/10	**590.YM67R7** [2]	1/10
	Ø22mm		**590.YM68B6** [1]	10	**590.YM68B7** [1]	10

[1] B = Per interruttori versione BOX (B) con bloccoporta
[2] R = Per interruttori versione RETROQUADRO (R)
Forniti senza alberino (da acquistare separatamente)
Per interruttore generale e di emergenza.
Maniglia lucchettabile in posizione OFF (3 lucchetti)

			Serie COMMAND			
			590.			
			Comandi frontali Ø80mm			
			MANIGLIA RINVIATA E MOST.LUCCH			
			IP65			
			EMERGENZA		GENERALE	
Taglia	**Ø**	**Dimensione**				
Y3 Y4 Y5	Ø22mm	Ø80mm	**590.YM80B1**	5	**590.YM80B2**	5
C1 C2 C3					**590.YM80B2-C**	10

Maniglia lucchettabile in posizione OFF (3 lucchetti)
B = Per interruttori versione BOX (B) con bloccoporta

Interruttori
Serie COMMAND

Kit accessori

		Serie COMMAND	
		590.	
		Comandi frontali 70x87mm	
		MANIGLIA RINVIATA E MOS. X INT	
		EMERGENZA	GENERALE
Taglia	**Dimensione**		
Y1	70x87mm	**590.YM70R1** 10	**590.YM70R2** 10
Y2		**590.YM70R6** 10	**590.YM70R7** 10

Per interruttore generale e di emergenza.
Possono essere applicati solo sulle aperture dove sono presenti bugne per fissaggio prese da incasso 32A.
Maniglia lucchettabile in posizione OFF (3 lucchetti)
R = Per interruttori versione RETROQUADRO (R)
Albero di comando incluso

				Serie COMMAND
				590.
Descrizione	**IP**	**Colore**	**Taglia**	**Maniglia diretta**
MANIGLIA DIRETTA	IP65		F1 Y1	**590.YMC1** 10
			Y2	**590.YMC2** 10

B = Per interruttori versione BOX (B)

Kit accessori

	Serie COMMAND
	590.
Descrizione	**Kit mostrina finestra guida DIN maniglia diretta**
MOSTRINA FINESTRA GUIDA DIN	**590.YMDIN** 10

B = Per interruttori versione BOX (B)

Kit accessori

					Serie COMMAND 590.	
Descrizione	**IP**	**Versione**	**Taglia**	**Note**	**Comando frontale**	
MANIGLIA RINVIATA E MOSTRINA	IP65	EMERGENZA	KF1 KF2 K2		**590.KMM100EM**	10
			KF3 KF4 K3 K4		**590.KMM300EM**	10
			KF5 K5	DOUBLE	**590.KMM550EM**	10
					590.KMM500EM	10
			K6		**590.KMM600EM**	10
		GENERALE	KF1 KF2 K2		**590.KMM100GE**	10
			KF3 KF4 K3 K4		**590.KMM300GE**	10
			KF5 K5	DOUBLE	**590.KMM550GE**	10
					590.KMM500GE	10
			K6		**590.KMM600GE**	10

Forniti senza alberino (da acquistare separatamente)
Maniglia lucchettabile in posizione OFF (3 lucchetti)
B = Per interruttori versione BOX (B) con bloccoporta

Double
Maniglia blocco porta: leva "double"

Kit accessori

				Serie COMMAND	
				590.	
Descrizione	**Taglia**	**Dimensione**	**Note**	**Albero di comando per blocco portella**	
ALBERO DI COMANDO	KF1 KF2 K2	200mm		**590.KMA200A**	10
		300mm		**590.KMA300A**	10
		400mm		**590.KMA400A**	10
	KF3 KF4 KF5 K3 K4 K5	200mm		**590.KMA200B**	10
		300mm		**590.KMA300B**	10
		400mm		**590.KMA400B**	10
	F1 Y1	185mm		**590.YMA185**	10/100
		300mm	[5x5mm]	**590.YMA300**	10
		70mm		**590.YMA070**	10/100
		85mm		**590.YMA085**	10/100
	Y2	185mm		**590.YMB185**	10/100
		300mm	[6x6mm]	**590.YMB300**	10
		85mm		**590.YMB085**	10/100
	Y3 Y4 Y5 D1 D3 D5	100mm		**590.YMA101**	10/100
		200mm	[5x5mm]	**590.YMA201**	10/100
		300mm		**590.YMA301**	10/100

Da acquistare in abbinamento al comado frontale
B = Per interruttori versione BOX (B)

		Serie COMMAND
		590.
Descrizione	**Taglia**	**Collarino**
COLLARINO PER MOZZO ALB. SEZ.	Y3 Y4 Y5 C1 C2 C3 D1 D3 D5	**590.YMZZ** 10/50

Sostituito alla maniglia riduce l'altezza dell'interruttore di 5mm
Da acquistare in abbinamento al comado frontale
B = Per interruttori versione BOX (B)

Kit accessori

	Sistema ADVANCE 2	Sistema OMNIA
	576.	572.

Cassetta di derivazione singola

IP	Note	Dimensione	INVOLUCRO PER INTERRUTTORI		
IP66	ADVANCE2	136x150x105mm	**576.4390** [3]	6	
IP67	OMNIA	136x125x85mm			**572.3390** [1] [2] 6

[1] Parete liscia con centrino per foratura
[2] Grado di protezione IP67 quando accoppiato con relativo componente
[3] Ingressi sfondabili metrici
Predisposta per il montaggio di interruttori (taglia Y1 - versione "R") e relativi dispositivi di comando (IP65).

	Serie COMMAND
	590.

Descrizione	Versione	Taglia	Calotta copriterminali	
CALOTTA DI PROT.COPRITERMINALI	SUPERIORE	KF1	**590.KMT11**	10
		KF2 K2	**590.KMT21**	10
		KF3 K3	**590.KMT31**	10
		KF4 K4	**590.KMT41**	10
		KF5 K5	**590.KMT51**	10
	INFERIORE	KF1	**590.KMT12**	10
		KF2 K2	**590.KMT22**	10
		KF3 K3	**590.KMT32**	10
		KF4 K4	**590.KMT42**	10
		KF5 K5	**590.KMT52**	10

Kit accessori

	Serie COMMAND		
	590.		
Descrizione	**Taglia**	**Schermo di protezione fusibili**	
SCHERMO DI PROTEZIONE FUSIBILI	KF1	**590.KFS1**	6
	KF2	**590.KFS2**	6
	KF3	**590.KFS3**	10
	KF4	**590.KFS4**	10
	KF5	**590.KFS5**	10

	Serie TOP22				
	590.				
Descrizione	**Colore**	**Taglia**	**Note**	**Contatti ausiliari**	
CONTATTO NC		Y1	20A-40A	**590.PL004001** [1]	60
		Y2	63A-80A	**590.PL004003** [1]	10
CONTATTO NA		Y1	20A-40A	**590.PL004002** [2]	60
		Y2	63A-80A	**590.PL004004** [2]	10

[1] NC=Normalmente chiuso
[2] NA=Normalmente aperto
Aggancio a scatto

Kit accessori

			Serie TOP22	
			590.	
Descrizione	**Taglia**	**Note**	**Contatti ausiliari**	
CONTATTO AUSILIARIO IN SCAMBIO	Y3 Y4 Y5	15A 250V~ - 10A 415V~	**590.PL005**	50

Apertura anticipata rispetto all'apertura dei contatti principali dell'interruttore

			Serie TOP22	
			590.	
Descrizione	**Taglia**	**Note**	**Contatti ausiliari**	
CONTATTO AUSILIARIO 1NA+1NC	KF1 KF2 K2	200A-250A	**590.PL006011**	10
	KF3 KF5 K3 K5 K6	315A÷1600A	**590.PL006012**	10
	KF4 K4	630A	**590.PL006013**	10
CONTATTO AUSILIARIO 2NA+2NC	KF1 KF2 K2	200A-250A	**590.PL006021**	10
	KF3 KF5 K3 K5 K6	315A÷1600A	**590.PL006022**	10
	KF4 K4	630A	**590.PL006023**	10

Apertura anticipata rispetto all'apertura dei contatti principali dell'interruttore

Sezionatori >> Da incasso - In termoplastico [Flangia OMNIA]

				Serie ISOLATORS			
				590.			
				Per comando di emergenza		**Per uso generale**	
				INT. DI MANOVRA/SEZIONATORE			
				IP65			
				EMERGENZA		GENERALE	
Corrente	**Poli**	**Taglia**	**Dimensione**				
20A	2P	Y1	136x125mm	**590.ER2002** [3]	1/12	**590.GR2002** [1]	1/12
	3P			**590.ER2003** [3]	1/12	**590.GR2003** [1]	1/12
	4P			**590.ER2004** [3]	1/12	**590.GR2004** [1]	1/12
	3P+N			**590.ER2005** [3] [2]	1/12	**590.GR2005** [1] [2]	1/12
32A	2P			**590.ER3202** [3]	1/12	**590.GR3202** [1]	1/12
	3P			**590.ER3203** [3]	1/12	**590.GR3203** [1]	1/12
	4P			**590.ER3204** [3]	1/12	**590.GR3204** [1]	1/12
	3P+N			**590.ER3205** [3] [2]	1/12	**590.GR3205** [1] [2]	1/12
40A	2P			**590.ER4002** [3]	12	**590.GR4002** [1]	12
	3P			**590.ER4003** [3]	12	**590.GR4003** [1]	12
	4P			**590.ER4004** [3]	12	**590.GR4004** [1]	12
	3P+N			**590.ER4005** [3] [2]	12	**590.GR4005** [1] [2]	12

[1] Maniglia lucchettabile in posizione OFF (3 lucchetti) e in posizione ON (1 lucchetto)
[2] Contatto di neutro anticipato
[3] Maniglia lucchettabile in posizione OFF (3 lucchetti)
Con interruttori Tipo RETROQUADRO (R)

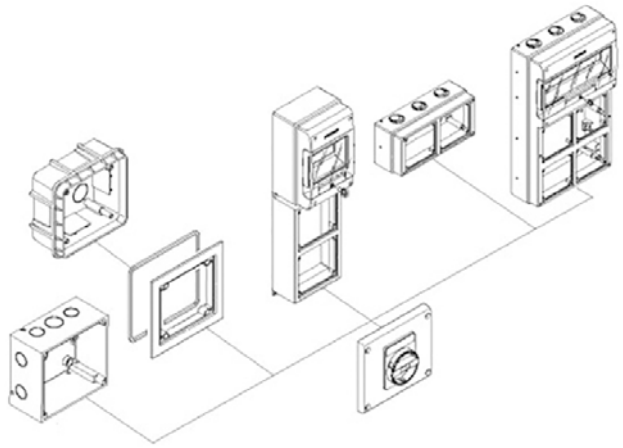

Sezionatori >> Da parete - In termoplastico [16A÷40A] [Involucro OMNIA]

				Serie ISOLATORS			
				590.			
				Per comando di emergenza		**Per uso generale**	
				INT. DI MANOVRA/SEZIONATORE			
				IP65			
				EMERGENZA		GENERALE	
Corrente	**Poli**	**Taglia**	**Dimensione**				
20A	2P	Y1	136x125x84mm	**590.EM2002** [3]	1/12	**590.GE2002** [1]	1/12
	3P			**590.EM2003** [3]	1/12	**590.GE2003** [1]	1/12
	4P			**590.EM2004** [3]	1/12	**590.GE2004** [1]	1/12
	3P+N			**590.EM2005** [3] [2]	1/12	**590.GE2005** [1] [2]	1/12
32A	2P			**590.EM3202** [3]	1/12	**590.GE3202** [1]	1/12
	3P			**590.EM3203** [3]	1/12	**590.GE3203** [1]	1/12
	4P			**590.EM3204** [3]	1/12	**590.GE3204** [1]	1/12
	3P+N			**590.EM3205** [3] [2]	1/12	**590.GE3205** [1] [2]	1/12
40A	2P			**590.EM4002** [3]	1/12	**590.GE4002** [1]	1/12
	3P			**590.EM4003** [3]	1/12	**590.GE4003** [1]	1/12
	4P			**590.EM4004** [3]	1/12	**590.GE4004** [1]	1/12
	3P+N			**590.EM4005** [3] [2]	1/12	**590.GE4005** [1] [2]	1/12

[1] Maniglia lucchettabile in posizione OFF (3 lucchetti) e in posizione ON (1 lucchetto)
[2] Contatto di neutro anticipato
[3] Maniglia lucchettabile in posizione OFF (3 lucchetti)
Involucro Serie OMNIA
Parete liscia con centrino per foratura
Equipaggiato con bloccoporta

Sezionatori >> Da parete - Involucro in termoplastico [16A÷40A] GE

				Serie ISOLATORS			
				590.			
				Per uso generale [SPECIALE]		**Per uso generale**	
				INT. DI MANOVRA/SEZIONATORE			
				IP65			
				GENERALE			
Corrente	**Poli**	**Taglia**	**Dimensione**				
16A	6P	Y3	155x210x107mm	**590.EL1606**	5	**590.GE1606**	5
	8P			**590.EL1608** [1]	5	**590.GE1608** [1]	5
20A	2P	Y1	105x150x82mm	**590.EL2012**	12	**590.GE2012**	1/12
	3P			**590.EL2013**	12	**590.GE2013**	1/12
	4P					**590.GE2014**	1/12
	3P+N			**590.EL2015** [1]	12	**590.GE2015** [1]	1/12
25A	6P	Y3	155x210x107mm	**590.EL2506**	5	**590.GE2506**	5
	8P			**590.EL2508** [1]	5	**590.GE2508** [1]	5
32A	2P	Y1	105x150x82mm	**590.EL3212**	12	**590.GE3212**	1/12
	3P			**590.EL3213**	12	**590.GE3213**	1/12
	4P					**590.GE3214**	1/12
	3P+N			**590.EL3215** [1]	12	**590.GE3215** [1]	1/12
	6P	Y3	155x210x107mm	**590.EL3206**	5	**590.GE3206**	5
	8P			**590.EL3208** [1]	5	**590.GE3208** [1]	5
40A	2P	Y1	105x150x82mm	**590.EL4012**	12	**590.GE4012**	1/12
	3P			**590.EL4013**	12	**590.GE4013**	1/12
	4P					**590.GE4014**	1/12
	3P+N			**590.EL4015** [1]	12	**590.GE4015** [1]	1/12
	6P	Y3	155x210x107mm	**590.EL4006**	5	**590.GE4006**	5
	8P			**590.EL4008** [1]	5	**590.GE4008** [1]	5

[1] Contatto di neutro anticipato
Maniglia lucchettabile in posizione OFF (3 lucchetti) e in posizione ON (1 lucchetto)
Equipaggiato con bloccoporta
Entrate sfondabili

Sezionatori >> Da parete - Involucro in termoplastico [16A÷40A] EM

				Serie ISOLATORS	
				590.	
				Per comando di emergenza	
				INT. DI MANOVRA/SEZIONATORE	
				IP65	
				EMERGENZA	
Corrente	**Poli**	**Taglia**	**Dimensione**		
16A	6P	Y3	155x210x107mm	**590.EM1606**	5
	8P			**590.EM1608** [1]	5
20A	2P	Y1	105x150x82mm	**590.EM2012**	1/12
	3P			**590.EM2013**	1/12
	4P			**590.EM2014**	1/12
	3P+N			**590.EM2015** [1]	1/12
25A	6P	Y3	155x210x107mm	**590.EM2506**	5
	8P			**590.EM2508** [1]	5
32A	2P	Y1	105x150x82mm	**590.EM3212**	1/12
	3P			**590.EM3213**	1/12
	4P			**590.EM3214**	1/12
	3P+N			**590.EM3215** [1]	1/12
	6P	Y3	155x210x107mm	**590.EM3206**	5
	8P			**590.EM3208** [1]	5
40A	2P	Y1	105x150x82mm	**590.EM4012**	1/12
	3P			**590.EM4013**	1/12
	4P			**590.EM4014**	1/12
	3P+N			**590.EM4015** [1]	1/12
	6P	Y3	155x210x107mm	**590.EM4006**	5
	8P			**590.EM4008** [1]	5

[1] Contatto di neutro anticipato
Maniglia lucchettabile in posizione OFF (3 lucchetti)
Equipaggiato con bloccoporta
Entrate sfondabili

Sezionatori >> Da parete - Involucro in termoplastico [63A÷160A] GE

Serie ISOLATORS

590.

Per uso generale [SPECIALE]

Per uso generale

				INT. DI MANOVRA/SEZIONATORE				
				IP65		IP55	IP65	
				GENERALE				
Corrente	**Poli**	**Taglia**	**Dimensione**					
63A	2P	Y2	155x210x107mm	**590.EL6302** [1]	5		**590.GE6302** [1]	1/5
	3P			**590.EL6303** [1]	5		**590.GE6303** [1]	1/5
	4P						**590.GE6304** [1]	1/5
	3P+N			**590.EL6305** [2] [1]	5		**590.GE6305** [2] [1]	1/5
	6P	Y4	228x308x128mm				**590.GE6306** [3]	
	8P						**590.GE6308** [2] [3]	
80A	2P	Y2	155x210x107mm	**590.EL8002** [1]	5		**590.GE8002** [1]	1/5
	3P			**590.EL8003** [1]	5		**590.GE8003** [1]	1/5
	4P						**590.GE8004** [1]	1/5
	3P+N			**590.EL8005** [2] [1]	5		**590.GE8005** [2] [1]	1/5
	6P	Y4	228x308x128mm				**590.GE8006** [3]	
	8P						**590.GE8008** [2] [3]	
100A	3P	Y2	155x210x107mm	**590.EL10003** [1]	5		**590.GE10003** [1]	1/5
	3P+N			**590.EL10005** [2] [1]	5		**590.GE10005** [2] [1]	5
	6P	Y4	228x308x128mm				**590.GE10006** [3]	
	8P						**590.GE10008** [2] [3]	
125A	3P	Y5	308x388x128mm			**590.GE12503** [3]	1	
	3P+N					**590.GE12505** [2] [3]		
	6P						**590.GE12506** [3]	
	8P						**590.GE12508** [2] [3]	
160A	3P					**590.GE16003** [3]	1	
	3P+N					**590.GE16005** [2] [3]		
	6P						**590.GE16006** [3]	
	8P						**590.GE16008** [2] [3]	

[1] Entrate sfondabili
[2] Contatto di neutro anticipato
[3] Pareti lisce
Maniglia lucchettabile in posizione OFF (3 lucchetti) e in posizione ON (1 lucchetto)
Equipaggiato con bloccoporta

Sezionatori >> Da parete - Involucro in termoplastico [63A÷160A] EM

				Serie ISOLATORS	
				590.	
				Per comando di emergenza	
				INT. DI MANOVRA/SEZIONATORE	
				IP55	IP65
				EMERGENZA	
Corrente	**Poli**	**Taglia**	**Dimensione**		
63A	2P	Y2	155x210x107mm		**590.EM6302** [1] 1/5
	3P				**590.EM6303** [1] 1/5
	4P				**590.EM6304** [1] 1/5
	3P+N				**590.EM6305** [2] [1] 1/5
	6P	Y4	228x308x128mm	**590.EM6306** [3]	
	8P			**590.EM6308** [2] [3]	
80A	2P	Y2	155x210x107mm		**590.EM8002** [1] 1/5
	3P				**590.EM8003** [1] 1/5
	4P				**590.EM8004** [1] 1/5
	3P+N				**590.EM8005** [2] [1] 1/5
	6P	Y4	228x308x128mm	**590.EM8006** [3]	
	8P			**590.EM8008** [2] [3]	
100A	3P	Y2	155x210x107mm		**590.EM10003** [1] 1/5
	3P+N				**590.EM10005** [2] [1] 5
	6P	Y4	228x308x128mm	**590.EM10006** [3]	
	8P			**590.EM10008** [2] [3]	
125A	3P	Y5		**590.EM12503** [3] 1	
	3P+N			**590.EM12505** [2] [3]	
	6P		308x388x128mm	**590.EM12506** [3]	
	8P			**590.EM12508** [2] [3]	
160A	3P			**590.EM16003** [3] 1	
	3P+N			**590.EM16005** [2] [3]	
	6P			**590.EM16006** [3]	
	8P			**590.EM16008** [2] [3]	

[1] Entrate sfondabili

[2] Contatto di neutro anticipato

[3] Pareti lisce

Maniglia lucchettabile in posizione OFF (3 lucchetti)

Equipaggiato con bloccoporta

Sezionatori >> Da parete - Involucro in termoplastico [1P]

			Serie ISOLATORS	
			590.	
			Per uso generale	
			INT. DI MANOVRA/SEZIONATORE	
			IP65	
			GENERALE	
Corrente	**Poli**	**Dimensione**		
20A	1P	82x120x69mm	**590.GE2021**	12
32A			**590.GE3221**	12
40A			**590.GE4021**	12

Interruttore unipolare, non adatto per ricevere il kit bloccoporta.
Maniglia lucchettabile in posizione OFF (3 lucchetti) e in posizione ON (1 lucchetto)
Entrate sfondabili
Adatto per manovrare carichi monofase altamente induttivi

Sezionatori >> Da parete [HD] - Involucro in tecnopolimero - Heavy Duty

Serie ISOLATORS-HD

590.

Per comando di emergenza

Per uso generale

Corrente	Poli	Taglia	Dimensione	INT. DI MANOVRA/SEZIONATORE IP66 EMERGENZA		GENERALE	
20A	2P	Y1	226x306x115mm	**590.JEM2002**	12	**590.JGE2002**	12
	3P			**590.JEM2003**	12	**590.JGE2003**	12
	3P+N			**590.JEM2005** [1]	12	**590.JGE2005** [1]	12
32A	2P			**590.JEM3202**	12	**590.JGE3202**	12
	3P			**590.JEM3203**	12	**590.JGE3203**	12
	3P+N			**590.JEM3205** [1]	12	**590.JGE3205** [1]	12
40A	2P			**590.JEM4002**	12	**590.JGE4002**	12
	3P			**590.JEM4003**	12	**590.JGE4003**	12
	3P+N			**590.JEM4005** [1]	12	**590.JGE4005** [1]	12

[1] Contatto di neutro anticipato

Maniglia lucchettabile in posizione OFF (3 lucchetti) e in posizione ON (1 lucchetto)

Parete liscia con centrino per foratura

HD
Per applicazioni ad alta resistenza meccanica

Sezionatori >> Da parete - Involucro in metallo [16A÷40A] GE

				Serie ISOLATORS			
				590.			
				Per uso generale [SPECIALE]		**Per uso generale**	
				INT. DI MANOVRA/SEZIONATORE			
				IP65			
				GENERALE			
Corrente	**Poli**	**Taglia**	**Dimensione**				
16A	6P	Y3	150x210x107mm	**590.HEL1606**	5	**590.HGE1606**	5
	8P			**590.HEL1608** [1]	5	**590.HGE1608** [1]	5
20A	2P	Y1	105x150x82mm	**590.HEL2002**	12	**590.HGE2002**	1/12
	3P			**590.HEL2003**	12	**590.HGE2003**	1/12
	4P					**590.HGE2004**	1/12
	3P+N			**590.HEL2005** [1]	12	**590.HGE2005** [1]	12
25A	6P	Y3	150x210x107mm	**590.HEL2506**	5	**590.HGE2506**	5
	8P			**590.HEL2508** [1]	5	**590.HGE2508** [1]	5
32A	2P	Y1	105x150x82mm	**590.HEL3202**	12	**590.HGE3202**	1/12
	3P			**590.HEL3203**	12	**590.HGE3203**	1/12
	4P					**590.HGE3204**	1/12
	3P+N			**590.HEL3205** [1]	12	**590.HGE3205** [1]	12
	6P	Y3	150x210x107mm	**590.HEL3206**	5	**590.HGE3206**	5
	8P			**590.HEL3208** [1]	5	**590.HGE3208** [1]	5
40A	2P	Y1	105x150x82mm	**590.HEL4002**	12	**590.HGE4002**	1/12
	3P			**590.HEL4003**	12	**590.HGE4003**	1/12
	4P					**590.HGE4004**	1/12
	3P+N			**590.HEL4005** [1]	12	**590.HGE4005** [1]	1/12
	6P	Y3	150x210x107mm	**590.HEL4006**	5	**590.HGE4006**	5
	8P			**590.HEL4008** [1]	5	**590.HGE4008** [1]	5

[1] Contatto di neutro anticipato
Maniglia lucchettabile in posizione OFF (3 lucchetti) e in posizione ON (1 lucchetto)
Equipaggiato con bloccoporta
Ingresso filettato con tappo / passacavo

Sezionatori >> Da parete - Involucro in metallo [16A÷40A] EM

Corrente	Poli	Taglia	Dimensione	Serie ISOLATORS 590.	
				Per comando di emergenza	
				INT. DI MANOVRA/SEZIONATORE	
				IP65	
				EMERGENZA	
16A	6P	Y3	150x210x107mm	**590.HEM1606**	5
	8P			**590.HEM1608** [1]	5
20A	2P	Y1	105x150x82mm	**590.HEM2002**	1/12
	3P			**590.HEM2003**	1/12
	4P			**590.HEM2004**	1/12
	3P+N			**590.HEM2005** [1]	1/12
25A	6P	Y3	150x210x107mm	**590.HEM2506**	5
	8P			**590.HEM2508** [1]	5
32A	2P	Y1	105x150x82mm	**590.HEM3202**	1/12
	3P			**590.HEM3203**	1/12
	4P			**590.HEM3204**	1/12
	3P+N			**590.HEM3205** [1]	1/12
	6P	Y3	150x210x107mm	**590.HEM3206**	5
	8P			**590.HEM3208** [1]	5
40A	2P	Y1	105x150x82mm	**590.HEM4002**	1/12
	3P			**590.HEM4003**	1/12
	4P			**590.HEM4004**	1/12
	3P+N			**590.HEM4005** [1]	1/12
	6P	Y3	150x210x107mm	**590.HEM4006**	5
	8P			**590.HEM4008** [1]	5

[1] Contatto di neutro anticipato
Maniglia lucchettabile in posizione OFF (3 lucchetti)
Equipaggiato con bloccoporta
Ingresso filettato con tappo / passacavo

Sezionatori >> Da parete - Involucro in metallo [63A÷160A] GE

				Serie ISOLATORS			
				590.			
				Per uso generale [SPECIALE]		**Per uso generale**	
				INT. DI MANOVRA/SEZIONATORE			
				IP65			
				GENERALE			
Corrente	**Poli**	**Taglia**	**Dimensione**				
63A	2P	Y2	150x210x107mm	**590.HEL6302** [1]	5	**590.HGE6302** [1]	1/5
	3P			**590.HEL6303** [1]	5	**590.HGE6303** [1]	1/5
	4P					**590.HGE6304** [1]	1/5
	3P+N			**590.HEL6305** [2] [1]	5	**590.HGE6305** [2] [1]	1/5
	6P	Y4	264x315x122mm			**590.HGE6306**	
	8P					**590.HGE6308** [2]	
80A	2P	Y2	150x210x107mm	**590.HEL8002** [1]	5	**590.HGE8002** [1]	1/5
	3P			**590.HEL8003** [1]	5	**590.HGE8003** [1]	1/5
	4P					**590.HGE8004** [1]	1/5
	3P+N			**590.HEL8005** [2] [1]	5	**590.HGE8005** [2] [1]	1/5
	6P	Y4	264x315x122mm			**590.HGE8006** [3]	
	8P					**590.HGE8008** [2] [3]	
100A	3P	Y2	150x210x107mm	**590.HEL10003** [3]	5	**590.HGE10003** [1]	1/5
	3P+N			**590.HEL10005** [2] [3]	5	**590.HGE10005** [2] [1]	5
	6P	Y4	264x315x122mm			**590.HGE10006** [3]	
	8P					**590.HGE10008** [2] [3]	
125A	3P	Y5				**590.HGE12503** [3]	1
	3P+N					**590.HGE12505** [2] [3]	
	6P		315x410x128mm			**590.HGE12506** [3]	
	8P					**590.HGE12508** [2] [3]	
160A	3P					**590.HGE16003** [3]	1
	3P+N					**590.HGE16005** [2] [3]	
	6P					**590.HGE16006** [3]	
	8P					**590.HGE16008** [2] [3]	

[1] Ingresso filettato con tappo / passacavo
[2] Contatto di neutro anticipato
[3] Pareti lisce
Maniglia lucchettabile in posizione OFF (3 lucchetti) e in posizione ON (1 lucchetto)
Equipaggiato con bloccoporta

Sezionatori >> Da parete - Involucro in metallo [63A÷160A] EM

				Serie ISOLATORS	
				590.	
				Per comando di emergenza	
				INT. DI MANOVRA/SEZIONATORE	
				IP65	
				EMERGENZA	
Corrente	**Poli**	**Taglia**	**Dimensione**		
63A	2P	Y2	150x210x107mm	**590.HEM6302** [1]	1/5
	3P			**590.HEM6303** [1]	1/5
	4P			**590.HEM6304** [1]	1/5
	3P+N			**590.HEM6305** [2] [1]	1/5
	6P	Y4	264x315x122mm	**590.HEM6306** [3]	
	8P			**590.HEM6308** [2] [3]	
80A	2P	Y2	150x210x107mm	**590.HEM8002** [1]	1/5
	3P			**590.HEM8003** [1]	1/5
	4P			**590.HEM8004** [1]	1/5
	3P+N			**590.HEM8005** [2] [1]	1/5
	6P	Y4	264x315x122mm	**590.HEM8006** [3]	
	8P			**590.HEM8008** [2] [3]	
100A	3P	Y2	150x210x107mm	**590.HEM10003** [1]	1/5
	3P+N			**590.HEM10005** [2] [1]	5
	6P	Y4	264x315x122mm	**590.HEM10006** [3]	
	8P			**590.HEM10008** [2] [3]	
125A	3P	Y5	315x410x128mm	**590.HEM12503** [3]	1
	3P+N			**590.HEM12505** [2] [3]	
	6P			**590.HEM12506** [3]	
	8P			**590.HEM12508** [2] [3]	
160A	3P			**590.HEM16003** [3]	1
	3P+N			**590.HEM16005** [2] [3]	
	6P			**590.HEM16006** [3]	
	8P			**590.HEM16008** [2] [3]	

[1] Ingresso filettato con tappo / passacavo
[2] Contatto di neutro anticipato
[3] Pareti lisce
Maniglia lucchettabile in posizione OFF (3 lucchetti)
Equipaggiato con bloccoporta

Sezionatori >> Da parete - Involucro in metallo [63A÷160A] - Morsetti ad alta capacità di connessione

				Serie ISOLATORS	
				590.	
				Per comando di emergenza	**Per uso generale**
				INT. DI MANOVRA/SEZIONATORE	
				IP65	
				EMERGENZA	GENERALE
Corrente	**Poli**	**Taglia**	**Dimensione**		
100A	3P	K1	264x315x112mm	**590.HEM10003.W** 5 2	**590.HGE10003.W** 1 2
	3P+N			**590.HEM10005.W** 5 3 2	**590.HGE10005.W** 1 3 2
125A	3P		315x410x150mm	**590.HEM12503.W** 5 4	**590.HGE12503.W** 1 4
	3P+N			**590.HEM12505.W** 5 3 4	**590.HGE12505.W** 1 3 4
160A	3P	K2		**590.HEM16003.W** 5 4	**590.HGE16003.W** 1 4
	3P+N			**590.HEM16005.W** 5 3 4	**590.HGE16005.W** 1 3 4

1 Maniglia lucchettabile in posizione OFF (3 lucchetti) e in posizione ON (1 lucchetto)
2 Ingresso filettato con tappo / passacavo
3 Contatto di neutro anticipato
4 Pareti lisce
5 Maniglia lucchettabile in posizione OFF (3 lucchetti)

Sezionatori >> Da parete - Involucro in acciaio INOX

				Serie ISOLATORS			
				590.			
				Per comando di emergenza		**Per uso generale**	
				INT. DI MANOVRA/SEZIONATORE			
				IP65			
				EMERGENZA		GENERALE	
Corrente	**Poli**	**Taglia**	**Dimensione**				
16A	6P	Y3	226x306x115mm	**590.SEM1606**	12	**590.SGE1606**	12
20A	2P	Y1	125x165x90mm	**590.SEM2002**	12	**590.SGE2002**	12
	3P			**590.SEM2003**	12	**590.SGE2003**	12
	3P+N			**590.SEM2005** [1]		**590.SGE2005** [1]	12
25A	6P	Y3	226x306x115mm	**590.SEM2506**	12	**590.SGE2506**	12
32A	2P	Y1	125x165x90mm	**590.SEM3202**	12	**590.SGE3202**	12
	3P			**590.SEM3203**	12	**590.SGE3203**	12
	3P+N			**590.SEM3205** [1]		**590.SGE3205** [1]	
	6P	Y3	226x306x115mm	**590.SEM3206**	12	**590.SGE3206**	12
40A	2P	Y1	125x165x90mm	**590.SEM4002**	12	**590.SGE4002**	12
	3P			**590.SEM4003**	12	**590.SGE4003**	12
	3P+N			**590.SEM4005** [1]	12	**590.SGE4005** [1]	12
	6P	Y3	226x306x115mm	**590.SEM4006**	12	**590.SGE4006**	
63A	3P	Y4	176x226x90mm	**590.SEM6303**	5	**590.SGE6303**	5
	3P+N			**590.SEM6305** [1]	5	**590.SGE6305** [1]	
	6P		226x306x115mm	**590.SEM6306**	5	**590.SGE6306**	5
80A	3P		176x226x90mm	**590.SEM8003**	5	**590.SGE8003**	5
	3P+N			**590.SEM8005** [1]	5	**590.SGE8005** [1]	5
	6P		226x306x115mm	**590.SEM8006**	5	**590.SGE8006**	5
100A	3P		176x226x90mm	**590.SEM10003**	5	**590.SGE10003**	5
	3P+N			**590.SEM10005** [1]	5	**590.SGE10005** [1]	5
	6P		226x306x115mm	**590.SEM10006**	5	**590.SGE10006**	
125A	3P	Y5	312x412x115mm	**590.SEM12503**	5	**590.SGE12503**	5
	3P+N			**590.SEM12505** [1]	5	**590.SGE12505** [1]	5
	6P			**590.SEM12506**	5	**590.SGE12506**	5
160A	3P			**590.SEM16003**		**590.SGE16003**	
	3P+N			**590.SEM16005** [1]		**590.SGE16005** [1]	
	6P			**590.SEM16006**		**590.SGE16006**	

[1] Contatto di neutro anticipato

Maniglia lucchettabile in posizione OFF (3 lucchetti)

Equipaggiato con bloccoporta

Pareti lisce

Sezionatori >> Da parete - Involucro in metallo (HR) - Alti amperaggi

				Serie ISOLATORS	
				590.	
				Per uso generale [TOP/ BOTTOM]	**Per comando di emergenza [TOP/ BOTTOM]**
				INT. DI MANOVRA/SEZIONATORE	
				IP65	
				GENERALE	EMERGENZA
Corrente	**Poli**	**Taglia**	**Dimensione**		
160A	3P	K2	500x300x150mm	**590.KGE16003** 1	**590.KEM16003** 1
	3P+N			**590.KGE16005** 2 1	**590.KEM16005** 2 1
200A	3P		300x500x150mm	**590.KGE20003** 1	**590.KEM20003** 1
	3P+N			**590.KGE20005** 2 1	**590.KEM20005** 2 1
250A	3P			**590.KGE25003** 1	**590.KEM25003** 1
	3P+N			**590.KGE25005** 2 1	**590.KEM25005** 2 1
315A	3P	K3	400x600x200mm	**590.KGE31503** 1	**590.KEM31503** 1
	3P+N			**590.KGE31505** 2 1	**590.KEM31505** 2 1
400A	3P			**590.KGE40003** 1	**590.KEM40003** 1
	3P+N			**590.KGE40005** 2 1	**590.KEM40005** 2 1
500A	3P			**590.KGE50003** 1	**590.KEM50003** 1
	3P+N			**590.KGE50005** 2 1	**590.KEM50005** 2 1
630A	3P	K4		**590.KGE63003** 1	**590.KEM63003** 1
	3P+N			**590.KGE63005** 2 1	**590.KEM63005** 2 1
800A	3P	K5	500x700x250mm	**590.KGE80003** 1	**590.KEM80003** 1
	3P+N			**590.KGE80005** 2 1	**590.KEM80005** 2 1
1000A	3P			**590.KGE100003** 1	**590.KEM100003** 1
	3P+N			**590.KGE100005** 2 1	**590.KEM100005** 2 1
1250A	3P			**590.KGE125003** 1	**590.KEM125003** 1
	3P+N			**590.KGE125005** 2 1	**590.KEM125005** 2 1
1600A	3P	K6	600x1000x300mm	**590.KGE160003** 3	**590.KEM160003** 3
	3P+N			**590.KGE160005** 2 3	**590.KEM160005** 2 3

1 Polo di neutro a piena corrente fino a 1250A
2 Contatto di neutro anticipato
3 Polo di neutro 1250A. Polo di neutro a piena corrente su richiesta.
Maniglia lucchettabile in posizione OFF (3 lucchetti)
TOP/BOTTOM = Ingresso cavi lati superiore/inferiore
Equipaggiato con bloccoporta
Piastre passacavi

Sezionatori >> Da parete - Involucro in metallo (HR) - Alti amperaggi

				Serie ISOLATORS
				590.
				Per uso generale [BOTTOM/BOTTOM]
				INT. DI MANOVRA/SEZIONATORE
				IP65
				GENERALE
Corrente	**Poli**	**Taglia**	**Dimensione**	
160A	3P	K2	500x300x150mm	**590.KGE16003B** 1
	3P+N			**590.KGE16005B** 2 1
200A	3P		300x500x150mm	**590.KGE20003B** 1
	3P+N			**590.KGE20005B** 2 1
250A	3P			**590.KGE25003B** 1
	3P+N			**590.KGE25005B** 2 1
315A	3P	K3	400x600x200mm	**590.KGE31503B** 1
	3P+N			**590.KGE31505B** 2 1
400A	3P			**590.KGE40003B** 1
	3P+N			**590.KGE40005B** 2 1
500A	3P		500x700x250mm	**590.KGE50003B** 1
	3P+N			**590.KGE50005B** 2 1
630A	3P	K4	800x800x300mm	**590.KGE63003B** 1
	3P+N			**590.KGE63005B** 2 1
800A	3P	K5		**590.KGE80003B** 1
	3P+N			**590.KGE80005B** 2 1
1000A	3P		1000x1000x300mm	**590.KGE100003B** 1
	3P+N			**590.KGE100005B** 2 1
1250A	3P			**590.KGE125003B** 1
	3P+N			**590.KGE125005B** 2 1
1600A	3P	K6		**590.KGE160003B** 3
	3P+N			**590.KGE160005B** 2 3

1 Polo di neutro a piena corrente fino a 1250A

2 Contatto di neutro anticipato

3 Polo di neutro 1250A. Polo di neutro a piena corrente su richiesta.

Maniglia lucchettabile in posizione OFF (3 lucchetti)

BOTTOM/BOTTOM = Ingresso cavi lato inferiore con barratura

Equipaggiato con bloccoporta

Piastre passacavi

Sezionatori >> Da parete - Involucro in termoplastico [DC]

Serie ISOLATORS

590.

Per uso generale [DC]

					INT. DI MANOVRA/SEZIONATORE		
					IP55	IP65	
					GENERALE		
Corrente	**Poli**	**Poli in serie**	**Taglia**	**Dimensione**			
15A	DC	3	Y1	105x150x127mm		**590.DCGE0815** [1][2]	10
16A		4	Y3	105x150x98mm		**590.DCGE0416** [1][2]	12
20A		5		105x150x127mm		**590.DCGE0820** [1][2]	1/10
25A		6		155x210x122mm		**590.DCGE0825** [1][2]	5
30A		8				**590.DCGE0830** [1][2]	5
40A			Y5	228x308x173mm	**590.DCGE0840** [3][4]		

[1] Maniglia lucchettabile in posizione OFF (3 lucchetti) e in posizione ON (1 lucchetto)
[2] Entrate sfondabili
[3] Maniglia lucchettabile in posizione OFF (3 lucchetti)
[4] Pareti lisce
Equipaggiato con bloccoporta

Sezionatori [FUSIBILATI] >> Da parete - Involucro in termoplastico [63A÷160A]

					Serie ISOLATORS	
					590.	
					Per comando di emergenza	**Per uso generale**
					INT. DI MANOVRA/SEZIONATORE	
					IP55	
					EMERGENZA	GENERALE
Corrente	**Poli**	**Taglia**	**Tipo fusibile**	**Dimensione**		
16A	2P	F1	gG 10,3x38mm	190x240x125mm	**590.EMF1602**	**590.GEF1602**
	3P				**590.EMF1603**	**590.GEF1603**
	4P				**590.EMF1604**	**590.GEF1604**
	3P+N				**590.EMF1605** [1]	**590.GEF1605** [1]
32A	2P				**590.EMF3202**	**590.GEF3202**
	3P				**590.EMF3203**	**590.GEF3203**
	4P				**590.EMF3204**	**590.GEF3204**
	3P+N				**590.EMF3205** [1]	**590.GEF3205** [1]
63A	3P	KF1	DIN-HN	300x380x170mm	**590.EMD6303**	**590.GED6303**
			BS		**590.EMB6303**	**590.GEB6303**
	3P+N		DIN-HN		**590.EMD6305** [1]	**590.GED6305** [1]
			BS		**590.EMB6305** [1]	**590.GEB6305** [1]
80A	3P		DIN-HN		**590.EMD8003**	**590.GED8003**
			BS		**590.EMB8003**	**590.GEB8003**
	3P+N		DIN-HN		**590.EMD8005** [1]	**590.GED8005** [1]
			BS		**590.EMB8005** [1]	**590.GEB8005** [1]
100A	3P	KF2	DIN-HN	370x450x180mm	**590.EMD10003**	**590.GED10003**
			BS		**590.EMB10003**	**590.GEB10003**
	3P+N		DIN-HN		**590.EMD10005** [1]	**590.GED10005** [1]
			BS		**590.EMB10005** [1]	**590.GEB10005** [1]
125A	3P		DIN-HN		**590.EMD12503**	**590.GED12503**
			BS		**590.EMB12503**	**590.GEB12503**
	3P+N		DIN-HN		**590.EMD12505** [1]	**590.GED12505** [1]
			BS		**590.EMB12505** [1]	**590.GEB12505** [1]
160A	3P		DIN-HN		**590.EMD16003**	**590.GED16003**
			BS		**590.EMB16003**	**590.GEB16003**
	3P+N		DIN-HN		**590.EMD16005** [1]	**590.GED16005** [1]
			BS		**590.EMB16005** [1]	**590.GEB16005** [1]

[1] Contatto di neutro anticipato
Maniglia lucchettabile in posizione OFF (3 lucchetti)
Equipaggiato con bloccoporta
Pareti lisce

Sezionatori [FUSIBILATI] >> Da parete - Involucro in alluminio [63A÷160A]

					Serie ISOLATORS	
					590.	
					Per comando di emergenza	**Per uso generale**
					INT. DI MANOVRA/SEZIONATORE	
					IP65	
					EMERGENZA	GENERALE
Corrente	**Poli**	**Taglia**	**Tipo fusibile**	**Dimensione**		
16A	2P	F1	gG 10,3x38mm	217x253x93mm	**590.HEMF1602**	**590.HGEF1602**
	3P				**590.HEMF1603**	**590.HGEF1603**
	4P				**590.HEMF1604**	**590.HGEF1604**
	3P+N				**590.HEMF1605** [1]	**590.HGEF1605** [1]
32A	2P				**590.HEMF3202**	**590.HGEF3202**
	3P				**590.HEMF3203**	**590.HGEF3203**
	4P				**590.HEMF3204**	**590.HGEF3204**
	3P+N				**590.HEMF3205** [1]	**590.HGEF3205** [1]
63A	3P	KF1	DIN-HN	315x410x128mm	**590.HEMD6303**	**590.HGED6303**
			BS		**590.HEMB6303**	**590.HGEB6303**
	3P+N		DIN-HN		**590.HEMD6305** [1]	**590.HGED6305** [1]
			BS		**590.HEMB6305** [1]	**590.HGEB6305** [1]
80A	3P		DIN-HN		**590.HEMD8003**	**590.HGED8003**
			BS		**590.HEMB8003**	**590.HGEB8003**
	3P+N		DIN-HN		**590.HEMD8005** [1]	**590.HGED8005** [1]
			BS		**590.HEMB8005** [1]	**590.HGEB8005** [1]

[1] Contatto di neutro anticipato
Maniglia lucchettabile in posizione OFF (3 lucchetti)
Equipaggiato con bloccoporta
Pareti lisce

Sezionatori [FUSIBILATI] >> Da parete - Involucro in metallo (HR) - Alti amperaggi [Fuse DIN-NH]

					Serie ISOLATORS	
					590.	
					Per uso generale [TOP/ BOTTOM]	**Per comando di emergenza [TOP/ BOTTOM]**
					INT. DI MANOVRA/SEZIONATORE	
					IP65	
					GENERALE	EMERGENZA
Corrente	**Poli**	**Taglia**	**Tipo fusibile**	**Dimensione**		
100A	3P	KF2	DIN-HN	300x500x200mm	**590.KGED10003**	**590.KEMD10003**
	3P+N				**590.KGED10005** [1]	**590.KEMD10005** [1]
125A	3P				**590.KGED12503**	**590.KEMD12503**
	3P+N				**590.KGED12505** [1]	**590.KEMD12505** [1]
160A	3P				**590.KGED16003**	**590.KEMD16003**
	3P+N				**590.KGED16005** [1]	**590.KEMD16005** [1]
200A	3P	KF3		400x600x200mm	**590.KGED20003**	**590.KEMD20003**
	3P+N				**590.KGED20005** [1]	**590.KEMD20005** [1]
250A	3P				**590.KGED25003**	**590.KEMD25003**
	3P+N				**590.KGED25005** [1]	**590.KEMD25005** [1]
315A	3P	KF4		500x700x250mm	**590.KGED31503**	**590.KEMD31503**
	3P+N				**590.KGED31505** [1]	**590.KEMD31505** [1]
400A	3P				**590.KGED40003**	**590.KEMD40003**
	3P+N				**590.KGED40005** [1]	**590.KEMD40005** [1]
630A	3P	KF5		600x800x300mm	**590.KGED63003**	**590.KEMD63003**
	3P+N				**590.KGED63005** [1]	**590.KEMD63005** [1]

[1] Contatto di neutro anticipato
Maniglia lucchettabile in posizione OFF (3 lucchetti)
TOP/BOTTOM = Ingresso cavi lati superiore/inferiore
Equipaggiato con bloccoporta
Piastre passacavi

Sezionatori [FUSIBILATI] >> Da parete - Involucro in metallo (HR) - Alti amperaggi [Fuse BS]

					Serie ISOLATORS	
					590.	
					Per uso generale [TOP/ BOTTOM]	**Per comando di emergenza [TOP/ BOTTOM]**
					INT. DI MANOVRA/SEZIONATORE	
					IP65	
					GENERALE	EMERGENZA
Corrente	**Poli**	**Taglia**	**Tipo fusibile**	**Dimensione**		
100A	3P	KF2	BS	300x500x200mm	**590.KGEB10003**	**590.KEMB10003**
	3P+N				**590.KGEB10005** [1]	**590.KEMB10005** [1]
125A	3P				**590.KGEB12503**	**590.KEMB12503**
	3P+N				**590.KGEB12505** [1]	**590.KEMB12505** [1]
160A	3P				**590.KGEB16003**	**590.KEMB16003**
	3P+N				**590.KGEB16005** [1]	**590.KEMB16005** [1]
200A	3P	KF3		400x600x200mm	**590.KGEB20003**	**590.KEMB20003**
	3P+N				**590.KGEB20005** [1]	**590.KEMB20005** [1]
250A	3P				**590.KGEB25003**	**590.KEMB25003**
	3P+N				**590.KGEB25005** [1]	**590.KEMB25005** [1]
315A	3P	KF4		500x700x250mm	**590.KGEB31503**	**590.KEMB31503**
	3P+N				**590.KGEB31505** [1]	**590.KEMB31505** [1]
400A	3P				**590.KGEB40003**	**590.KEMB40003**
	3P+N				**590.KGEB40005** [1]	**590.KEMB40005** [1]
630A	3P	KF5		600x800x300mm	**590.KGEB63003**	**590.KEMB63003**
	3P+N				**590.KGEB63005** [1]	**590.KEMB63005** [1]

[1] Contatto di neutro anticipato
Maniglia lucchettabile in posizione OFF (3 lucchetti)
TOP/BOTTOM = Ingresso cavi lati superiore/inferiore
Equipaggiato con bloccoporta
Piastre passacavi

Sezionatori [FUSIBILATI] >> Da parete - Involucro in metallo (HR) - Alti amperaggi

					Serie ISOLATORS
					590.
					Per uso generale [BOTTOM/BOTTOM]
					INT. DI MANOVRA/SEZIONATORE
					IP65
					GENERALE
Corrente	**Poli**	**Taglia**	**Tipo fusibile**	**Dimensione**	
100A	3P	KF1	DIN-HN	300x500x200mm	**590.KGED10003B**
			BS		**590.KGEB10003B**
	3P+N		DIN-HN		**590.KGED10005B** [1]
			BS		**590.KGEB10005B** [1]
125A	3P		DIN-HN		**590.KGED12503B**
			BS		**590.KGEB12503B**
	3P+N		DIN-HN		**590.KGED12505B** [1]
			BS		**590.KGEB12505B** [1]
160A	3P		DIN-HN		**590.KGED16003B**
			BS		**590.KGEB16003B**
	3P+N		DIN-HN		**590.KGED16005B** [1]
			BS		**590.KGEB16005B** [1]
200A	3P	KF2	DIN-HN	400x600x250mm	**590.KGED20003B**
			BS		**590.KGEB20003B**
	3P+N		DIN-HN		**590.KGED20005B** [1]
			BS		**590.KGEB20005B** [1]
250A	3P		DIN-HN		**590.KGED25003B**
			BS		**590.KGEB25003B**
	3P+N		DIN-HN		**590.KGED25005B** [1]
			BS		**590.KGEB25005B** [1]

[1] Contatto di neutro anticipato
Maniglia lucchettabile in posizione OFF (3 lucchetti)
BOTTOM/BOTTOM = Ingresso cavi lato inferiore con barratura
Equipaggiato con bloccoporta
Piastre passacavi

I-O-II
Commutatori [I-O-II]

Commutatori >> Da parete - Involucro in termoplastico

				Serie ISOLATORS	
				590.	
				Per uso generale [I-O-II]	
				COMMUTATORE IN CASSETTA	
				IP55	IP65
				GENERALE	
Corrente	**Poli**	**Taglia**	**Dimensione**		
16A	3P	C1	155x210x107mm		**590.GE1603-C** 5 6 5
	3P+N				**590.GE1605-C** 5 4 6 5
25A	3P				**590.GE2503-C** 5 6 5
	3P+N				**590.GE2505-C** 5 4 6 5
32A	3P				**590.GE3203-C** 5 6 5
	3P+N				**590.GE3205-C** 5 4 6 5
40A	3P				**590.GE4003-C** 5 6 5
	3P+N				**590.GE4005-C** 5 4 6 5
63A	3P	C2	228x308x128mm	**590.GE6303-C** 1 2 3	
	3P+N			**590.GE6305-C** 1 2 4 3	
80A	3P			**590.GE8003-C** 1 2 3	
	3P+N			**590.GE8005-C** 1 2 4 3	
100A	3P			**590.GE10003-C** 1 2 3	
	3P+N			**590.GE10005-C** 1 2 4 3	
125A	3P	C3	308x388x128mm	**590.GE12503-C** 1 2 3	
	3P+N			**590.GE12505-C** 1 2 4 3	
160A	3P			**590.GE16003-C** 1 2 3	
	3P+N			**590.GE16005-C** 1 2 4 3	

1 Maniglia lucchettabile in posizione OFF (3 lucchetti)
2 Equipaggiato con bloccoporta
3 Pareti lisce
4 Contatto di neutro anticipato
5 Maniglia lucchettabile in posizione OFF (3 lucchetti) e in posizione ON (1 lucchetto)
6 Entrate sfondabili

Commutatori >> Da parete - Involucro in alluminio

				Serie ISOLATORS	
				590.	
				Per uso generale [I-O-II]	
				COMMUTATORE IN CASSETTA	
				IP65	
				GENERALE	
Corrente	**Poli**	**Taglia**	**Dimensione**		
16A	3P	C1	150x210x107mm	**590.HGE1603-C** 5 6	5
	3P+N			**590.HGE1605-C** 5 4 6	5
25A	3P			**590.HGE2503-C** 5 6	5
	3P+N			**590.HGE2505-C** 5 4 6	5
32A	3P			**590.HGE3203-C** 5 6	5
	3P+N			**590.HGE3205-C** 5 4 6	5
40A	3P			**590.HGE4003-C** 5 6	5
	3P+N			**590.HGE4005-C** 5 4 6	5
63A	3P	C2	264x315x122mm	**590.HGE6303-C** 1 2 3	
	3P+N			**590.HGE6305-C** 1 2 4 3	
80A	3P			**590.HGE8003-C** 1 2 3	
	3P+N			**590.HGE8005-C** 1 2 4 3	
100A	3P			**590.HGE10003-C** 1 2 3	
	3P+N			**590.HGE10005-C** 1 2 4 3	
125A	3P	C3	315x410x128mm	**590.HGE12503-C** 1 2 3	
	3P+N			**590.HGE12505-C** 1 2 4 3	
160A	3P			**590.HGE16003-C** 1 2 3	
	3P+N			**590.HGE16005-C** 1 2 4 3	

1 Maniglia lucchettabile in posizione OFF (3 lucchetti)
2 Equipaggiato con bloccoporta
3 Pareti lisce
4 Contatto di neutro anticipato
5 Maniglia lucchettabile in posizione OFF (3 lucchetti) e in posizione ON (1 lucchetto)
6 Ingresso filettato con tappo / passacavo

I-O-II
Commutatori [I-O-II]

Commutatori >> Da parete - Involucro in acciaio INOX

				Serie ISOLATORS
				590.
				Per uso generale [I-O-II]
				COMMUTATORE IN CASSETTA
				IP65
				GENERALE
Corrente	**Poli**	**Taglia**	**Dimensione**	
16A	3P	C1	226x306x115mm	**590.SGE1603-C**
	3P+N			**590.SGE1605-C** [1]
25A	3P			**590.SGE2503-C**
	3P+N			**590.SGE2505-C** [1]
32A	3P			**590.SGE3203-C**
	3P+N			**590.SGE3205-C** [1]
40A	3P			**590.SGE4003-C**
	3P+N			**590.SGE4005-C** [1]
63A	3P	C2		**590.SGE6303-C**
	3P+N			**590.SGE6305-C** [1]
80A	3P			**590.SGE8003-C**
	3P+N			**590.SGE8005-C** [1]
100A	3P			**590.SGE10003-C**
	3P+N			**590.SGE10005-C** [1]
125A	3P	C3	312x412x115mm	**590.SGE12503-C**
	3P+N			**590.SGE12505-C** [1]
160A	3P			**590.SGE16003-C**
	3P+N			**590.SGE16005-C** [1]

[1] Contatto di neutro anticipato
Maniglia lucchettabile in posizione OFF (3 lucchetti)
Equipaggiato con bloccoporta
Pareti lisce

Interruttori
Serie ISOLATORS

Interruttori di manovra sezionatori

			Serie ISOLATORS
			590.
Descrizione	**Taglia**	**Note**	**Kit accessori: bloccoporta**
KIT BLOCCOPORTA	Y1	METAL	**590.BK040H** 12
		PLASTIC	**590.BK040** 12
	Y2	METAL	**590.BK080H** 5
		PLASTIC	**590.BK080** 5

				Serie TOP22
				590.
Descrizione	**Colore**	**Taglia**	**Note**	**Contatti ausiliari**
CONTATTO NC		Y1	20A-40A	**590.PL004001** [1] 60
		Y2	63A-80A	**590.PL004003** [1] 10
CONTATTO NA		Y1	20A-40A	**590.PL004002** [2] 60
		Y2	63A-80A	**590.PL004004** [2] 10

[1] NC=Normalmente chiuso
[2] NA=Normalmente aperto
Aggancio a scatto

Interruttori di manovra sezionatori

			Serie TOP22	
			590.	
Descrizione	**Taglia**	**Note**	**Contatti ausiliari**	
CONTATTO AUSILIARIO IN SCAMBIO	Y3 Y4 Y5	15A 250V~ - 10A 415V~	**590.PL005**	50

Apertura anticipata rispetto all'apertura dei contatti principali dell'interruttore

			Serie TOP22	
			590.	
Descrizione	**Taglia**	**Note**	**Contatti ausiliari**	
CONTATTO AUSILIARIO 1NA+1NC	KF1 KF2 K2	200A-250A	**590.PL006011**	10
	KF3 KF5 K3 K5 K6	315A÷1600A	**590.PL006012**	10
	KF4 K4	630A	**590.PL006013**	10
CONTATTO AUSILIARIO 2NA+2NC	KF1 KF2 K2	200A-250A	**590.PL006021**	10
	KF3 KF5 K3 K5 K6	315A÷1600A	**590.PL006022**	10
	KF4 K4	630A	**590.PL006023**	10

Apertura anticipata rispetto all'apertura dei contatti principali dell'interruttore

Interruttori di manovra sezionatori

			Serie COMMAND	
			590.	
Descrizione	**Versione**	**Taglia**	**Calotta copriterminali**	
CALOTTA DI PROT.COPRITERMINALI	SUPERIORE	KF1	**590.KMT11**	10
		KF2 K2	**590.KMT21**	10
		KF3 K3	**590.KMT31**	10
		KF4 K4	**590.KMT41**	10
		KF5 K5	**590.KMT51**	10
	INFERIORE	KF1	**590.KMT12**	10
		KF2 K2	**590.KMT22**	10
		KF3 K3	**590.KMT32**	10
		KF4 K4	**590.KMT42**	10
		KF5 K5	**590.KMT52**	10

Ausiliari di comando >> Pulsanti

			Serie TOP22 590.	
Descrizione	**Versione**	**Colore**	**Pulsanti - Pulsante rasato**	
PULSANTE	RASATO		**590.PPRN5**	1/10
			590.PPRN8	1/10
			590.PPRN1	1/10
			590.PPRN2	1/10

Fissaggio foro Ø 22mm tramite ghiera metallica.
Aggancio della base con il dispositivo mediante leva a rotazione.
Base portacontatti inclusa.

			Serie TOP22 590.	
Descrizione	**Versione**	**Colore**	**Pulsanti - Pulsante sporgente**	
PULSANTE	SPORGENTE		**590.PPSN8**	1/10
			590.PPSN1	1/10

Ausiliari di comando >> Pulsanti

			Serie TOP22
			590.
Descrizione	**Versione**	**Colore**	**Pulsanti - Pulsante rasato luminoso**
PULSANTE	RASATO LUMINOSO		**590.PPRL5** 1/10
			590.PPRL2 1/10

Fissaggio foro Ø 22mm tramite ghiera metallica.
Aggancio della base con il dispositivo mediante leva a rotazione.
Base portacontatti inclusa.

				Serie TOP22
				590.
Descrizione	**Versione**	**Colore**	**Ø**	**Pulsanti di emergenza "a fungo"**
PULSANTE DI EMERGENZA	SBLOCCO A ROTAZIONE		Ø40mm	**590.PPFN1R4N** 1/10
			Ø60mm	**590.PPFN1R6N** 1/10
	SBLOCCO CHIAVE		Ø40mm	**590.PPFN1C4N** 1/10
	SENZA SBLOCCO			**590.PPFN1M4N** 1/10

Secondo EN60418

Ausiliari di comando >> Selettori

			Serie TOP22	
			590.	
Descrizione	**Versione**	**Colore**	**Selettori - Selettore con chiave**	**Selettori - Selettore a leva lunga**
SELETTORE A LEVA LUNGA	2 POSIZIONI IMPULSO	▬		**590.PSLN8D2** 1/10
	2 POSIZIONI STABILI			**590.PSLN8D0** 1/10
	3 POSIZIONI IMPULSO			**590.PSLN8T3** 1/10
	3 POSIZIONI STABILI			**590.PSLN8T0** 1/10
SELETTORE CON CHIAVE	2 POSIZIONI STABILI		**590.PSCR8D0C** [1] 10	
	3 POSIZIONI STABILI		**590.PSCR8T0C** [1] 10	

[1] Estrazione della chiave sullo zero

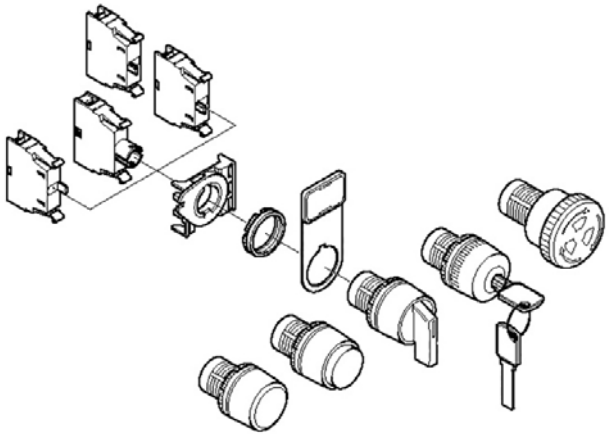

Ausiliari di comando

Descrizione	Colore	Ø	Note	Serie TOP22 590. Spie luminose monoblocco (LED 220V)	
SEGNALE LUMINOSO		Ø22mm	LED	**590.PLML5L220**	10
				590.PLML4L220	10
				590.PLML1L220	10
				590.PLML2L220	10
				590.PLML3L220	10

Descrizione	Colore	Taglia	Note	Serie TOP22 590. Contatti	
PORTALAMPADA				**590.PL004007** [3]	10/60
CONTATTO NC		Y1	20A-40A	**590.PL004001** [1]	60
CONTATTO NA				**590.PL004002** [2]	60

[1] NC=Normalmente chiuso

[2] NA=Normalmente aperto

[3] Alimentazione diretta max 250V con lampada da 2W max.
Aggancio a scatto

Ausiliari di comando

Descrizione	Serie TOP22 590. Accessori
CHIAVE DI FISSAGGIO	**590.PCF** 10

Descrizione	Colore	Serie TOP22 590. Accessori
PORTATARGHETTE		**590.PPTN8** 10/100

Descrizione	Serie TOP22 590. Accessori
TARGHETTA NEUTRA	**590.PTA00** 10/100

Ausiliari di comando

Descrizione	Colore	Note	Serie TOP22 590. Accessori
DISCO EMERGENZA		ENG	**590.PTE/A** 10/100
		ITA	**590.PTE/I** 10/100

Descrizione	Colore	Ø	Serie TOP22 590. Accessori
TAPPO		Ø22mm	**590.PTRN8** 10/100

Descrizione	Flangia	Note	Colore	IP	ACCESSORI INVOLUCRI 654. Mostrine
MOSTRINA PREFORATA	70x87mm	1 TOP22		IP66	**654.0101** 25
		2 TOP22			**654.0102** 25
					654.0101Y 25

Completa di guarnizione
Per componenti Serie TOP22.

Scatole pulsantiere

				Serie TOP22	
				590.	
Descrizione	**IP**	**Colore**	**N° posti**	**Contenitori vuoti**	
CONTENITORE	IP65		1 POSTO	**590.PR01K**	1/12
			2 POSTI	**590.PR02K**	1/10
			3 POSTI	**590.PR03K**	1/10
			4 POSTI	**590.PR04K**	
			6 POSTI	**590.PR06K**	

Contenitori vuoti per ausiliari di comando.

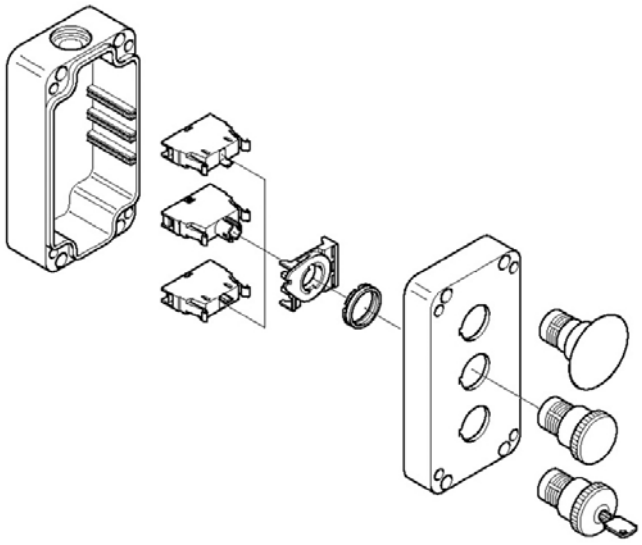

Scatole pulsantiere

Pulsantiere

	Serie TOP22		
	590.		
	PULSANTIERA		
	IP65		
N° posti			
1 POSTO	**590.PR01RN8** 1/12		
2 POSTI		**590.PR02A** 1/10	
3 POSTI			**590.PR03A** 1/10

Contenitori completi con ausiliari di comando.

Pulsantiere [Ø60-90mm]

		Serie TOP22		
		590.		
		PULSANTIERA	PULSANTE DI EMERGENZA	
			IP65	
			SBLOCCO A ROTAZIONE	INSTABILE
N° posti	**Ø**			
1 POSTO	Ø90mm	**590.PG8M9W10** [4][5] 12		
	Ø60mm		**590.PR01R6N** [1][2] 12	
	Ø90mm			**590.PG1M9W01** [1][2][3] 12

[1] Forniti con un contatto NC
[2] Contenitori con pulsante a fungo per comando di emergenza
[3] Morsetti a molla
[4] Contenitori completi con ausiliari di comando.
[5] Forniti con un contatto NA

Scatole pulsantiere

		Serie TOP22		
		590.		
		Pulsanti di emergenza		
		PULSANTE DI EMERGENZA		
		IP65		
N° posti	**Note**	SBLOCCO CHIAVE	SBLOCCO A ROTAZIONE	
1 POSTO	VISUAL SIGNAL			**590.PR01R4S** 1/12
		590.PR01C4N 1/12	**590.PR01R4N** 1/12	

Forniti con un contatto NC
Contenitori con pulsante a fungo per comando di emergenza

2.6

Involucri

- Serie DOMINO IP66
  Centralini e contenitori per apparecchi elettrici
- Serie DOMINO IP40
  Centralini da parete e da incasso
- Sistema DOMINO
  Quadri di distribuzione - IP66
- Serie BLOCK
  Quadri di distribuzione - IP66
- Serie ENERBOX
  Quadri di distribuzione - IP55
- Serie ADAPTO
  Adattatori per uso industriale
- Serie MBOX
  Quadri assiemati per cantiere
- Serie KIOSK
  Erogatori di energia per campeggi ed aree pubbliche
- Serie GOMMA
  Quadri elettrici in gomma
- Serie EMERGENCY
  Centralini di emergenza
- Serie EASYBOX
  Quadri di distribuzione stagni - IP65
- Serie SCABOX
  Scatole di derivazione da parete - Viti in metallo
- Serie CUBIK
  Scatole di derivazione per impianti elettrici - Viti in tecnopolimero
- Serie CUBOX
  Scatole di derivazione per impianti elettrici - Viti in tecnopolimero
- Serie BEEBOX
  Involucri per apparecchi elettrici
- Serie FLAT
  Centralini filo muro
- Serie WBOX
  Scatole da incasso
- Serie ALUBOX
  Cassette di derivazione in lega di alluminio

Involucri
Serie DOMINO IP66

Centralini da parete IP66 >> M135

				Serie DOMINO IP66 [involucri]
				672.
				2 DIN
				CENTRALINO
				PARETE
Modularità	**N° moduli**	**Dimensione**	**Potenza**	IP66
M135	2 MOD.	135x76x102mm	6W	**672.2002** 1/24

Potenza dissipabile calcolata in conformità alla norma CEI 23-49.

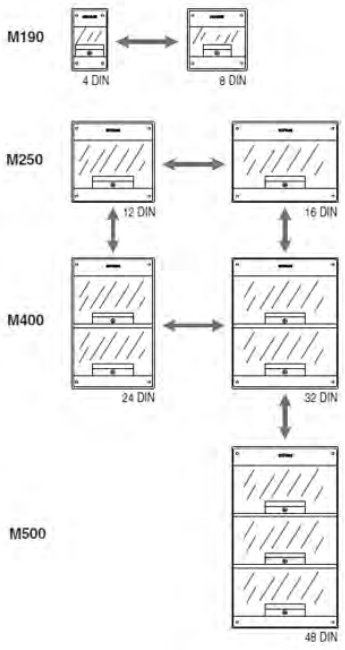

Serie DOMINO IP66
Modularità

Centralini da parete IP66 >> M190

				Serie DOMINO IP66 [involucri]	
				672.	
				4 DIN	**8 DIN**
				CENTRALINO	
				PARETE	
Modularità	**N° moduli**	**Dimensione**	**Potenza**	IP66	
M190	4 MOD.	190x112x106mm	10W	**672.2004** 1/16	
	8 MOD.	190x184x106mm	14W		**672.2008** 1/10

Potenza dissipabile calcolata in conformità alla norma CEI 23-49.

Centralini da parete IP66 >> M250

				Serie DOMINO IP66 [involucri]	
				672.	
				12 DIN	**16 DIN**
				CENTRALINO	
				PARETE	
Modularità	**N° moduli**	**Dimensione**	**Potenza**	IP66	
M250	12 MOD.	250x256x140mm	22W	**672.2012** 1/9	
	16 MOD.	250x328x140mm	28W		**672.2016** 1/6

Potenza dissipabile calcolata in conformità alla norma CEI 23-49.

Involucri

Serie DOMINO IP66

Centralini da parete IP66 >> M400

Modularità	N° moduli	Dimensione	Potenza	Serie DOMINO IP66 [involucri] 672.	
				24 DIN	**32 DIN**
				CENTRALINO	
				PARETE	
				IP66	
M400	24 MOD.	400x256x140mm	30W	**672.4024** 1/6	
	32 MOD.	400x328x140mm	47W		**672.4032** 1/4

Potenza dissipabile calcolata in conformità alla norma CEI 23-49.

Centralini da parete IP66 >> M550

Modularità	N° moduli	Dimensione	Potenza	Serie DOMINO IP66 [involucri] 672.
				48 DIN
				CENTRALINO
				PARETE
				IP66
M550	48 MOD.	550x328x140mm	54W	**672.5048** 1/3

Potenza dissipabile calcolata in conformità alla norma CEI 23-49.

Centralini da parete IP66 >> M700

				Serie DOMINO IP66 [involucri]
				672.
				64 DIN
				CENTRALINO
				PARETE
Modularità	**N° moduli**	**Dimensione**	**Potenza**	IP66
M700	64 MOD.	700x328x140mm	60W	**672.7064** 1

Potenza dissipabile calcolata in conformità alla norma CEI 23-49.

Contenitori modulari - IP66 >> Contenitore con pannello frontale cieco >> M150

			Serie DOMINO IP66 [involucri]	
			672.	
			BOX	
			CONTENITORE MODULARE	
			PARETE	
Modularità	**Dimensione**	**Potenza**	IP66	
M150	150x256x115mm	18W	**672.1101**	6
	150x328x115mm	20W	**672.1100**	1/6

Potenza dissipabile calcolata in conformità alla norma CEI 23-49.

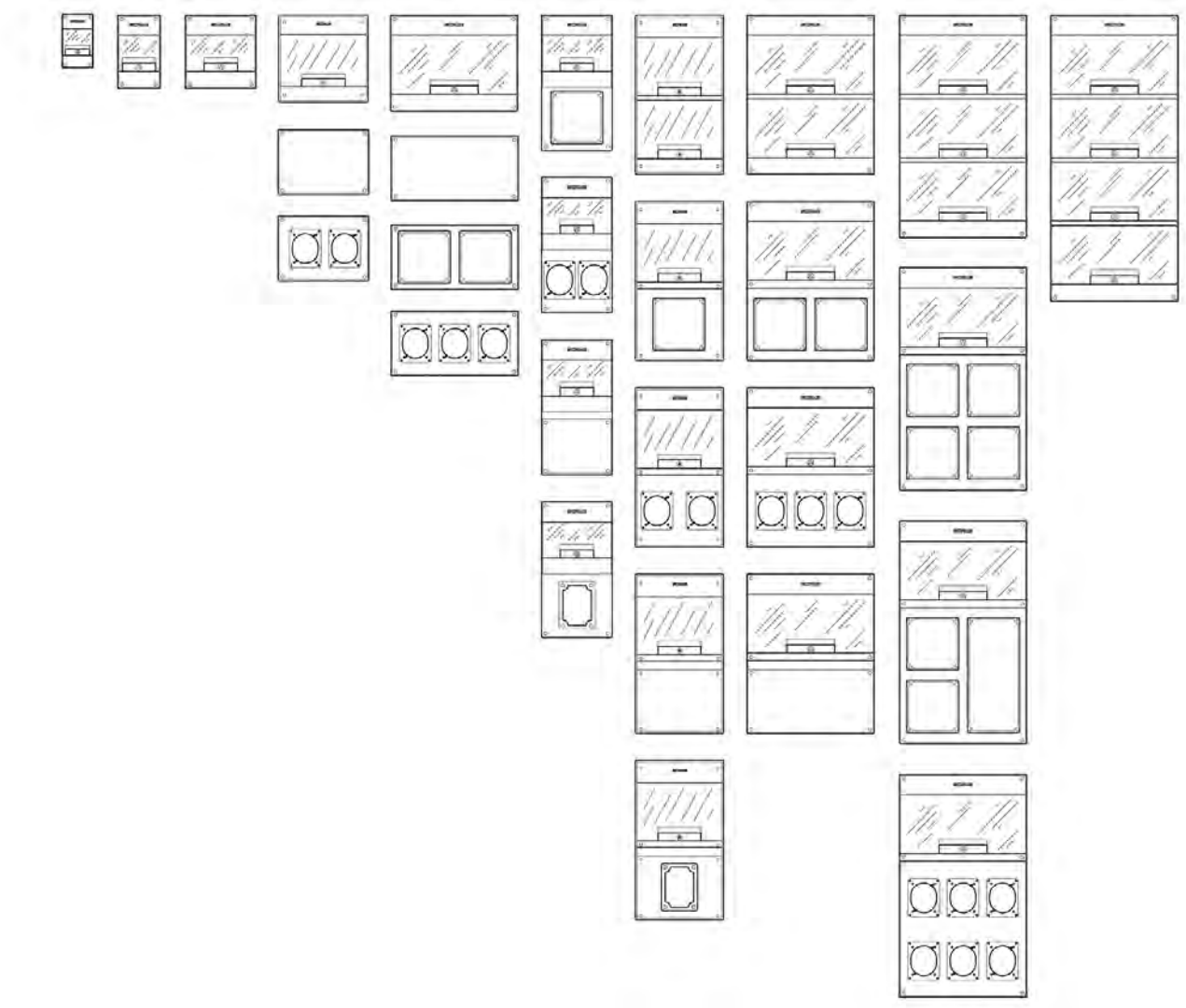

Sistema DOMINO IP66
Modularità

Contenitori modulari - IP66 >> Contenitore con pannello frontale cieco >> M340

				Serie DOMINO IP66 [involucri]
				672.
				8 DIN
				CONTENITORE MODULARE
				PARETE
Modularità	**N° moduli**	**Dimensione**	**Potenza**	IP66
M340	8 MOD.	340x184x106mm	14W	**672.2100** 1/10

Potenza dissipabile calcolata in conformità alla norma CEI 23-49.

Contenitori modulari - IP66 >> Contenitore con pannello frontale cieco >> M400

				Serie DOMINO IP66 [involucri]	
				672.	
				12 DIN	**16 DIN**
				CONTENITORE MODULARE	
				PARETE	
Modularità	**N° moduli**	**Dimensione**	**Potenza**	IP66	
M400	12 MOD.	400x256x140mm	22W	**672.3100** 1/6	
	16 MOD.	400x328x140mm	28W		**672.4116** 1/4

Potenza dissipabile calcolata in conformità alla norma CEI 23-49.

Involucri

Serie DOMINO IP66

Contenitori modulari - IP66 >> Contenitore con pannello frontale cieco >> M550

				Serie DOMINO IP66 [involucri]	
				672.	
				16 DIN	**24 DIN**
				CONTENITORE MODULARE	
				PARETE	
Modularità	**N° moduli**	**Dimensione**	**Potenza**	IP66	
M550	16 MOD.	550x328x140mm	28W	**672.5116** 1/3	
	24 MOD.	550x477x150mm			**672.5122** 3

Potenza dissipabile calcolata in conformità alla norma CEI 23-49.

Contenitori modulari - IP66 >> Contenitore con pannello frontale per Serie OMNIA >> M150

			Serie DOMINO IP66 [involucri]
			672.
			2 OMNIA
			CONTENITORE MODULARE
			PARETE
Modularità	**Dimensione**	**Potenza**	IP66
M150	150x328x115mm	20W	**672.1200** 1/6

Potenza dissipabile calcolata in conformità alla norma CEI 23-49.

Contenitori modulari - IP66 >> Contenitore con pannello frontale per Serie OMNIA >> M340

				Serie DOMINO IP66 [involucri]
				672.
				1 OMNIA - 8 DIN
				CONTENITORE MODULARE
				PARETE
Modularità	**N° moduli**	**Dimensione**	**Potenza**	IP66
M340	8 MOD.	340x184x106mm	14W	**672.2200** 1/10

Potenza dissipabile calcolata in conformità alla norma CEI 23-49.

Contenitori modulari - IP66 >> Contenitore con pannello frontale per Serie OMNIA >> M400

				Serie DOMINO IP66 [involucri]	
				672.	
				1 OMNIA - 12 DIN	**2 OMNIA - 16 DIN**
				CONTENITORE MODULARE	
				PARETE	
Modularità	**N° moduli**	**Dimensione**	**Potenza**	IP66	
M400	12 MOD.	400x256x140mm	22W	**672.3200** 1/6	
	16 MOD.	400x328x140mm	28W		**672.4216** 1/4

Potenza dissipabile calcolata in conformità alla norma CEI 23-49.

Involucri
Serie DOMINO IP66

Contenitori modulari - IP66 >> Contenitore con pannello frontale per Serie OMNIA >> M550

				Serie DOMINO IP66 [involucri]	
				672.	
				4 OMNIA - 16 DIN	**4 OMNIA + 2 OPTIMA - 24 DIN**
				CONTENITORE MODULARE	
				PARETE	
Modularità	**N° moduli**	**Dimensione**	**Potenza**	IP66	
M550	16 MOD.	550x328x140mm	28W	**672.5416** 1/3	
	24 MOD.	550x477x150mm			**672.5622** [1] 3

[1] Con pannello per 4 prese Serie OMNIA 16A e 32A e 2 prese Serie OPTIMA 16A e 32A
Potenza dissipabile calcolata in conformità alla norma CEI 23-49.
Dispositivi di connessione installabili solo nella parte superiore.

CombiWizard
ScameOnLine
Scopri la nuova applicazione direttamente sul web. www.scame.com/Combiwizard.asp
Individua i prodotti compatibili con gli involucri preforati Scame!

Contenitori modulari - IP66 >> Contenitore con pannello frontale per Serie OMNIA >> M550 (63A)

				Serie DOMINO IP66 [involucri]	
				672.	
				2+1(63A) OMNIA - 16 DIN	**4+1(63A) OMNIA - 24 DIN**
				CONTENITORE MODULARE	
				PARETE	
Modularità	**N° moduli**	**Dimensione**	**Potenza**	IP66	
M550	16 MOD.	550x328x140mm	28W	**672.5316** [1] 1/3	
	24 MOD.	550x477x150mm			**672.5522** [2] 3

[1] Con pannello per 2 prese Serie OMNIA 16A e 32A e 1 presa Serie OMNIA 63A.
[2] Con pannello per 4 prese Serie OMNIA 16A e 32A e 1 presa Serie OMNIA 63A
Potenza dissipabile calcolata in conformità alla norma CEI 23-49.
Dispositivi di connessione installabili solo nella parte superiore.

Serie DOMINO IP66
Flangia 136x125mm (16A/32A)
Flangia 136x275mm (63A)

Contenitori modulari - IP66 >> Contenitore con pannello frontale per Serie OPTIMA >> M150

			Serie DOMINO IP66 [involucri]	
			672.	
			3 PRESE	**2 PRESE**
			CONTENITORE MODULARE	
			PARETE	
Modularità	**Dimensione**	**Potenza**	IP66	
M150	150x256x115mm	18W		**672.1301** 6
	150x328x115mm	20W	**672.1300** 1/6	

Potenza dissipabile calcolata in conformità alla norma CEI 23-49.
16A (70x87mm) con opportuno adattamento anche 32A (84x106mm)

Contenitori modulari - IP66 >> Contenitore con pannello frontale per Serie OPTIMA >> M340

				Serie DOMINO IP66 [involucri]	
				672.	
				2 PRESE - 8 DIN	**1 PRESA 32A - 8 DIN**
				CONTENITORE MODULARE	
				PARETE	
Modularità	**N° moduli**	**Dimensione**	**Potenza**	IP66	
M340	8 MOD.	340x184x106mm	14W	**672.2300** [1] 1/10	**672.2301** [2] 1/10

[1] 16A (70x87mm)
[2] 32A (84x106mm).
Potenza dissipabile calcolata in conformità alla norma CEI 23-49.

Contenitori modulari - IP66 >> Contenitore con pannello frontale per Serie OPTIMA >> M400

				Serie DOMINO IP66 [involucri]		
				672.		
				2 PRESE - 12 DIN	**1 PRESA 63A - 12 DIN**	**3 PRESE - 16 DIN**
				CONTENITORE MODULARE		
				PARETE		
Modularità	**N° moduli**	**Dimensione**	**Potenza**	IP66		
M400	12 MOD.	400x256x140mm	22W	**672.3300** [1] [2] 1/6	**672.3302** [3] 1/6	
	16 MOD.	400x328x140mm	28W			**672.4316** [2] 1/4

[1] Dispositivi di connessione installabili solo nella parte superiore.
[2] 16A (70x87mm) con opportuno adattamento anche 32A (84x106mm)
[3] 63A (100x110mm)
Potenza dissipabile calcolata in conformità alla norma CEI 23-49.

Contenitori modulari - IP66 >> Contenitore con pannello frontale per Serie OPTIMA >> M550

				Serie DOMINO IP66 [involucri]	
				672.	
				6 PRESE - 16 DIN	**8 PRESE - 24 DIN**
				CONTENITORE MODULARE	
				PARETE	
Modularità	**N° moduli**	**Dimensione**	**Potenza**	IP66	
M550	16 MOD.	550x328x140mm	28W	**672.5616** 1/3	
	24 MOD.	550x477x150mm			**672.5822** 3

Potenza dissipabile calcolata in conformità alla norma CEI 23-49.
16A (70x87mm) con opportuno adattamento anche 32A (84x106mm)

Involucri

Serie DOMINO IP66

Contenitori modulari - IP66 >> Elementi scomposti >> M150(x256)

	Sistema DOMINO		
	674.		
	BASE	**COPERCHIO CIECO**	**2 PRESE 70x87MM**
Dimensione	BASE SCATOLA DA PARETE	COPERCHIO CIECO	COPERCHIO PRESE EUREKA
150x256mm		**674.1101** 6	**674.1301** 6
150x256x115mm	**674.1001** 6		

Contenitori modulari - IP66 >> Elementi scomposti >> M150(x328)

	Sistema DOMINO			
	674.			
	BASE	**COPERCHIO CIECO**	**2 OMNIA**	**3 PRESE 70x87MM**
Dimensione	BASE SCATOLA DA PARETE	COPERCHIO CIECO	COPERCHIO PRESE OMNIA	COPERCHIO PRESE EUREKA
150x328mm		**674.1100** 1/6	**674.1200** 1/6	**674.1300** 1/6
150x328x115mm	**674.1000** 1/6			

Versione da parete >> Centralini

				Serie DOMINO IP40 [parete]			
				673.			
				Senza portella			
				CENTRALINO			
				PARETE			
Modularità	**N° moduli**	**Dimensione**	**Potenza**	IP40			
2/4 DIN	2/4 MOD.	130x97x84mm	9W	**673.2102B**	1/36	**673.2102**	1/36
4 DIN	4+1/2 MOD.	190x135x108mm	11W	**673.2104B**	1/24	**673.2104**	1/24
8 DIN	8+2 MOD.	190x254x108mm	18W	**673.2108B**	1/12	**673.2108**	1/12
12 DIN	12+2 MOD.	250x326x108mm	25W (50W*)	**673.2112B**	1/7	**673.2112**	1/7
18 DIN	18+2 MOD.	250x434x140mm	43W (85W*)	**673.2118B**	1/6	**673.2118**	1/6
24 DIN	24+4 MOD.	400x326x108mm	41W (87W*)	**673.4124B**	1/5	**673.4124**	1/5
36 DIN	36+4 MOD.	400x434x140mm	75W (108W*)	**673.4136B**	1/4	**673.4136**	1/4
54 DIN	54+6 MOD.	550x434x140mm	103W (140W*)	**673.5154B**	1/2	**673.5154**	1/2

Potenza dissipabile calcolata in conformità alla norma CEI 23-49.
(*) Potenza dissipabile calcolata con 2 centralini sovrapposti e uniti con apposito accessorio.

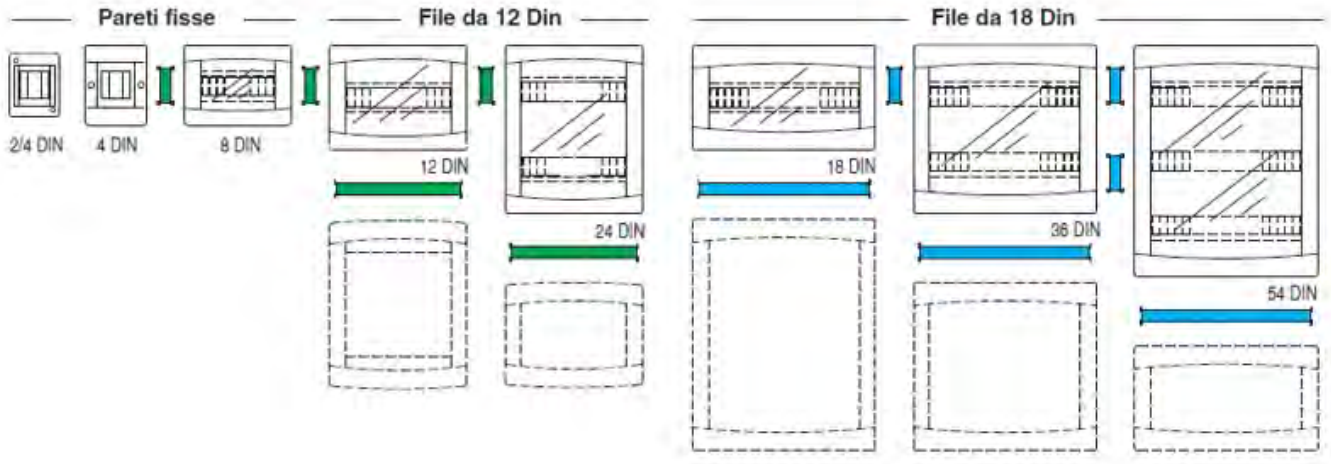

Serie DOMINO IP40
Modularità

Versione da parete >> Centralini

				Serie DOMINO IP40 [parete]			
				673.			
				Con portella			
				CENTRALINO			
				PARETE			
Modularità	**N° moduli**	**Dimensione**	**Potenza**	IP40			
8 DIN	8+1 MOD.	190x254x108mm	17W	**673.2008B**	1/12	**673.2008**	1/12
12 DIN	12+1 MOD.	250x326x108mm	24W (48W*)	**673.2012B**	1/7	**673.2012**	1/7
18 DIN	18+1 MOD.	250x434x140mm	42W (74W*)	**673.2018B**	1/6	**673.2018**	1/6
24 DIN	24+4 MOD.	400x326x108mm	35W (63W*)	**673.4024B**	1/5	**673.4024**	1/5
36 DIN	36+4 MOD.	400x434x140mm	57W (96W*)	**673.4036B**	1/4	**673.4036**	1/4
54 DIN	54+5 MOD.	550x434x140mm	75W (125W*)	**673.5054B**	1/2	**673.5054**	1/2

Potenza dissipabile calcolata in conformità alla norma CEI 23-49.

(*) Potenza dissipabile calcolata con 2 centralini sovrapposti e uniti con apposito accessorio.

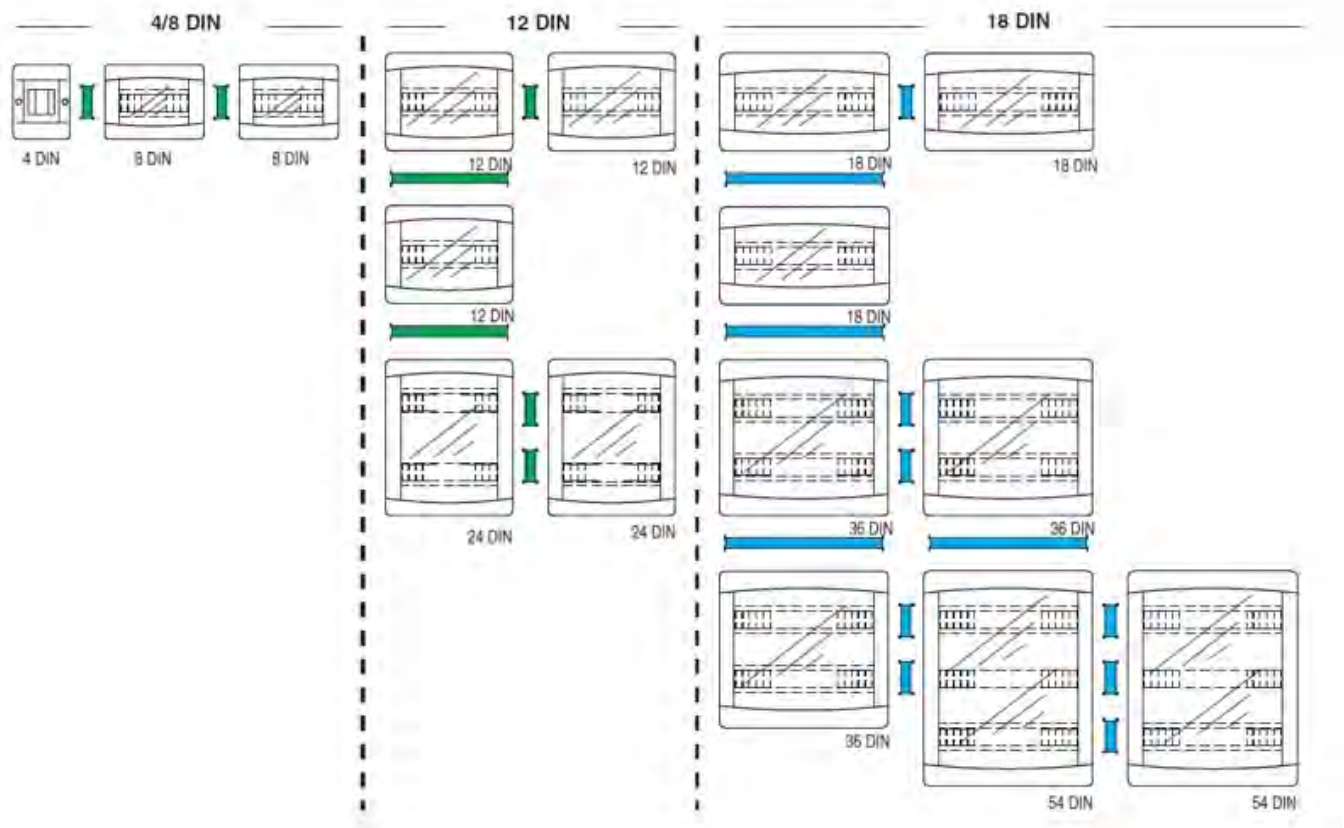

Versione da incasso >> Centralini

Modularità	N° moduli	Dimensione	Potenza	Serie DOMINO IP40 [incasso] 675. CENTRALINO INCASSO IP40		Con/senza portella	
4 DIN	4+1/2 MOD.	180x150x75mm	17W	**675.2104B** [1]	1/38	**675.2104** [1]	1/38
8 DIN	8+1 MOD.	210x254x75mm	21W	**675.2008B**	1/10	**675.2008**	1/10
12 DIN	12+1 MOD.	270x326x75mm	32W	**675.2012B**	1/7	**675.2012**	1/7
18 DIN	18+1 MOD.	270x434x75mm	36W	**675.2018B**	1/7	**675.2018**	1/7
24 DIN	24+4 MOD.	420x326x95mm	52W (74W*)	**675.4024B**	1/5	**675.4024**	1/5
36 DIN	36+4 MOD.	420x434x95mm	61W	**675.4036B**	1/3	**675.4036**	1/3
54 DIN	54+3 MOD.	570x434x95mm	71W	**675.5054B**	1/2	**675.5054**	1/2

[1] Senza finestra.

Potenza dissipabile calcolata in conformità alla norma CEI 23-49.

(*) Potenza dissipabile calcolata con 2 centralini sovrapposti e uniti con apposito accessorio.

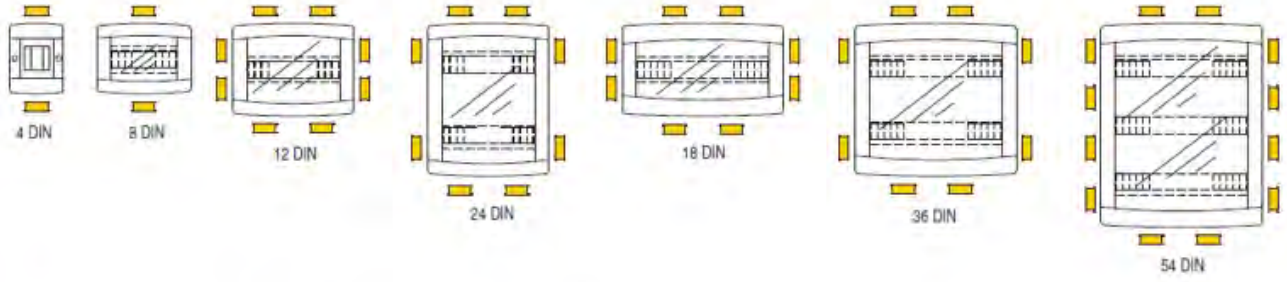

Art. 654.0041
Kit di unione orizzontale - file da 12 DIN

Art. 654.0043
Kit di unione verticale - file da 12 DIN

Art. 654.0042
Kit di unione orizzontale - file da 18 DIN

Art. 654.0044
Kit di unione verticale - file da 18 DIN

Art. 654.0045
Kit di unione incasso

Serie DOMINO IP40
Modularità

Involucri

Sistema DOMINO

Accessori per involucri

			ACCESSORI INVOLUCRI 654.					
Descrizione	**Note**	**Colore**	**Kit per fissaggio a palo**					
PIASTRA DI FISSAGGIO	DOMINO IP66 M340			**654.0655**	4			
	DOMINO IP66 M400			**654.0657**				
	DOMINO IP66 M550			**654.0652**	2			
	DOMINO IP66 M650			**654.0656**	4			
SUPPORTO TUBOLARE	DOMINO		**654.0650**					
PIASTRA CON TETTUCCIO	DOMINO IP66 M400					**654.0653**	2	
	DOMINO IP66 M550					**654.0654**	2	

			ACCESSORI INVOLUCRI 654.	
Descrizione	**Note**	**Colore**	**Kit staffe di fissaggio a parete**	
KIT STAFFE FISSAGGIO PARETE	DOMINO IP66 (4 pz.)		**654.0020**	1/10

Accessori per involucri

			ACCESSORI INVOLUCRI 654.	
Descrizione	**Dimensione**	**Note**	**Piastra di fondo in acciaio zincato**	
PIASTRA DI FONDO	275x110mm	DOMINO IP66 M150	**654.0700** 1	
	275x180mm	DOMINO IP66 M250		**654.0710** [1] [2] 1

[1] Può essere montata nei quadri DOMINO 400 e 550

[2] Sono previste apposite asole per il fissaggio del trasformatore toroidale con fascette (art. 654.0210 o 654.0220).

			ACCESSORI INVOLUCRI 654.	
Descrizione	**Note**	**Colore**	**Kit unione [DOMINO IP66]**	
KIT GIUNZIONE	DOMINO IP66 - PG21		**654.0038** 25	
	DOMINO IP66 - PG36		**654.0040** 1/25	

Accessori per involucri

				ACCESSORI INVOLUCRI			
				654.			
Descrizione	**Note**	**Colore**	**Din**	**Kit unione [DOMINO IP40 parete]**			
KIT GIUNZIONE	LATERAL.		12/24 DIN	**654.0041B**	6/60		
			18/36/54 DIN	**654.0042B**	6/60		
			12/24 DIN	**654.0041**	6/60		
			18/36/54 DIN	**654.0042**	6/60		
	TOP-BOTTOM		12/24 DIN			**654.0043B**	6
			18/36/54 DIN			**654.0044B**	6
			12/24 DIN			**654.0043**	6
			18/36/54 DIN			**654.0044**	6

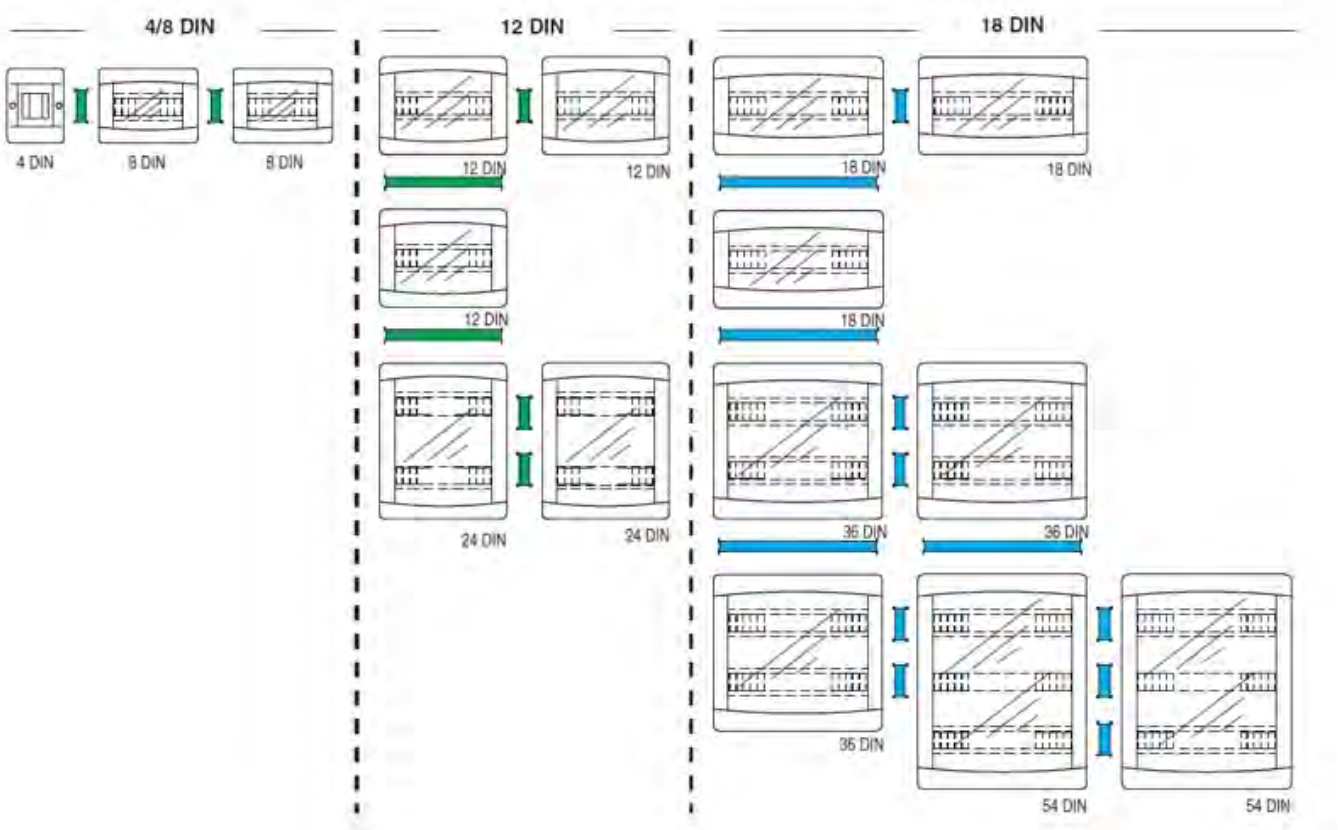

Accessori per involucri

			ACCESSORI INVOLUCRI	
			654.	
Descrizione	**Note**	**Colore**	**Kit unione [DOMINO IP40 incasso]**	
ADATTATORE PER CENTRALINI				**654.0046** 200
KIT GIUNZIONE	12-24 18-36-54-72		**654.0045** 6/72	

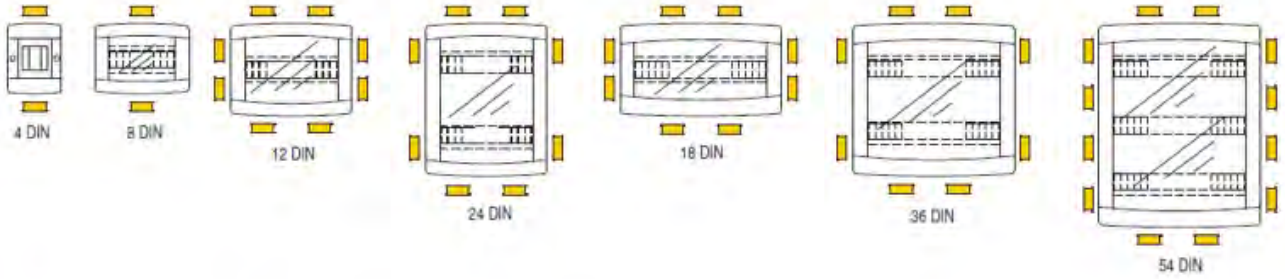

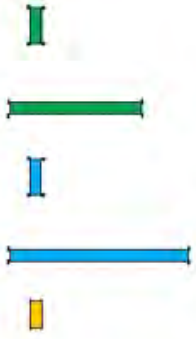

Art. 654.0041
Kit di unione orizzontale - file da 12 DIN

Art. 654.0043
Kit di unione verticale - file da 12 DIN

Art. 654.0042
Kit di unione orizzontale - file da 18 DIN

Art. 654.0044
Kit di unione verticale - file da 18 DIN

Art. 654.0045
Kit di unione incasso

Serie DOMINO IP40
Modularità

Involucri
Sistema DOMINO

Accessori per involucri

			ACCESSORI INVOLUCRI	
			654.	
Descrizione	**Dimensione**	**Note**	**Kit cavalletto**	
KIT CAVALLETTO	320x794x320mm	DOMINO IP66 M550		**654.0615**
	376x691x70mm	DOMINO IP66 - OMNIA	**654.0610** [1] 1	

[1] Pieghevole

Serie MOBIL
Quadri ASC IP55 su cavalletto pieghevole
Il pratico cavalletto pieghevole permette il trasporto del quadro anche con autoveicoli di limitate dimensioni.

Accessori per involucri

			ACCESSORI INVOLUCRI 654.
Descrizione	**Note**	**Colore**	**Kit piombatura coperchio (2 pezzi)**
KIT PIOMBATURA	DOMINO IP40		**654.0033** 1/25
	DOMINO IP66		**654.0030** 1/25

			ACCESSORI INVOLUCRI 654.
Descrizione	**Note**		**Kit serratura**
KIT CHIAVE YALE	DOMINO IP40 - MBOX(WIN)		**654.0072** [2] 1/10
	DOMINO IP66		**654.0070** [1] 1/10

[1] Chiavi Yale uguali, la stessa chiave puo aprire tutte le serrature.
[2] Per finestrella DIN, chiavi Yale uguali, la stessa chiave può aprire tutte le serrature.
Per porta (2 pezzi)

		ACCESSORI INVOLUCRI 654.
Descrizione	**Note**	**Kit maniglia**
KIT MANIGLIA	DOMINO IP66 - GOMMA	**654.0060** 1/10

Involucri
Sistema DOMINO

Accessori per involucri

			ACCESSORI INVOLUCRI		
			654.		
Descrizione	**Note**	**Colore**		**Profilato rialzatore per guida DIN**	
SUPPORTO GUIDA DIN	1 x EVOLUTION			**654.0091** 12/120	
	2 x EVOLUTION				**654.0092** 12/120
PROFILATO RIALZATORE GUIDA DIN			**654.0090** 20/100		

Serie EVOLUTION
Frutto Serie EVOLUTION montato su supporto guida DIN

Accessori per involucri

			ACCESSORI INVOLUCRI	
			654.	
Descrizione	**Note**	**Din**	**Kit guida portapparecchi**	
KIT GUIDA DIN	DOMINO IP66	12 DIN	**654.0751**	1/10
		16 DIN	**654.0750**	1/10
		24 DIN	**654.0753**	10
		12+12 DIN	**654.0752**	10

Completo di squadrette di fissaggio

				ACCESSORI INVOLUCRI			
				654.			
Descrizione	**Note**	**Colore**	**Din**	**Mostrine coprimoduli**			
COPRIMODULI	9x45mm		1/2 DIN			**654.0420** [1]	25/400
	18x45mm		1 DIN		**654.0410** [1]	25/250	
	70x50mm		4 DIN	**654.0400B**	25		
	72x45mm			**654.0400**	25		

[1] Da fissare su guida DIN

Poste fra gli apparecchi modulari favoriscono la dissipazione del calore distanziandoli di uno e mezzo modulo DIN.

Involucri
Sistema DOMINO

Accessori per involucri

					ACCESSORI INVOLUCRI 654.		
Descrizione	**Flangia**	**Note**	**Colore**	**IP**	**Kit mostrine**		
MOSTRINA COPRIFORO	70x87mm			IP66	**654.0100** 25		
MOSTRINA PREFORATA		70x87 --> 50x70				**654.0103** 25	
	84x106mm	84x106 --> 75x75					**654.0108** 5
Completa di guarnizione							

					ACCESSORI INVOLUCRI 654.		
Descrizione	**Flangia**	**Note**	**Colore**	**IP**	**Kit mostrine [TOP22]**		
MOSTRINA PREFORATA	70x87mm	1 TOP22		IP66		**654.0101Y** 25	
					654.0101 25		
		2 TOP22					**654.0102** 25
Completa di guarnizione Per componenti Serie TOP22.							

Accessori per involucri

ACCESSORI INVOLUCRI
654.

Descrizione	Flangia	Note	Colore	IP	Kit mostrine [OMNIA]					
MOSTRINA COPRIFORO	136x125mm	OMNIA		IP66	**654.0120**	6/72				
MOSTRINA PREFORATA		16A [70x87]					**654.0125**	6/72		
		32A [84x106]							**654.0126**	6/72

Chiude le aperture previste per le prese da incasso con interruttore di blocco Serie OMNIA.
Completa di guarnizione
Grado di protezione IP66 quando accoppiato con relativo componente

ACCESSORI INVOLUCRI
654.

Descrizione	Dimensione	Note	Kit trasformatori	
TRASFORMATORE TOROIDALE	Ø170xø39xh38mm L=270mm	300VA	**654.0220**	1
	Ø170xø45xh25mm L=270mm	150VA	**654.0210**	1

Bassissima tensione di sicurezza (SELV).
Cavi di alimentazione: nero 220V~, rosso 24V~.
Classe F

Accessori per involucri

	ACCESSORI INVOLUCRI	Serie DOMO
	654.	570.

Descrizione	Flangia	IP	Versione	Colore	Kit domestico		
PLACCA PORTAFRUTTO	70x87mm	IP55	BTICINO				**570.5012** [1] 10/100
			EVOLUTION				**570.5052** 10/100
COPERCHIO CON PORTAFRUTTO	136x125mm		BTICINO		**654.0121** [1]	6	
			EVOLUTION		**654.0122**	6	

[1] Questo portafrutto è realizzato dietro autorizzazione della Bticino spa ed è adatto ad ospitare frutti "Living International", "Luna", "Light" e "Light Tech", i quali sono marchi registrati di proprietà della Bticino.
Frutti inseriti a scatto.

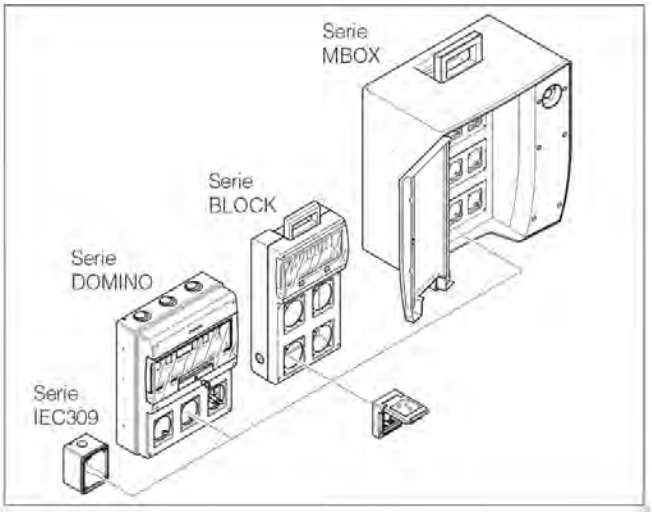

Serie DOMO
Esempio di applicazione (flangia 70x87mm)

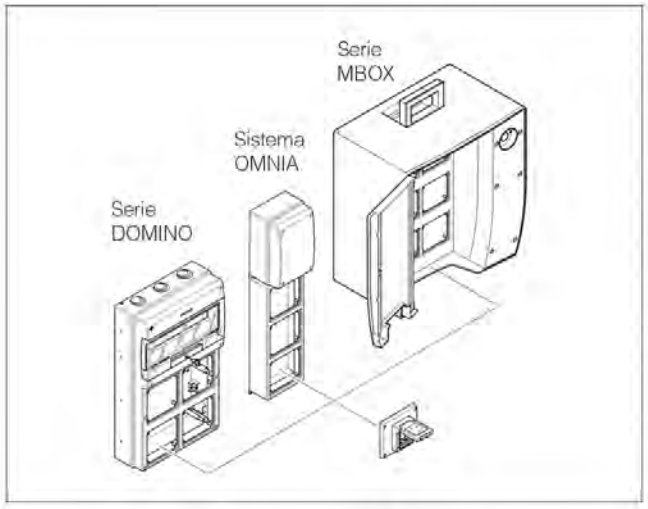

Serie OMNIA
Esempio di applicazione (flangia 136x125mm)

Morsettiere per DOMINO - T85

				ACCESSORI INVOLUCRI 654.	
Descrizione	**Note**	**Colore**	**IP**	**Morsettiera con attacco per guida DIN**	
MORSETTIERA	ORIZZONTALE		IP20		**654.0359** 1/10
	VERTICALE			**654.0358** 1/10	

Capacita di connessione della morsettiera: 1x (5x10mm² e 5x16mm²).
Morsettiera Fase R-S-T e terra/neutro

Morsettiere per DOMINO >> Morsettiera isolata modulare - IP20

				ACCESSORI INVOLUCRI 654.	
Descrizione	**Note**	**Colore**	**IP**	**x1**	
MORSETTIERA	DOMINIO IP66 - 4 DIN		IP20		**654.0365** 10
	DOMINIO IP66 - 8 DIN			**654.0363** 1/10	

Fissate a scatto su un supporto isolante per la connessione di cavi unipolari.
Per conduttori di messa a terra, di neutro e di fase.

Morsettiere per DOMINO >> Morsettiera isolata modulare - IP20

					ACCESSORI INVOLUCRI	
					654.	
Descrizione	**Dimensione**	**Note**	**Colore**	**IP**	**x2**	
MORSETTIERA	DOMINIO IP40 - 8 DIN	DOMINIO IP66 - 12 24 DIN		IP20	**654.0361** [1]	1/10
					654.0361C [2]	10

[1] Rimane lo spazio per un'altra morsettiera aggiuntiva
[2] Morsettiera completa, fornita con 1 morsettiera aggiuntiva art. 654.0360.
Fissate a scatto su un supporto isolante per la connessione di cavi unipolari.
Per conduttori di messa a terra, di neutro e di fase.

					ACCESSORI INVOLUCRI	
					654.	
Descrizione	**Dimensione**	**Note**	**Colore**	**IP**	**x3**	
MORSETTIERA	DOMINIO IP40 - 12 18 24 36 54	DOMINIO IP66 - 16 32 48 64 DIN		IP20	**654.0362** [1]	1/10
					654.0362C [2]	10

[1] Rimane lo spazio per altre 2 morsettiere aggiuntive
[2] Morsettiera completa, fornita con 2 morsettiere aggiuntive art. 654.0360.
Fissate a scatto su un supporto isolante per la connessione di cavi unipolari.
Per conduttori di messa a terra, di neutro e di fase.

Morsettiere per DOMINO >> Morsettiera isolata modulare - IP20

					ACCESSORI INVOLUCRI 654.	
Descrizione	**Dimensione**	**Note**	**Colore**	**IP**	**x4**	
MORSETTIERA	DOMINIO IP40 - 18 36 54 DIN	-		IP20	**654.0364** [1]	1/10
					654.0364C [2]	10

[1] Rimane lo spazio per altre 3 morsettiere aggiuntive
[2] Morsettiera completa, fornita con 3 morsettiere aggiuntive art. 654.0360.
Fissate a scatto su un supporto isolante per la connessione di cavi unipolari.
Per conduttori di messa a terra, di neutro e di fase.

				ACCESSORI INVOLUCRI 654.	
Descrizione	**Note**	**Colore**	**IP**	**Aggiuntiva**	
MORSETTIERA	EXTRA		IP20	**654.0360**	1/10

Fissate a scatto su un supporto isolante per la connessione di cavi unipolari.
Per conduttori di messa a terra, di neutro e di fase.

Morsettiere per DOMINO - T85

			ACCESSORI INVOLUCRI 654.	
Descrizione	**Note**	**IP**	**Morsettiera senza supporto isolante - IP00**	
MORSETTIERA	DOMINO IP40 - MBOX2 3 - BLOCK4	IP00	**654.0349**	10/100

Capacita di connessione della morsettiera: 1x (5x10mm² e 5x16mm²).
Per conduttori di messa a terra e di neutro.

Involucri
Serie BLOCK

Quadri vuoti [PANNELLO CIECO]

					Serie BLOCK 632.	
Descrizione	**Installazione**	**IP**	**Dimensione**	**Potenza**	**BLOCK1 - 4 DIN**	**BLOCK3 - 6 DIN**
CONTENITORE MODULARE	PARETE	IP66	110x280x95mm	8W	**632.1510-000** 4	
			136x440x105mm	9W		**632.3510-000** 4
			212x415x105mm	14W		
			272x414x110mm	15W		

Potenza dissipabile calcolata in conformità alla norma CEI 23-49.

Quadri vuoti [PANNELLO 70x87]

					Serie BLOCK 632.	
Descrizione	**Installazione**	**IP**	**Dimensione**	**Potenza**	**BLOCK1 - 1 PRESA - 4 DIN**	**BLOCK3 - 3 PRESE - 6 DIN**
CONTENITORE MODULARE	PARETE	IP66	110x280x95mm	8W	**632.1500-000** [1] [2] 4	
			136x440x105mm	9W		**632.3500-000** [2] 4
			212x415x105mm	14W		
			272x414x110mm	15W		

[1] Non accetta interruttori Serie COMMAND 63A e maggiori.

[2] Preforature con flangia 70x87 mm.

Potenza dissipabile calcolata in conformità alla norma CEI 23-49.

(*) Accetta anche prese 32A con flangia 84x106mm.

Serie BLOCK

632.

BLOCK3

632.3511-000 4

BLOCK4 - 11 DIN

632.4510-000 4

BLOCK4 - 11 DIN - SERRATURA YALE

632.4710-000 4

BLOCK5 - 14 DIN

632.5510-000 2

Serie BLOCK

632.

BLOCK3 - 4 PRESE

632.3501-000 4

BLOCK4 - 4 PRESE - 11 DIN

632.4500-000 2 4

BLOCK4 - 4 PRESE - 11 DIN - SERRATURA YALE

632.4700-000 2 4

BLOCK5 - 5 PRESE - 14 DIN

632.5500-000 2 2

Involucri
Serie BLOCK

Quadri vuoti [PANNELLO 70x87 + 50x60]

					Serie BLOCK	
					632.	
Descrizione	**Installazione**	**IP**	**Dimensione**	**Potenza**	**BLOCK1 - 3 PRESE - 4 DIN**	**BLOCK3 - 4 PRESE - 6 DIN**
CONTENITORE MODULARE	PARETE	IP66	110x280x95mm	8W	**632.1530-000** [1][2] 4	
			136x440x105mm	9W		**632.3520-000** [1][2] 4
			212x415x105mm	14W		
			272x414x110mm	15W		

[1] Preforature con flangia 70x87 mm.
[2] (*) Accetta anche prese 32A con flangia 84x106mm.
Potenza dissipabile calcolata in conformità alla norma CEI 23-49.
Preforature con flangia 50x60 mm.

Accessori

				ACCESSORI INVOLUCRI		
				654.		
					Kit mostrine	
Flangia	**Note**	**Colore**	**IP**	MOSTRINA COPRIFORO	MOSTRINA PREFORATA	MOSTRINA COPRIFORO
70x87mm	70x87 --> 50x70		IP66	**654.0100** 25	**654.0103** 25	
50x60mm						**654.0105** 25

Completa di guarnizione

Serie BLOCK

632.

BLOCK3 - 6 PRESE - 6 DIN	BLOCK4 - 5 PRESE - 11 DIN	BLOCK4 - 6 PRESE - 11 DIN	BLOCK5 - 7 PRESE - 14 DIN
632.3530-000 4			
	632.4520-000 [1][2] 4	**632.4530-000** [1][2] 4	
			632.5520-000 [1] 2

Accessori

ACCESSORI INVOLUCRI

654.

Kit mostrine [TOP22]

Flangia	Note	Colore	IP	MOSTRINA PREFORATA		
70x87mm	1 TOP22		IP66		**654.0101Y** 25	
				654.0101 25		
	2 TOP22					**654.0102** 25

Completa di guarnizione
Per componenti Serie TOP22.

ACCESSORI INVOLUCRI

654.

Mostrine coprimoduli

Note	Colore	Din	COPRIMODULI		
9x45mm		1/2 DIN			**654.0420** [1] 25/400
18x45mm		1 DIN		**654.0410** [1] 25/250	
70x50mm		4 DIN	**654.0400B** 25		
72x45mm			**654.0400** 25		

[1] Da fissare su guida DIN
Poste fra gli apparecchi modulari favoriscono la dissipazione del calore distanziandoli di uno e mezzo modulo DIN.

Accessori

ACCESSORI INVOLUCRI
654.

Descrizione	Note	IP	Morsettiera senza supporto isolante - IP00	
MORSETTIERA	DOMINO IP40 - MBOX2 3 - BLOCK4	IP00	**654.0349**	10/100

Capacita di connessione della morsettiera: 1x (5x10mm² e 5x16mm²).
Per conduttori di messa a terra e di neutro.

ACCESSORI INVOLUCRI
654.

Descrizione	Dimensione	Note	Kit trasformatori	
TRASFORMATORE TOROIDALE	Ø170xø39xh38mm L=270mm	300VA	**654.0207**	1
	Ø170xø45xh25mm L=270mm	150VA	**654.0205**	1

Bassissima tensione di sicurezza (SELV).
Cavi di alimentazione: nero 220V~, rosso 24V~.
Classe F

Accessori

		ACCESSORI INVOLUCRI
		654.
Descrizione	**Note**	**Kit fissaggio**
SUPPORTO	BLOCK4	**654.0600** 2

Serie BLOCK
Supporto

Quadri vuoti [PANNELLO CIECO]

				Serie ENERBOX	
				633.	
				Centralini da parete 6 DIN	**Centralini da parete 11 DIN**
				CONTENITORE MODULARE	
				PARETE	
Dimensione	**Versione**	**Note**	**Potenza**	IP55	
285x145x107mm	CIECO	4 DOMO	9W	**633.1010** 12	
285x235x107mm			15W		**633.2020** 6

Prefratture laterali (DOMO 50x60 mm): 4 sfondabili

Potenza dissipabile calcolata in conformità alla norma CEI 23-49.

Ingressi laterali
Per il fissaggio delle prese laterali Serie DOMO (50x60mm) utilizzare apposito accessorio (art. 570.2001)

Quadri vuoti [PANNELLO 70x87]

			Serie ENERBOX			
			633.			
			Centralini da parete 6 DIN		**Centralini da parete 11 DIN**	
			CONTENITORE MODULARE			
			PARETE			
Dimensione	**Note**	**Potenza**	IP55			
285x145x107mm	4 DOMO + 1x16 32A	9W	**633.1013**	12		
	4 DOMO + 1x63A		**633.1014**	12		
285x235x107mm	4 DOMO + 1x16-32A + 1x63A	15W			**633.2026**	6
	4 DOMO + 2x16-32A				**633.2024**	6
	4 DOMO + 2x63A				**633.2025**	6

Prefratture laterali (DOMO 50x60 mm): 4 sfondabili
Potenza dissipabile calcolata in conformità alla norma CEI 23-49.

Quadri vuoti [PANNELLO 70x87 + 50x60]

			Serie ENERBOX			
			633.			
			Centralini da parete 6 DIN		**Centralini da parete 11 DIN**	
			CONTENITORE MODULARE			
			PARETE			
Dimensione	**Note**	**Potenza**	IP55			
285x145x107mm	4 DOMO + 1x16 32A	9W	**633.1011**	12		
	4 DOMO + 1x63A		**633.1012**	12		
285x235x107mm	4 DOMO + 1x16-32A + 1x63A	15W			**633.2023**	6
	4 DOMO + 2x16-32A				**633.2021**	6
	4 DOMO + 2x63A				**633.2022**	6

Prefratture laterali (DOMO 50x60 mm): 2 aperte - 2 sfondabili
Potenza dissipabile calcolata in conformità alla norma CEI 23-49.

Contenitori vuoti

			Serie ADAPTO		
			603.	623.	
Descrizione	**IP**	**Note**	**Portatili o da appendere**		
ADATTATORE MULTIPLO	IP44	3x(70x87mm)+2x(50x60mm)	**603.3005-000** 10		
	IP66	3x(70x87mm 84x106mm) - 6 DIN		**623.3500-000** 1/4	
		4x(70x87mm 84x106mm)			**623.4500-000** 1/4

Staffa di supporto in acciaio zincato.
Completi di pressacavo PG21, fermacavo e morsettiera.

			Serie ADAPTO	
			625.	
Descrizione	**IP**	**Note**	**Installazione a torretta**	
ADATTATORE MULTIPLO	IP66	3x(70x87mm 84x106mm) - 6 DIN	**625.3500-000** 1/4	
		4x(70x87mm 84x106mm)		**625.4500-000** 1/4

Torretta non inclusa
Completi di pressacavo PG21, fermacavo e morsettiera.

Accessori

	ACCESSORI INVOLUCRI
	692.
Descrizione	**Kit unione adattatori**
KIT UNIONE	**692.4342** 1/5

Gli adattatori multipli a 3 e 4 uscite possono essere accoppiati tra di loro come illustrato nel disegno.
Il kit comprende viti dadi rondelle e guarnizioni necessarie per unire gli adattatori a 3 o 4 uscite.

	ACCESSORI INVOLUCRI
	692.
Descrizione	**Torretta Completa di bullone di messa a terra**
SUPPORTO PER TORRETTA	**692.4340** 1

	ACCESSORI INVOLUCRI
	654.
Descrizione	**Aria compressa**
SUPPORTO PER ATTACCO ARIA	**654.0050** 10

Accessori

ACCESSORI INVOLUCRI

654.

Descrizione	Flangia	Note	Colore	IP	Kit mostrine	
MOSTRINA COPRIFORO	70x87mm			IP66	**654.0100**	25
MOSTRINA PREFORATA		70x87 --> 50x70				**654.0103** 25

Completa di guarnizione

ACCESSORI INVOLUCRI

654.

Descrizione	Flangia	Note	Colore	IP	Kit mostrine [TOP22]			
MOSTRINA PREFORATA	70x87mm	1 TOP22		IP66			**654.0101Y**	25
					654.0101	25		
		2 TOP22						**654.0102** 25

Completa di guarnizione
Per componenti Serie TOP22.

Involucri
Serie MBOX

Quadri vuoti [MBOX2]

				Serie MBOX2	
				656.	
Descrizione	**Versione**	**Note**	**Potenza**	**Quadri vuoti**	**Quadri vuoti - Con pulsante di emergenza**
QUADRO DI DISTRIBUZIONE VUOTO	SENZA PORTA	4 OMNIA	27W	**656.0024-000**	**656.0924-000**
		4 OMNIA + KIT LUX		**656.0024-000L** [1]	**656.0924-000L** [1]
		6 OPTIMA	29W	**656.0026-000**	**656.0926-000**
		6 OPTIMA + KIT LUX		**656.0026-000L** [1]	**656.0926-000L** [1]

[1] Completo di kit luce

Potenza dissipabile calcolata in conformità alla norma CEI 23-49.

Night & day [Kit LUX]

MBOX accende una nuova era con un quadro ancora più funzionale e completo. L'inserimento di un dispositivo automatico (led a bassissimo consumo collegato ad un fotosensore) garantisce, al calar dell'intensità luminosa esterna, l'illuminazione dei vani contenenti le prese e gli apparecchi di protezione e di comando. Ciò permette l'individuazione e l'utilizzo del prodotto in condizioni di scarso illuminamento: ideale per il cantiere, MBOX è perfetto anche per campeggi ed aree di parcheggio. Estremamente compatto e assolutamente sicuro, MBOX ha un design innovativo ed è realizzato in tecnopolimero antiurto e autoestinguente, per resistere agli urti ed agli agenti atmosferici. In linea con i più elevati standard di sicurezza, la Serie MBOX vanta una gamma di prodotti completa ed è disponibile in più versioni personalizzate, con consegna in tempi rapidi.

Quadri vuoti [MBOX3]

			Serie MBOX3	
			657.	
Descrizione	**Versione**	**Note**	**Quadri vuoti**	**Quadri vuoti - Con pulsante di emergenza**
QUADRO DI DISTRIBUZIONE VUOTO	CON PORTA	6 OMNIA	**657.0036-000**	**657.0936-000**
		9 OPTIMA	**657.0038-000**	**657.0938-000**
	SENZA PORTA	4+1 63A OMNIA	**657.0035-000**	**657.0935-000**

Potenza dissipabile calcolata in conformità alla norma CEI 23-49.
Completo di kit luce

Quadri vuoti [MBOX5]

			Serie MBOX5	
			658.	
Descrizione	**Versione**	**Note**	**Quadri vuoti**	**Quadri vuoti - Con pulsante di emergenza**
QUADRO DI DISTRIBUZIONE VUOTO	CON PORTA	12 OMNIA	**658.0050-000**	**658.0950-000**

Potenza dissipabile calcolata in conformità alla norma CEI 23-49.
Completo di kit luce

Accessori per involucri

Descrizione	Dimensione	Versione	Serie MBOX2 656. Kit pulsante di emergenza		Serie MBOX3 657. Kit pulsante di emergenza		Serie MBOX5 658. Kit pulsante di emergenza	
KIT PULSANTE DI EMERGENZA	MBOX2	SENZA PORTA	**656.0320**	10				
	MBOX3	CON PORTA			**657.0340**	10		
		SENZA PORTA			**657.0330**	10		
	MBOX5	CON PORTA					**658.0360**	10
		SENZA PORTA					**658.0350**	10

Kit pulsante di emergenza composto da pulsante di emergenza luminoso, frontalino giallo con sede per pulsante di emergenza, lampada neon 230V~, contatto NA e contatto NC, portalampada.

Descrizione	Note	Serie MBOX2 656. Kit pulsante di emergenza (pulsante)
KIT PULSANTE DI EMERGENZA	MBOX2-3-5	**656.0300**

Kit composto da pulsante, contatti e lampadina

Accessori per involucri

			Serie MBOX3	
			657.	
			Kit sezionatore [MBOX3]	
Dimensione	**Note**	**Versione**	KIT SEZIONATORE	
MBOX3	100A	CON PORTA	**657.0343**	10
		SENZA PORTA	**657.0333**	10
	16-32-40A	CON PORTA	**657.0341**	10
		SENZA PORTA	**657.0331**	10
	63-80A	CON PORTA	**657.0342**	10
		SENZA PORTA	**657.0332**	10

Kit sezionatore completo di frontalino giallo con manovra già inserita adatta per interruttori retroquadro 590.YA... (non forniti).

			Serie MBOX5	
			658.	
			Kit sezionatore [MBOX5]	
Dimensione	**Note**	**Versione**	KIT SEZIONATORE	
MBOX5	100A	CON PORTA	**658.0363**	10
		SENZA PORTA	**658.0353**	10
	16-32-40A	CON PORTA	**658.0361**	10
		SENZA PORTA	**658.0351**	10
	63-80A	CON PORTA	**658.0362**	10
		SENZA PORTA	**658.0352**	10

Kit sezionatore completo di frontalino giallo con manovra già inserita adatta per interruttori retroquadro 590.YA... (non forniti).

Accessori per involucri

	Serie MBOX2	Serie MBOX3	Serie MBOX5
	656.	657.	658.
		Kit portella fumè	
Note	KIT PORTELLA		
FUME'	**656.0012**	**657.0014**	**658.0016**

	Serie MBOX2	
	656.	
	Kit portella fumè - Ricambi	
Note	KIT CERNIERE	KIT SERRATURA TRIANGOLARE
MBOX2-MBOX3-MBOX5		**656.0110** 10
MBOX3 - MBOX5	**656.0010**	

	Serie MBOX5
	658.
Descrizione	**Dimensione**	**Coperchio inferiore**
PANNELLO CIECO	MBOX5 WITH DOOR	**658.0369** 10

Accessori per involucri

		ACCESSORI INVOLUCRI
		654.
Descrizione	**Note**	**Kit serratura**
KIT CHIAVE YALE	DOMINO IP40 - MBOX(WIN)	**654.0072** [1][2] 1/10
	MBOX3-5 (DOOR)	**654.0071** 1/10

[1] Per finestrella DIN, chiavi Yale uguali, la stessa chiave può aprire tutte le serrature.
[2] Per porta (2 pezzi)

	Serie MBOX2	Serie MBOX3	Serie MBOX5
	656.	657.	658.
Descrizione		**Kit provafusibili**	
KIT PROVAFUSIBILI	**656.0420** 10	**657.0421** 10	**658.0422** 10

Kit portafusibili composto da dispositivo provafusibili (654.0010) e mostrina con sede per provafusibili e fusibili di ricambio.

		Serie MBOX2	Serie MBOX3
		656.	657.
Descrizione	**Note**	**Kit cavalletto**	
KIT CAVALLETTO	MBOX2	**656.0120**	
	MBOX3-MBOX5		**657.0121**

Involucri
Serie MBOX

Accessori per involucri

	Serie MBOX2		
	656.		
Descrizione	**Kit fissaggio su torretta**		
PIASTRA DI FONDO		**656.0221**	
KIT FISSAGGIO SU TORRETTA	**656.0220**		
PIASTRA DI FISSAGGIO			**656.0222**

Serie MBOX
Fissaggio su torretta

Accessori per involucri

ACCESSORI INVOLUCRI

654.

Accessori e componenti

Note	KIT ACCESSORI RICAMBIO	KIT STAFFE FISSAGGIO PARETE	KIT SUPPORTO CAVO
MBOX2			**654.0051** 10
MBOX2-3-5	**654.0002** 10	**654.0024** 10	

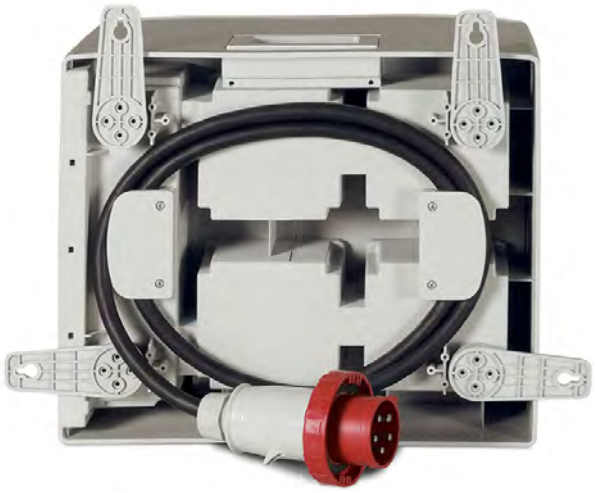

Serie MBOX2
Kit staffe per fissaggio a parete e kit supporto cavo

Accessori per involucri

				ACCESSORI INVOLUCRI
				654.
				Spine fisse (kit)
				SPINA FISSA
Corrente	**Poli**	**h**	**Volt**	IP67
63A	3P+T	6h	380-415V	**654.906396**
	3P+N+T		346-415V	**654.906397**
125A	3P+T		380-415V	**654.912596**
	3P+N+T		346-415V	**654.912597**

Quadri vuoti [METALLO]

Serie KIOSK
659.

Descrizione	IP	Dimensione	Versione	Tipo BLOCK
EROGATORE BLOCK VUOTO	IP56	400x1250x220mm	MONOFACCIALE	**659.BA5040-00**

Solo torretta, quadri da acquistare separatamente.

Serie KIOSK
659.

Descrizione	IP	Dimensione	Versione	Tipo DOMINO
EROGATORE DOMINO VUOTO MET.	IP66	487x1235x375mm	MONOFACCIALE	**659.DA5041-00**
			BIFACCIALE	**659.DA5081-00**
EROGATORE DOMINO VUOTO INOX			MONOFACCIALE	**659.DB5041-00**
			BIFACCIALE	**659.DB5081-00**

Solo torretta, quadri da acquistare separatamente.

Serie KIOSK
659.

Descrizione	IP	Dimensione	Versione	Tipo MBOX
EROGATORE MBOX2 VUOTO MET.	IP56	560x1235x350mm	MONOFACCIALE	**659.MA5041-00**
EROGATORE MBOX2 VUOTO INOX				**659.MB5041-00**

Solo torretta, quadri da acquistare separatamente.

Involucri
Serie KIOSK

Quadri vuoti [TECNOPOLIMERO]

			Serie KIOSK	
			659.	
Descrizione	**IP**	**Dimensione**	**Tipo SMART-C**	
EROGATORE SMART C BASE	IP56	580x1400x450mm		**659.SCBASE**
EROGATORE SMART C VUOTO			**659.SC5041-00** [1] [2]	

[1] Struttura senza preforature per le prese
[2] Completo di kit luce

SMART-C
Dettaglio servizio idrico

Quadri vuoti [TECNOPOLIMERO]

			Serie KIOSK	
			659.	
Descrizione	**IP**	**Dimensione**	**Tipo SMART-K**	
EROGATORE SMART K VUOTO	IP56	340x810x260mm	**659.SK5041-00** [1][2]	
EROGATORE SMART K BASE				**659.SKBASE**

[1] Struttura senza preforature per le prese

[2] Completo di kit luce

SMART-K
Erogatori disponibili anche con servizio idrico (a richiesta)

Involucri
Serie KIOSK

Quadri vuoti [TECNOPOLIMERO]

			Serie KIOSK
			659.
Descrizione	**IP**	**Dimensione**	**Tipo SMART-X**
EROGATORE SMART X VUOTO S/LUCE	IP56	368x980x318mm	**659.SX5040-00**

Struttura senza preforature per le prese
Senza kit luce

Quadri vuoti [ANTINCENDIO]

					Serie KIOSK
					659.
Descrizione	**IP**	**Dimensione**	**Versione**	**Note**	**Tipo SMART-C**
EROGATORE SMART C ANTINCENDIO	IP56	580x1400x450mm	ESTINTORE		**659.SCFIRE-E**[1]
			MANICHETTA	UNI45 - 20m	**659.SCFIRE-M**[2]

[1] Estintore non incluso
[2] Manichetta inclusa

					Serie KIOSK
					659.
Descrizione	**IP**	**Dimensione**	**Versione**	**Note**	**Tipo SMART-K**
EROGATORE SMART K ANTINCENDIO	IP56	340x810x260mm	ESTINTORE		**659.SKFIRE-E**[1]
			MANICHETTA	UNI45 - 20m	**659.SKFIRE-M**[2]

[1] Estintore non incluso
[2] Manichetta inclusa

Quadri vuoti - IP54

					Serie GOMMA	
					690.	692.
					Tipo A - Monofacciale	
Installazione	**IP**	**N° moduli**	**Dimensione**	**Potenza**	QUADRO DI DISTRIBUZIONE	QUADRO DA PARETE
PARETE	IP54	12 MOD.	380x260x130mm	20W		**692.4200-00** 1
PORTATILE					**690.4200-00** 1 1	

1 Con maniglia per il trasporto

				Serie GOMMA
				692.
				Tipo B - Bifacciale
IP	**N° moduli**	**Dimensione**	**Potenza**	QUADRO DI DISTRIBUZIONE
IP54	8 MOD.	325x260x196mm	14W	**692.4300-00** 1

Accessori per involucri

	Serie GOMMA
	692.
Descrizione	**Kit torretta tubolare**
SUPPORTO PER TORRETTA	**692.4330** 1

Accessori per involucri

		ACCESSORI INVOLUCRI
		654.
Descrizione	**Note**	**Kit maniglia A**
KIT MANIGLIA	DOMINO IP66 - GOMMA	**654.0060** 1/10

				ACCESSORI INVOLUCRI		
				654.		
Descrizione	**Note**	**Din**	**IP**	**Kit finestrella A**		
KIT LUCCHETTABILITA'				**654.0077** 10		
KIT FINESTRELLA	+ KIT DIN	8 DIN	IP65			**654.0141-08** 10
		12 DIN				**654.0141-12** 10
		6 DIN				**654.0141-06** 10
	NOTTOLINI				**654.0140** 50	
		8 DIN			**654.0140-08** 10	
		12 DIN	IP65		**654.0140-12** 10	
		6 DIN			**654.0140-06** 10	

Centralini di emergenza

	Serie EMERGENCY
	676.

Descrizione	Colore	Installazione	Dimensione	Centralini di emergenza	
CENTRALINO D'EMERGENZA		INCASSO	100x100x50mm	**676.25100**	13

Con 1 contatto NA e 1 contatto NC (2A, 250V).
Completo di martello frangivetro.
Possibilità di montaggio in scatola da incasso con interasse 83,5 mm
Con pulsante luminoso (lampadina a baionetta -12V e 24V incandescenza o 250V fluorescenza).

	Serie EMERGENCY
	676.

Descrizione	Colore	Installazione	Dimensione	Centralini di emergenza	
CENTRALINO D'EMERGENZA		PARETE	100x100x50mm	**676.35100**	14

Con 1 contatto NA e 1 contatto NC (2A, 250V).
Completo di martello frangivetro.
Con pulsante luminoso (lampadina a baionetta -12V e 24V incandescenza o 250V fluorescenza).

Involucri
Serie EMERGENCY

Centralini di emergenza

					Serie EMERGENCY	
					676.	
Descrizione	**Colore**	**Installazione**	**Dimensione**	**Note**	**Centralini di emergenza**	
CENTRALINO D'EMERGENZA		PARETE	205x220x140mm	6 DIN	**676.35201**	6
					676.35205 [1]	6

[1] Con piastra di fondo
Dotati di flange per derivazioni facilitate.

		Serie EMERGENCY					
		676.					
Descrizione	**Dimensione**	**Kit accessori**					
STAFFE DI FISSAGGIO						**676.10103**	20
COPERCHIO E VETRO DI RICAMBIO	100x100mm	**676.10101**	10				
MARTELLETTO FRANGIVETRO				**676.10102**	10		

Involucro

				Serie EASYBOX					
				655.					
				Lega termpolastica		Acciaio INOX Fornita con porta cieca già montata		Metallo verniciato [uso interno]	
Modularità	**Din**	**Versione**	**Dimensione**			CASSA			
M320	12 DIN (per fila)	TIPO 1	320x370x210mm	**655.0010** [1]	1	**655.02101** [2]	1	**655.0110** [1]	1
		TIPO 2	460x370x245mm	**655.0020** [1]	1	**655.02201** [2]	1	**655.0120** [1]	1
M460	20 DIN (per fila)	TIPO 3	460x520x245mm	**655.0030** [1]	1	**655.02301** [2]	1	**655.0130** [1]	1
		TIPO 4	460x670x245mm	**655.0040** [1]	1	**655.02401** [2]	1	**655.0140** [1]	1
M750	35 DIN (per fila)	TIPO 5	755x715x345mm	**655.0050** [1]	1	**655.02501** [2]	1	**655.0150** [1]	1

[1] Cassa fornita senza porta

[2] Cassa fornita con porta cieca gia montata.

Serie EASYBOX
Legenda:
LT = Lega Termpoplastica
MV = Metallo verniciato
AI = Acciaio Inox

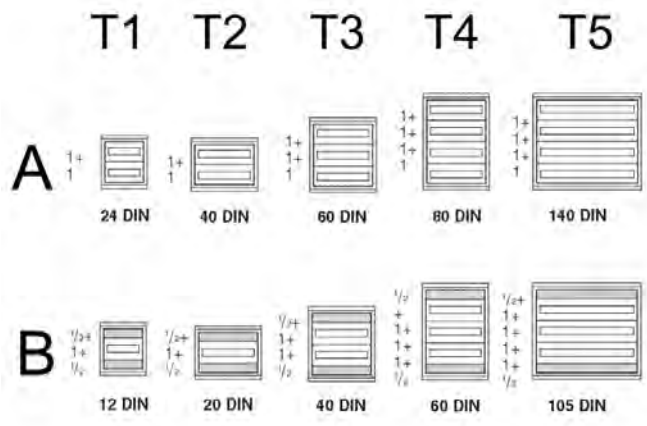

Serie EASYBOX
Esecuzioni possibili

Involucri
Serie EASYBOX

Porta cieca

		Serie EASYBOX	
		655.	
		Lega termpolastica	**Metallo verniciato**
Modularità	**Versione**	PORTA CIECA	
M320	TIPO 1	**655.0011** 1	**655.0111** 1
M460	TIPO 2	**655.0021** 1	**655.0121** 1
	TIPO 3	**655.0031** 1	**655.0131** 1
	TIPO 4	**655.0041** 1	**655.0141** 1
M750	TIPO 5	**655.0051** 1	**655.0151** 1

Porta con finestra trasparente

		Serie EASYBOX	
		655.	
		Lega termpolastica - Fumé	**Metallo verniciato - Porta con oblò**
Modularità	**Versione**	PORTA CON FINESTRA	
M320	TIPO 1	**655.0012** 1	**655.0112** 1
M460	TIPO 2	**655.0022** 1	**655.0122** 1
	TIPO 3	**655.0032** 1	**655.0132** 1
	TIPO 4	**655.0042** 1	**655.0142** 1
M750	TIPO 5	**655.0052** 1	**655.0152** 1

Piastre di fondo e controporta

			Serie EASYBOX		
			655.		
			Piastra di fondo In materiale isolante	**Piastra di fondo In acciaio zincato liscia**	**Contropporta Cieca grigia**
Modularità	**Versione**	**Dimensione**	PIASTRA DI FONDO		CONTROPORTA
M320	TIPO 1	267x294mm		**655.0015** 1/4	
		267x294x4,5mm	**655.0014** 1/4		
					655.0016 1/8
	TIPO 2	407x294mm		**655.0025** 1/4	
		407x294x4,5mm	**655.0024** 1/4		
					655.0026 1/9
M460	TIPO 3	407x444mm		**655.0035** 1/2	
		407x444x4,5mm	**655.0034** 1/2		
					655.0036 1/9
	TIPO 4	407x594mm		**655.0045** 1/2	
		407x594x4,5mm	**655.0044** 1/2		
					655.0046 1/9
M750	TIPO 5	679x633mm		**655.0055** 1/2	
		679x633x4,5mm	**655.0054** 1/2		
					655.0056 1/2

Salita sbarre

			Serie EASYBOX	
			655.	
			Salita sbarre - Piastra di fondo	**Salita sbarre - Controporta**
Modularità	**Versione**	**Dimensione**	PIASTRA DI FONDO	CONTROPORTA
M750	TIPO 5	267x633x2mm	**655.00550** 1/5	
				655.00560 1/4

Quadri di distribuzione stagni - IP65

		Serie EASYBOX
		655.
		Montante (coppia)
Modularità	**Versione**	MONTANTE
M320 M460	TIPO 1 - 2	**655.0019** 1/8
M460	TIPO 3	**655.0039** 1/10
M460 M750	TIPO 4 - 5	**655.0059** 1/6

Telaio

		Serie EASYBOX	
		655.	
		Piastre modulari (1 modulo)	**Piastre modulari (2 moduli)**
Modularità	**Versione**	PIASTRA MODULARE	
M320	TIPO 1	**655.32011** 1/8	**655.32012** 1/4
M460	TIPO 2 - 3 - 4	**655.46011** 1/8	**655.46012** 1/4
M750	TIPO 5	**655.75011** 1/6	**655.75012** 1/6

In metallo complete di supporti

Pannelli standard [DIN]

		Serie EASYBOX			
		655.			
		Guida DIN		**Pannello con feritoia + guida DIN**	
Modularità	**Versione**	GUIDA DIN		PANNELLO CON FERITOIA DIN	
M320	TIPO 1	**655.32010**	1/10	**655.32020**	1/5
M460	TIPO 2 - 3 - 4	**655.46010**	1/18	**655.46020**	1/4
M750	TIPO 5	**655.75010**	1/20	**655.75020**	1/12

Pannelli standard

		Serie EASYBOX				
		655.				
		Pannello cieco 1 modulo h=150mm		**Pannello cieco ½ modulo "Sfalsapasso" [h=75mm]**	**Pannello cieco ¼ modulo "Sfalsapasso" h=37.5mm (2 pz.)**	
Modularità	**Versione**	PANNELLO CIECO				
M320	TIPO 1	**655.32021**	1/8	**655.32022** [1]	1/10	
M460	TIPO 2 - 3 - 4	**655.46021**	1/10	**655.46022** [1]	1/10	
M750	TIPO 5	**655.75021**	1/24	**655.75022**	1/16	**655.75023** [1] 1/18

[1] 2 pezzi

Pannelli speciali

		Serie EASYBOX	
		655.	
		Pannello per interruttore scatolato	**Pannello controporta (2 moduli) Serratura fornita**
Modularità	**Versione**	PANNELLO PER INT. SCATOLATO	PANNELLO CONTROPORTA
M320	TIPO 1	**655.32024** [1] 1/5	
M460	TIPO 2 - 3 - 4	**655.46024** [1] 1/4	**655.46025** 1/9
M750	TIPO 5	**655.75024** [1] 1/10	

[1] Completo di piastra metallica con guida DIN

Accessori

			Serie EASYBOX
			655.
Descrizione	**Versione**	**Dimensione**	**Kit fissaggio palo**
KIT FISSAGGIO PALO	TIPO 1	max Ø300mm	**655.32090** 1/3
	TIPO 5		**655.75090** 1
	TIPO 2 - 3 - 4		**655.46090** 1/3

	Serie EASYBOX		
	655.		
Descrizione		**Kit chiave**	
KIT CHIAVE YALE		**655.910** 1/10	**655.911** 1/10
KIT CHIAVE TRIPLA	**655.900** 10		

Accessori

Serie EASYBOX

655.

Kit accessori e ricambi

KIT LUCCHETTABILITA'	KIT SQUADRETTE	KIT VENTILAZIONE	BUSTA PORTADOCUMENTI	STAFFE DI FISSAGGIO
655.920 [1] 1/10	**655.930** 1/10	**655.950** 1	**655.960** 1/10	**655.970** 1/10

[1] Non adatto per porte in metallo. Lucchetto non fornito.

Involucri

Serie SCABOX

Scatole >> Pareti con passacavi

			Serie SCABOX			
			680.		685.	
			Coperchio a pressione		**Coperchio a vite**	
			SCATOLA DI DERIVAZIONE			
			IP55			
			GW 650°C			
Dimensione	**Uscita cavo**	**Entrate**				
Ø65x40mm	PG16	4xØ23mm	**680.001**	4/100		
Ø80x40mm			**680.002**	4/100		
80x80x40mm		6xØ23mm	**680.003**	4/60		
100x100x50mm	PG21	6xØ29mm			**685.004**	1/48
120x80x50mm					**685.005**	1/54
150x110x70mm		10xØ29mm			**685.006** [1]	1/40
190x140x70mm	PG29	10xØ38mm			**685.007** [1]	1/24
240x190x90mm		12xØ38mm			**685.008** [2] [1]	1/12
300x220x120mm					**685.009** [2] [1]	1/6
380x300x120mm	PG36	12xØ48mm			**685.010** [2] [1]	1/4
460x380x130mm		14xØ48mm			**685.011** [2] [3]	1

[1] Accetta staffe di fissaggio art. 654.0021 (K1)

[2] Adatta per il montaggio del kit cerniere

[3] Accetta staffe di fissaggio art. 654.0023 (K2)

Scatole >> Pareti lisce

	Serie SCABOX			
	686.			
	IP56 - Scatola bassa - Coperchio cieco		**IP56 - Scatola bassa - Coperchio trasparente**	
	SCATOLA DI DERIVAZIONE			
	IP56			
	GW 650°C			
Dimensione				
100x100x50mm	**686.204**	1/40	**686.224**	1/40
120x80x50mm	**686.205**	1/42	**686.225**	1/42
150x110x70mm	**686.206** [1]	1/48	**686.226** [1]	1/48
190x140x70mm	**686.207** [1]	1/30	**686.227** [1]	1/30
240x190x90mm	**686.208** [2] [1]	1/16	**686.228** [2] [1]	1/16
300x220x120mm	**686.209** [2] [1]	1/8	**686.229** [2] [1]	1/8
380x300x120mm	**686.210** [2] [1]	1/4	**686.230** [2] [1]	1/4
450x370x130mm	**686.211** [2] [3]	1	**686.231** [2] [3]	1

[1] Accetta staffe di fissaggio art. 654.0021 (K1)
[2] Adatta per il montaggio del kit cerniere
[3] Accetta staffe di fissaggio art. 654.0023 (K2)

	Serie SCABOX			
	686.			
	IP56 - Scatola alta - Coperchio cieco		**IP56 - Scatola alta - Coperchio trasparente**	
	SCATOLA DI DERIVAZIONE			
	IP56			
	GW 650°C			
Dimensione				
100x100x80mm	**686.404**	1/24	**686.424**	1/24
240x190x125mm	**686.408** [1]	1/6	**686.428** [1]	1/6
300x220x170mm	**686.409** [1]	1/6	**686.429** [1]	1/6
380x300x170mm	**686.410** [1] [2]	1/3	**686.430** [1] [2]	1/3
450x370x180mm	**686.411** [1] [3]	1	**686.431** [1] [3]	1

[1] Adatta per il montaggio del kit cerniere
[2] Accetta staffe di fissaggio art. 654.0021 (K1)
[3] Accetta staffe di fissaggio art. 654.0023 (K2)

Scatole di derivazione da parete - Viti in metallo

		ACCESSORI INVOLUCRI
		654.
		Piastra di fondo
Dimensione	**Colore**	PIASTRA DI FONDO
190x140mm		**654.0787** 1/30
240x190mm		**654.0788** 1/20
300x220mm		**654.0789** 1/15
380x300mm		**654.0790** 1/10
460x380mm		**654.0791** 1/10

			ACCESSORI INVOLUCRI		
			654.		
Descrizione	**Note**	**Colore**	**Kit per fissaggio a parete**		
TASSELLO				**654.0022** 2000	
KIT STAFFE FISSAGGIO PARETE	K1 (4 pz.)		**654.0021** 1/10		
	K2 (4 pz.)				**654.0023** 1/10

Scatole di derivazione da parete - Viti in metallo

			ACCESSORI INVOLUCRI					
			654.					
Descrizione	**Note**	**Colore**	**Kit accessori**					
KIT CERNIERE							**654.0085**	1/20
KIT PIOMBATURA	MBOX - SCABOX (2 pz.)		**654.0032**	1/25				
TAPPI COPRIVITE	(12 pz.)				**654.0080** [1] [2]	100		

[1] Adatti per realizzare l'isolamento completo e secondo la norma EN 60439-1.
[2] Solo per versioni da parete.

Involucri
Serie CUBIK

Pareti con passacavi (Coperchio a pressione)

			Serie CUBIK 650		Serie CUBIK 960		
			687.		688.		
			Glow wire 650°C - HALOGEN FREE		Glow wire 960°C		
			SCATOLA DI DERIVAZIONE				
			IP55				
			GW 650°C		GW 960°C		
Dimensione	**Uscita cavo**	**Entrate**					
Ø65x35mm	Ø23MM	4xØ23mm	**687.001**	4/100		**688.001**	4/100
Ø80x40mm			**687.002**	4/100		**688.002**	4/100
80x80x40mm		7xØ23mm	**687.003**	4/60	**688.003.R**[1] 4/60	**688.003**	4/60

[1] La base della scatola è di colore rosso

HF
HALOGEN FREE

Pareti con passacavi (Coperchio a vite ¼ giro)

			Serie CUBIK 650		Serie CUBIK 960		
			687.		688.		
			Glow wire 650°C - HALOGEN FREE		Glow wire 960°C		
			SCATOLA DI DERIVAZIONE				
			IP55				
			GW 650°C		GW 960°C		
Dimensione	**Uscita cavo**	**Entrate**					
100x100x50mm	Ø29MM	7xØ29mm	**687.004**	1/48	**688.004.R**[1]	1/48	**688.004** 1/48
120x80x50mm		6xØ29mm	**687.005**	1/54	**688.005.R**[1]	1/54	**688.005** 1/54
150x110x70mm		10xØ29mm	**687.006**	1/40			**688.006** 1/40

[1] La base della scatola è di colore rosso

Serie CUBIK
Scatole di derivazione per impianti elettrici - Viti in tecnopolimero ¼ di giro - Passacavi a perforazione di isolante

Involucri
Serie CUBIK

Pareti lisce (Coperchio a vite ¼ giro)

	Serie CUBIK 650		Serie CUBIK 960		
	687.		688.		
	Glow wire 650°C - HALOGEN FREE		Glow wire 960°C		
	SCATOLA DI DERIVAZIONE				
	IP55				
	GW 650°C		GW 960°C		
Dimensione					
100x100x50mm	**687.204**	1/40	**688.204.R** [1]	1/40	**688.204** 1/40
120x80x50mm	**687.205**	1/42	**688.205.R** [1]	1/42	**688.205** 1/42
150x110x70mm	**687.206**	1/48	**688.206.R** [1]	48	**688.206** 1/48

[1] La base della scatola è di colore rosso

Scatole di derivazione per impianti elettrici - Viti in tecnopolimero

		ACCESSORI INVOLUCRI	
		654.	
Descrizione	**Colore**	**Kit accessori**	
TASSELLO		**654.0022**	2000

HF
HALOGEN FREE

Scatole di derivazione per impianti elettrici - Viti in tecnopolimero

			Serie CUBOX		
			689.		
			Glow wire 650°C - Versione con passacavi (Coperchio a pressione)	Glow wire 650°C - Versione con passacavi (Coperchio a vite)	Glow wire 650°C - Versione con pareti lisce (Coperchio a vite)
			SCATOLA DI DERIVAZIONE		
			IP55		
			GW 650°C		
Dimensione	**Uscita cavo**	**Entrate**			
Ø65x40mm	Ø23MM	4xØ23mm	**689.001** 4/100		
Ø80x40mm			**689.002** 4/100		
80x80x40mm		7xØ23mm	**689.003** 4/60		
100x100x50mm	Ø29MM	7xØ29mm		**689.004** 48	
					689.204 40
120x80x50mm	Ø29MM	6xØ29mm		**689.005** 54	
					689.205 42
150x110x70mm	Ø29MM	10xØ29mm		**689.006** 40	
					689.206 48

Involucri
Serie BEEBOX

Involucri per apparecchi elettrici

				Serie BEEBOX	
				639.	
Descrizione	**IP**	**Colore**	**Dimensione**	**Quadri da parete**	
QUADRO DA PARETE	IP41		200x150x40mm	**639.1040**	26
			200x150x60mm	**639.1060**	38
			200x150x80mm	**639.1080**	25
			200x300x120mm	**639.2120**	8
			200x300x40mm	**639.2040**	24
			200x300x60mm	**639.2060**	18
			200x300x80mm	**639.2080**	12
			400x300x120mm	**639.4120**	4
			400x300x60mm	**639.4060**	8
			400x300x80mm	**639.4080**	6

Serie BEEBOX
Involucri per apparecchi elettrici (200x150mm - 200x300mm - 400x300mm)

Centralini filo muro

				Serie FLAT	
				677.	
				GW650°C	GW850°C (pareti di cartongesso)
				CENTRALINO FILO MURO	
N° moduli	Dimensione	Note	Potenza	IP40	
12+2 MOD.	343x368x90mm	12+2 MOD.	25W	**677.1012.1** [1]	**677.1012.1-HW** [1]
24+4 MOD.	443x368x90mm	24+4 MOD.	41W	**677.2024.1** [1]	**677.2024.1-HW** [1]
36+6 MOD.	568x368x90mm	36+6 MOD.	54W	**677.3036.2** [2]	**677.3036.2-HW** [2]
48+8 MOD.	753x368x91mm	48+8 MOD.	75W	**677.4048.2** [2]	**677.4048.2-HW** [2]

[1] .1 = 1x morsettiera 2x(2x16mm² + 14x10mm²)

[2] .2 = 2x morsettiera 2x(2x16mm² + 14x10mm²)

Serie FLAT
Morsettiera 2x(2x16mm² + 14x10mm²)

Involucri

Serie FLAT

Centralini filo muro

		ACCESSORI INVOLUCRI
		654.
Descrizione	**Note**	**Accessori e componenti**
MORSETTIERA	2x25mm² + 14x16mm²	**654.0377** 25
KIT CHIAVE YALE	FOR FLAT METAL	**654.0074** 10
KIT STAFFE PER CARTONGESSO		**654.0025** 50

Scatole da incasso

			Serie WBOX
			875.
Descrizione	**Colore**	**Dimensione**	**Scatola da incasso telefonica**
SCATOLA DA INCASSO		70x70mm	**875.4301** 12/60

Fornite complete di scatola, coperchio e viti.

Scatola da incasso tonda ø65mm

			Serie WBOX	
			875.	
Descrizione	**Colore**	**Dimensione**	**Cassette di derivazione da incasso**	**Coperchi**
SCATOLA DA INCASSO		Ø65mm	**875.4201** [1] 500	
COPERCHIO CON GRIFFE		Ø65mm		**875.4501** [2] 50/600
		Ø80mm		**875.4502** [2] 40/480

[1] Coperchio e viti non inclusi
[2] Fornito come ricambio.

Involucri
Serie WBOX

Scatola da incasso rettangolare 3 mod.

			Serie DATATEL	Serie WBOX	
			180.	875.	
Descrizione	**Colore**	**Dimensione**	**Coperchi senza viti**	**Cassette di derivazione da incasso**	**Coperchi paramalta**
COPERCHIO A VITE		83,5mm	**180.692** 12/72		
SCATOLA DA INCASSO				**875.4303** [1] 6/300	
COPERCHIO PARAMALTA		108x74mm			**875.4603** [2] [3] 120

[1] Coperchio e viti non inclusi
[2] Per scatola da parete 3 moduli art. 875.4303.
[3] Montaggio a scatto

Cassette di derivazione da incasso - Fornite complete di scatola, coperchio e viti

			Serie WBOX
			875.
Descrizione	**Colore**	**Dimensione**	**Cassette di derivazione da incasso**
SCATOLA DA INCASSO		92x92x45mm	**875.4410** 1/170
		118x96x50mm	**875.4411** 1/120
		118x96x70mm	**875.4411P** 90
		153x98x70mm	**875.4412** 1/70
		160x130x70mm	**875.4413** 1/44
		196x152x70mm	**875.4414** [1] 1/40
		294x152x70mm	**875.4415** [1] 1/24
		392x152x70mm	**875.4416** [1] 1/20
		480x160x70mm	**875.4417** [1] 1/12

[1] Separatore non incluso.
Fornite complete di scatola, coperchio e viti.

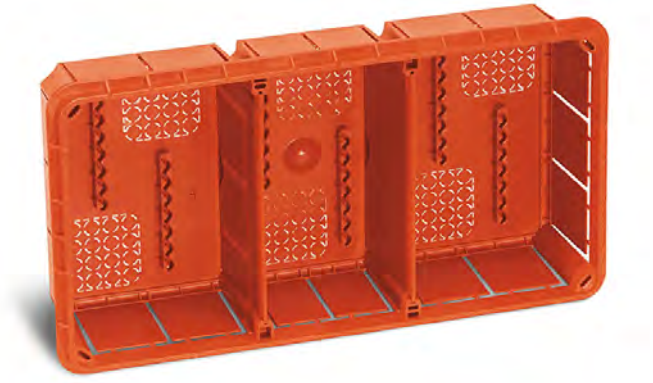

Serie WBOX
Scatola di derivazione da incasso modello 294x152x70mm (3 vani)

Cassette di derivazione da incasso - Fornite complete di scatola, coperchio e viti

			Serie WBOX 875.	
Descrizione	**Colore**	**Dimensione**	**Separatore**	
SEPARATORE		152mm	**875.4490**	25/200
		160mm	**875.4491**	25/200

Adatti per la separazione dei circuiti.

			Serie WBOX 875.			
Descrizione	**Colore**	**Dimensione**	**Coperchi senza viti**			
COPERCHIO A VITE		92x92mm			**875.4510**	5/100
		118x96mm			**875.4511**	5/160
		153x98mm			**875.4512**	5/140
		160x130mm			**875.4513**	5/80
		196x152mm			**875.4514**	5/60
		294x152mm			**875.4515**	2/40
		392x152mm			**875.4516**	2/30
		480x160mm			**875.4517**	2/24
VITI PER COPERCHI		3x19mm	**875.4500**	1/120		

Cassette di derivazione da incasso - Fornite complete di scatola, coperchio e viti

			Serie WBOX	
			875.	
Descrizione	**Colore**	**Dimensione**	**Coperchi paramalta**	
COPERCHIO PARAMALTA		92x92mm	**875.4610**	5/100
		118x96mm	**875.4611**	5/160
		153x98mm	**875.4612**	5/140
		160x130mm	**875.4613**	5/80
		196x152mm	**875.4614**	5/60
		294x152mm	**875.4615**	2/40
		392x152mm	**875.4616**	2/30
		480x160mm	**875.4617**	2/24

Montaggio a scatto

Cassette di derivazione in lega di alluminio

Descrizione	IP	Colore	Dimensione	Serie ALUBOX 653. Cassette in lega di alluminio
CASSETTA DI DERIVAZIONE	IP66		100x100x59mm	**653.00** 1/32
			140x115x60mm	**653.01** 1/24
			166x142x64mm	**653.02** 1/16
			192x168x80mm	**653.03** 1/12
			253x217x93mm	**653.04** 1/6
			314x264x122mm	**653.05** 1/2
			410x315x153mm	**653.07**

Testa piatta
Testa svasata

Cassetta e coperchio in lega di alluminio pressofuso.
Verniciatura esterna
Complete di viti di fissaggio, coperchio in acciaio inox e viti per la messa a terra della scatola e del coperchio in acciaio zincato.

EPDM
Guarnizione di tenuta in EPDM espanso già montata nell'apposita sede del coperchio.

Alluminio
Cassette e coperchi in lega di alluminio con pareti chiuse e coperchio avvolgente.

Cassette di derivazione in lega di alluminio

			Serie ALUBOX 653.	
Descrizione	**Colore**	**Dimensione**	**Piastre di fondo**	
PIASTRA DI FONDO		140x115x60mm	**653.011**	1/40
		166x142x64mm	**653.012**	1/20
		192x168x80mm	**653.013**	1/20
		253x217x93mm	**653.014**	1/10
		314x264x122mm	**653.015**	1/10
		410x315x153mm	**653.017**	1/5

Piastra in acciaio zincato
Complete di viti di fissaggio della piastra, autofilettanti, in acciaio zincato

			Serie ALUBOX 653.	
Descrizione	**Colore**	**Dimensione**	**Kit guida DIN**	
KIT GUIDA DIN		100x100x59mm	**653.020**	1/25
		140x115x60mm	**653.021**	1/25
		166x142x64mm	**653.022**	1/20
		192x168x80mm	**653.023**	1/25
		253x217x93mm	**653.024**	1/20
		314x264x122mm	**653.025**	1/30
		410x315x153mm	**653.027**	1/50

2.7

Apparecchi di illuminazione

- Serie MIZAR
  Apparecchi di illuminazione per installazione fissa - 60W
- Serie HYDRA
  Apparecchi di illuminazione per installazione fissa - 100W
- Serie HALE
  Apparecchi di illuminazione portatili - 60W

Apparecchi di illuminazione per installazione fissa - 60W

			Serie MIZAR	
			780.	
			Per lampade ad incandescenza Diffusore in termoplastico	
			PLAFONIERA	
			RETTANGOLARE	
Potenza lampada	**Attacco**	**Colore**	IP44	
60W	B22		**780.2262**	12
	E27		**780.2762**	12

Diffusore in materiale termoplastico.
Lampada non compresa nella fornitura.

			Serie MIZAR			
			781.		786.	
			Per lampade ad incandescenza Diffusore in policarbonato			
			PLAFONIERA			
			RETTANGOLARE			
Potenza lampada	**Attacco**	**Colore**	IP44		IP55	
60W	B22		**781.2261**	1/12	**786.2261**	1/12
		TRASPARENTE	**781.2260**	1/12	**786.2260**	1/12
	E27		**781.2761**	1/12	**786.2761**	1/12
		TRASPARENTE	**781.2760**	1/12	**786.2760**	1/12

Diffusore in policarbonato
Lampada non compresa nella fornitura.

Apparecchi di illuminazione per installazione fissa - 60W

IP	Attacco	Volt	Lunghezza cavo	Note	Colore	Serie MIZAR 781. Plafoniere rosse per segnalazione ponteggi stradali [E27] PLAFONIERA RETTANGOLARE	
IP44	E27	24V	10m	x1 LAMP.		**781.2761/1**	1
			10+6m	x2 LAMP.		**781.2761/2**	1
			10+6+6+1m	x3 LAMP.		**781.2761/3**	1

Cavo in gomma 2x1,5mm².
Colore del diffusore: rosso.
Completa di lampade E27 25W 24V~.

Serie LV-LUX
Quadro per l'alimentazione nottura di ponteggi stradali (art. 630.001 / 630.002)

Apparecchi di illuminazione
Serie MIZAR

Apparecchi di illuminazione per installazione fissa - 60W

			Serie MIZAR
			786.
			Plafoniere rosse per segnalazione ponteggi stradali [LED+BATTERY]
			PLAFONIERA
IP	**Attacco**	**Colore**	RETTANGOLARE
IP55	LED		**786.0100** 1/12

Alimentazione: n° 4 batterie stilo “AA” 1,5V (non incluse)
Accensione: automatica con interruttore crepuscolare.
Doppia possibilità di funzionamento: continua ed intermittenza con switch di selezione della funzione desiderata.

Apparecchi di illuminazione per installazione fissa - 60W

			Serie MIZAR
			786.
			Plafoniere rosse per segnalazione ponteggi stradali [LED]
			PLAFONIERA
IP	**Attacco**	**Colore**	RETTANGOLARE
IP55	LED		**786.0200** [1] 1/12 **786.0210** [2] 1/12 **786.0220** [3] 1/12

[1] Accensione automatica tramite crepuscolare e luce fissa

[2] Accensione automatica tramite crepuscolare. Doppia possibilità di funzionamento: luce fissa o intermittente. Con interruttore di selezione della funzione desiderata.

[3] Accensione diretta (senza crepuscolare) e luce fissa.
Con lampeggiatore a led alimentato a 220V~.

Serie MIZAR
Gli apparecchi della serie MIZAR, grazie ad una apposita asola sul retro della base, possono essere installati su chiodo, vite o apposito gancio oppure fissati mediante una o due fascette a pali, tubi, ponteggi o impalcature.

Apparecchi di illuminazione per installazione fissa - 100W

Plafoniera tipo TONDA

Versione	IP	Potenza lampada	Attacco	Serie HYDRA 791. PLAFONIERA		Serie HYDRA 796. PLAFONIERA	
TONDA	IP44	100W	B22	**791.12210** [1]	1/6		
			E27	**791.12710** [2]	1/6		
	IP65		B22			**796.12210** [1]	1/6
			E27			**796.12710** [2]	1/6

[1] Portalampada in porcellana
[2] Portalampada in resina
Diffusore e guscio in policarbonato.
Apparecchi di illuminazione per installazione fissa.
Viti in acciaio con trattamento galvanico antiruggine.
Parabola riflettente in alluminio.

Plafoniera tipo QUADRA

Versione	IP	Potenza lampada	Attacco	Serie HYDRA 791. PLAFONIERA		Serie HYDRA 796. PLAFONIERA	
QUADRA	IP44	100W	B22	**791.22210** [1]	1/6		
			E27	**791.22710** [2]	1/6		
	IP65		B22			**796.22210** [1]	1/6
			E27			**796.22710** [2]	1/6

[1] Portalampada in porcellana
[2] Portalampada in resina
Diffusore e guscio in policarbonato.
Apparecchi di illuminazione per installazione fissa.
Viti in acciaio con trattamento galvanico antiruggine.
Parabola riflettente in alluminio.

Apparecchi di illuminazione per installazione fissa - 100W

				Serie HYDRA	
				791.	796.
				Plafoniera tipo OVALE	
Versione	**IP**	**Potenza lampada**	**Attacco**	PLAFONIERA	
OVALE	IP44	100W	B22	**791.32210** [1] 1/6	
			E27	**791.32710** [2] 1/6	
	IP65		B22		**796.32210** [1] 1/6
			E27		**796.32710** [2] 1/6

[1] Portalampada in porcellana
[2] Portalampada in resina

Diffusore e guscio in policarbonato.
Apparecchi di illuminazione per installazione fissa.
Viti in acciaio con trattamento galvanico antiruggine.
Parabola riflettente in alluminio.

		Serie HYDRA	
		790.	
		Cornici ornamentali	
Versione	**Colore**	CORNICE	
TONDA		**790.101** 1/6	
		790.102 1/6	
OVALE			**790.301** 1/6
			790.302 1/6

Apparecchi di illuminazione
Serie HALE

Apparecchi di illuminazione portatili - 60W

					Serie HALE			
					770.			
						Con gabbia di protezione e riflettore in acciaio zincato		
					LAMPADA PORTATILE			
					STANDARD		HEAVY DUTY	
					IP20			
					60W			
Spina	**Volt**	**Lunghezza cavo**	**Tipo cavo**	**Sezione cavo**	E27			
	250V	5m	H05VV-F	2x0,75mm²		**770.207** 1/24		
		10m				**770.208** 1/18		
		senza cavo			**770.200** 1/24		**770.250** 1/24	

Gabbia con protezione apribile per la sostituzione della lampadina.
Apparecchi di illuminazione con gabbia di protezione e riflettore in acciaio zincato.
Impugnatura in materiale termoplastico isolante non igroscopico con sistema di ribaltamento che impedisce alla lampada, se appoggiata su un piano, di irraggiare direttamente la superficie di appoggio ed evitare pericolosi surriscaldamenti.
Passacavo conico
Pressacavo
Gancio orientabile.
Interruttore con tasto a bilanciere e morsetto a vite per sostituzione del cavo.
Per lampade fino a 60W (incandescenza).
Vite per bloccaggio cavo
Cavo tipo H05VV-F (PVC).

2P+T-16A-(S17)

Apparecchi di illuminazione portatili - 60W

					Serie HALE					
					770.					
					Con calotta di protezione in tecnopolimero antiurto					
					LAMPADA PORTATILE					
					IP65				IP20	
					60W					
Spina	**Volt**	**Lunghezza cavo**	**Tipo cavo**	**Sezione cavo**	E27					
	250V	5m	H05VV-F	2x1mm²					**770.407** [1]	1/6
		10m							**770.408** [1]	1/6
IEC309	24V	5m					**770.405**	1/6		
		10m					**770.406**	1/6		
	250V	5m					**770.409**	1/6		
		10m					**770.410**	1/6		
		senza cavo			**770.400**	1/6				

[1] Il grado di protezione IP20 è dovuto alla spina per uso domestico, mentre l'apparecchio è IP65; ad esempio se allacciata in garage la lampada può essere utilizzata in giardino.

Calotta di protezione in tecnopolimero antiurto
Apparecchi di illuminazione con calotta di protezione
Cavo tipo H05RN-F (GOMMA)
Impugnatura in tecnopolimero non igroscopico.
Pressacavo
Parabola riflettente in alluminio.
Gancio orientabile.
Interruttore con tasto a bilanciere e morsetto a vite per sostituzione del cavo.
Per lampade fino a 60W (incandescenza).
Vite per bloccaggio cavo

3

ASSEMBLATI

Apparecchiature assiemate

3.1 Quadri assiemati PAG. 490
3.2 Adattatori PAG. 558
3.3 Avvolgicavo PAG. 574

3.1

Quadri assiemati

- Serie MBOX
  Quadri assiemati per cantiere
- Serie MEGA
  Quadri assiemati per cantiere
- Serie DOMINO
  Quadri assiemati
- Serie BLOCK
  Quadri di distribuzione - IP66
- Serie KIOSK
  Erogatori di energia per campeggi ed aree pubbliche
- Serie GOMMA
  Quadri elettrici in gomma per uso industriale - Cablati
- Serie LV-LUX
  Quadri assiemati
- Serie TRANSFORMER
  Quadri ASC IP55 con trasformatore di sicurezza e isolamento
- Serie MOBIL
  Quadri ASC IP55 su cavalletto pieghevole
- Serie SALVAMOTORE
  Unità marcia-arresto e dispositivi salvamotore - IP55
- Accessori e componenti

Per cantiere >> Prese interbloccate con fusibile >> MBOX2

	Prese							Serie MBOX2	
								656.	
								Alimentazione con morsettiera	
	16A				32A			QUADRO DI DISTRIBUZIONE ASC	
	2P+T		3P+T	3P+N+T	3P+T	3P+N+T		IP66	
n°							**Generale**	**Pot. prelevabile**	Alimentaz da morset. di connes
4	1	2	1				MT 4P 32A DIFF 4P 40A 0,03A	18 KW	
4		1	1	1	1		MT 4P 32A DIFF 4P 40A 0,03A	18 KW	**656.5024-009**
4		1	2		1		MT 4P 32A DIFF 4P 40A 0,03A	18 KW	**656.5024-007**
4		1		2		1	MT 4P 32A DIFF 4P 40A 0,03A	18 KW	**656.5024-049**
4		2	1	1			MT 4P 32A DIFF 4P 40A 0,03A	18 KW	**656.5024-056**
4		2	1		1		MT 4P 32A DIFF 4P 40A 0,03A	18 KW	**656.5024-006**
4		2	1			1	MT 4P 32A DIFF 4P 40A 0,03A	18 KW	**656.5024-253**
4		2	2				MT 4P 32A DIFF 4P 40A 0,03A	18 KW	**656.5024-008**
4		2		1	1		MT 4P 32A DIFF 4P 40A 0,03A	18 KW	**656.5024-610**
4		2		1		1	MT 4P 32A DIFF 4P 40A 0,03A	18 KW	**656.5024-273**
4		2		2			MT 4P 32A DIFF 4P 40A 0,03A	18 KW	
4		2			1	1	MT 4P 32A DIFF 4P 40A 0,03A	18 KW	**656.5024-611**
4		2			2		MT 4P 32A DIFF 4P 40A 0,03A	18 KW	**656.5024-612**
4		3	1				MT 4P 32A DIFF 4P 40A 0,03A	18 KW	**656.5024-109**
4		3		1			MT 4P 32A DIFF 4P 40A 0,03A	18 KW	
4		3			1		MT 4P 32A DIFF 4P 40A 0,03A	18 KW	**656.5024-092**
4		4					MT 1P+N 32A DIFF 2P 40A 0,03A	6 KW	**656.5024-113**

1 Con OMNIAPLUS IP56
2 Spina IEC309 32A 3P+N+T
3 Spina IEC309 32A 2P+T

STANDARD ITALIANO P17/11 2P+T 16A
Alveoli schermati CEI 23-50

2P+T 16A

3P+T 16A

3P+N+T 16A

3P+T 32A

3P+N+T 32A

Serie MBOX2		
656.		
Alimentazione con morsettiera e pulsante di emergenza	**Alimentazione con spina**	**Alimentazione con spina e pulsante di emergenza**
	QUADRO DI DISTRIBUZIONE ASC	
IP65	IP66	IP65
Alimentaz da morset. di connes	Spina volante	
656.5924-995 [1]		
656.5924-007	**656.5124-007** [2]	**656.5824-007** [2]
656.5924-049		
656.5924-056	**656.5124-056** [2]	
656.5924-006	**656.5124-006** [2]	**656.5824-006** [2]
656.5924-253	**656.5124-253** [2]	**656.5824-253** [2]
656.5924-008	**656.5124-008** [2]	**656.5824-008** [2]
656.5924-610	**656.5124-610** [2]	**656.5824-610** [2]
	656.5124-297 [2]	
656.5924-611	**656.5124-611** [2]	**656.5824-611** [2]
656.5924-612	**656.5124-612** [2]	**656.5824-612** [2]
656.5924-109	**656.5124-109** [2]	**656.5824-109** [2]
	656.5124-457 [2]	**656.5824-457** [2]
656.5924-092	**656.5124-092** [2]	**656.5824-092** [2]
656.5924-113		**656.5824-113** [3]

Per cantiere >> Prese interbloccate con fusibile >> MBOX3 [3-4 uscite]

	Prese								
	16A			32A		63A			
	2P+T	3P+T	3P+N+T	3P+T	3P+N+T	3P+T	3P+N+T		
n°								Generale	Pot. prelevabile
3	1	1		1				MT 4P 63A DIFF 4P 63A 0,03A	35 KW
3	1	1			1			MT 4P 63A DIFF 4P 63A 0,03A	35 KW
3	1			2				MT 4P 63A DIFF 4P 63A 0,03A	35 KW
3	1				2			MT 4P 63A DIFF 4P 63A 0,03A	35 KW
3	2	1						MT 4P 32A DIFF 4P 40A 0,03A	18 KW
4	1	1		1		1		MT 4P 63A DIFF 4P 63A 0,03A	35 KW
4	1	1			1		1	MT 4P 63A DIFF 4P 63A 0,03A	35 KW
4	1	2		1				MT 4P 63A DIFF 4P 63A 0,03A	35 KW
4	1		2		1			MT 4P 63A DIFF 4P 63A 0,03A	35 KW
4	2	1	1					MT 4P 63A DIFF 4P 63A 0,03A	35 KW
4	2	1		1				MT 4P 63A DIFF 4P 63A 0,03A	35 KW
4	2	1			1			MT 4P 63A DIFF 4P 63A 0,03A	35 KW
4	2	2						MT 4P 32A DIFF 4P 40A 0,03A	18 KW
4	2		1		1			MT 4P 63A DIFF 4P 63A 0,03A	35 KW
4	2			1		1		MT 4P 63A DIFF 4P 63A 0,03A	35 KW
4	3	1						MT 4P 32A DIFF 4P 40A 0,03A	18 KW
4	3			1				MT 4P 63A DIFF 4P 63A 0,03A	35 KW
4	4							MT 1P+N 32A DIFF 2P 40A 0,03A	6 KW

1 Quadro con portella
2 Spina IEC309 32A 3P+N+T
3 Spina IEC309 63A 3P+N+T
4 Spina IEC309 32A 2P+T

3P+T 63A

3P+N+T 63A

2P+T 16A

3P+T 16A

3P+N+T 16A

3P+T 32A

3P+N+T 32A

Serie MBOX3

657.

Alimentazione con morsettiera	Alimentazione con morsettiera e pulsante di emergenza	Alimentazione con spina	Alimentazione con spina e pulsante di emergenza
QUADRO DI DISTRIBUZIONE ASC			
IP66	IP65	IP66	IP65
Alimentaz da morset. di connes		Spina fissa	
657.6033-004 [1]	**657.6933-004** [1]		
657.6033-077 [1]			
657.6033-107 [1]			
657.6033-085 [1]			
657.6033-002 [1]	**657.6933-002** [1]	**657.6133-002** [1][2]	**657.6833-002** [1][2]
657.5034-031			
657.5034-156			
657.6034-007 [1]	**657.6934-007** [1]		
657.6034-049 [1]	**657.6934-049** [1]		
657.6034-056 [1]	**657.6934-056** [1]	**657.6134-056** [1][3]	**657.6834-056** [1][3]
657.6034-006 [1]	**657.6934-006** [1]	**657.6134-006** [1][3]	**657.6834-006** [1][3]
	657.6934-253 [1]		
657.6034-008 [1]	**657.6934-008** [1]	**657.6134-008** [1][2]	**657.6834-008** [1][2]
657.6034-273 [1]			
657.5034-030			
657.6034-109 [1]	**657.6934-109** [1]	**657.6134-109** [1][2]	**657.6834-109** [1][2]
657.6034-092 [1]	**657.6934-092** [1]		
657.6034-113 [1]		**657.6134-113** [1][4]	**657.6834-113** [1][4]

Per cantiere >> Prese interbloccate con fusibile >> MBOX3 [5 uscite]

	Prese								
	16A			32A			63A		
n°	2P+T	3P+T	3P+N+T	2P+T	3P+T	3P+N+T	3P+T	Generale	Pot. prelevabile
5	1	2			1		1	MT 4P 63A DIFF 4P 63A 0,03A	35 KW
5	2	1	1		1			MT 4P 63A DIFF 4P 63A 0,03A	35 KW
5	2	1	1			1		MT 4P 63A DIFF 4P 63A 0,03A	35 KW
5	2	1			1		1	MT 4P 63A DIFF 4P 63A 0,03A	35 KW
5	2	1			2			MT 4P 63A DIFF 4P 63A 0,03A	35 KW
5	2	1				1	1	MT 4P 63A DIFF 4P 63A 0,03A	35 KW
5	2	2			1			MT 4P 32A DIFF 4P 40A 0,03A	18 KW
5	2	2			1			MT 4P 63A DIFF 4P 63A 0,03A	35 KW
5	2	2				1		MT 4P 63A DIFF 4P 63A 0,03A	35 KW
5	2	3						MT 4P 32A DIFF 4P 40A 0,03A	18 KW
5	2		2			1		MT 4P 63A DIFF 4P 63A 0,03A	35 KW
5	2				3			MT 4P 63A DIFF 4P 63A 0,03A	35 KW
5	3	1			1			MT 4P 32A DIFF 4P 40A 0,03A	18 KW
5	3	1			1			MT 4P 63A DIFF 4P 63A 0,03A	35 KW
5	3	1				1		MT 4P 63A DIFF 4P 63A 0,03A	35 KW
5	3		1		1			MT 4P 63A DIFF 4P 63A 0,03A	35 KW
5	3		1			1		MT 4P 63A DIFF 4P 63A 0,03A	35 KW
5	3				2			MT 4P 63A DIFF 4P 63A 0,03A	35 KW
5	4			1				MT 1P+N 32A DIFF 2P 40A 0,03A	6 KW
5	5							MT 2P 63A DIFF 2P 63A 0,03A	15 KW
5		4			1			MT 4P 63A DIFF 4P 63A 0,03A	35 KW
5				2		3		MT 4P 63A DIFF 4P 63A 0,03A	35 KW

1 Quadro con portella
2 Spina IEC309 32A 3P+N+T
3 Spina IEC309 63A 3P+N+T

3P+T 63A

2P+T 16A

3P+T 16A

3P+N+T 16A

2P+T 32A

3P+T 32A

3P+N+T 32A

Serie MBOX3

657.

Alimentazione con morsettiera	Alimentazione con morsettiera e pulsante di emergenza	Alimentazione con spina	Alimentazione con spina e pulsante di emergenza
QUADRO DI DISTRIBUZIONE ASC			
IP66	IP65	IP66	IP65
Alimentaz da morset. di connes		Spina fissa	
657.5035-018	**657.5935-018**		
657.6035-015 [1]	**657.6935-015** [1]	**657.6135-015** [1][3]	**657.6835-015** [1][3]
		657.6135-274 [1][3]	
657.5035-017	**657.5935-017**		
657.6035-019 [1]			
657.5035-242			
657.6035-181 [1]	**657.6935-181** [1]	**657.6135-181** [1][2]	**657.6835-181** [1][2]
657.6035-012 [1]	**657.6935-012** [1]	**657.6135-012** [1][3]	**657.6835-012** [1][3]
657.6035-087 [1]	**657.6935-087** [1]	**657.6135-087** [1][3]	**657.6835-087** [1][3]
657.6035-011 [1]	**657.6935-011** [1]	**657.6135-011** [1][2]	**657.6835-011** [1][2]
		657.6135-102 [1][3]	**657.6835-102** [1][3]
657.6035-061 [1]			
657.6035-182 [1]	**657.6935-182** [1]	**657.6135-182** [1][2]	**657.6835-182** [1][2]
657.6035-013 [1]	**657.6935-013** [1]	**657.6135-013** [1][3]	**657.6835-013** [1][3]
657.6035-213 [1]			
657.6035-129 [1]	**657.6935-129** [1]		
657.6035-075 [1]	**657.6935-075** [1]		
657.6035-055 [1]			
657.6035-065 [1]	**657.6935-065** [1]		
657.6035-097 [1]			
657.6035-776 [1]			
657.6035-099 [1]			

Per cantiere >> Prese interbloccate con fusibile >> MBOX3 [6 uscite]

									Serie MBOX3
									657.
	Prese								**Alimentazione con morsettiera**
	24V	16A			32A				QUADRO DI DISTRIBUZIONE ASC
	2P	2P+T	3P+T	3P+N+T	3P+T	3P+N+T			IP66
n°							**Generale**	**Pot. prelevabile**	Alimentaz da morset. di connes
6	1	2	2		1		MT 4P 63A DIFF 4P 63A 0,03A	35 KW	**657.6036-037**
6		2	1		2	1	MT 4P 63A DIFF 4P 63A 0,03A	35 KW	**657.6036-048**
6		2	2	1	1		MT 4P 32A DIFF 4P 40A 0,03A	18 KW	**657.6036-046**
6		2	2	1	1		MT 4P 63A DIFF 4P 63A 0,03A	35 KW	**657.6036-023**
6		2	2		1	1	MT 4P 32A DIFF 4P 40A 0,03A	18 KW	**657.6036-045**
6		2	2		2		MT 4P 16A DIFF 4P 25A 0,03A	18 KW	**657.6036-029**
6		2	2		2		MT 4P 32A DIFF 4P 40A 0,03A	18 KW	
6		2	2		2		MT 4P 63A DIFF 4P 63A 0,03A	35 KW	**657.6036-026**
6		2	3		1		MT 4P 63A DIFF 4P 63A 0,03A	35 KW	**657.6036-021**
6		2	3			1	MT 4P 63A DIFF 4P 63A 0,03A	35 KW	**657.6036-024**
6		2		2		2	MT 4P 32A DIFF 4P 40A 0,03A	18 KW	**657.6036-042**
6		2		2		2	MT 4P 63A DIFF 4P 63A 0,03A	35 KW	**657.6036-027**
6		3	2		1		MT 4P 32A DIFF 4P 40A 0,03A	18 KW	**657.6036-044**
6		3	2		1		MT 4P 63A DIFF 4P 63A 0,03A	35 KW	**657.6036-022**
6		3		2		1	MT 4P 63A DIFF 4P 63A 0,03A	35 KW	**657.6036-101**
6		4	1		1		MT 4P 63A DIFF 4P 63A 0,03A	35 KW	**657.6036-025**
6		4	2				MT 4P 32A DIFF 4P 40A 0,03A	18 KW	**657.6036-067**
6		4		2			MT 4P 32A DIFF 4P 40A 0,03A	18 KW	**657.6036-133**
6		6					MT 1P+N 32A DIFF 2P 40A 0,03A	6 KW	**657.6036-057**

1 Spina IEC309 63A 3P+N+T
2 Spina IEC309 32A 3P+N+T
3 Spina IEC309 32A 2P+T
Quadro con portella

24V

2P+T 16A

3P+T 16A

3P+N+T 16A

3P+T 32A

3P+N+T 32A

Serie MBOX3		
657.		

Alimentazione con morsettiera e pulsante di emergenza	Alimentazione con spina	Alimentazione con spina e pulsante di emergenza
	QUADRO DI DISTRIBUZIONE ASC	
IP65	IP66	IP65
Alimentaz da morset. di connes	Spina fissa	
657.6936-048	**657.6136-048** 1	**657.6836-048** 1
657.6936-046	**657.6136-046** 2	**657.6836-046** 2
657.6936-023	**657.6136-023** 1	**657.6836-023** 1
657.6936-045	**657.6136-045** 2	**657.6836-045** 2
657.6936-029		
	657.6136-029 2	**657.6836-029** 2
657.6936-026	**657.6136-026** 1	**657.6836-026** 1
657.6936-021	**657.6136-021** 1	**657.6836-021** 1
657.6936-024	**657.6136-024** 1	**657.6836-024** 1
657.6936-042	**657.6136-042** 2	**657.6836-042** 2
657.6936-027	**657.6136-027** 1	**657.6836-027** 1
657.6936-044	**657.6136-044** 2	**657.6836-044** 2
657.6936-022	**657.6136-022** 1	**657.6836-022** 1
657.6936-101	**657.6136-101** 1	
657.6936-025		
657.6936-067	**657.6136-067** 2	**657.6836-067** 2
657.6936-133	**657.6136-133** 2	**657.6836-133** 2
	657.6136-057 3	**657.6836-057** 3

Per cantiere >> Prese interbloccate con fusibile >> MBOX5

	Prese								
	16A			32A			63A		
n°	2P+T	3P+T	3P+N+T	2P+T	3P+T	3P+N+T	3P+T	3P+N+T	Generale
10	4	4			2				MT 4P 63A
11	2		2			6		1	MT-DIFF 4P 100A 0,03A
6	2	1	1			1		1	MT-DIFF 4P 100A 0,03A
6	2	1			1		2		MT-DIFF 4P 100A 0,03A
6	2			1		2		1	MT 4P 63A DIFF 4P 63A 0,03A
8	2	4				2			MT 4P 63A
8	3	2			1	1	1		MT 4P 100A
8	3	3			1	1			MT 4P 63A
8	3	3			1		1		MT 4P 100A
8	3	3			1		1		MT-DIFF 4P 100A 0,03A
8	3	3			1			1	MT 4P 63A
8	3	3			1			1	MT 4P 100A
8	3	3				1	1		MT 4P 63A
8	3		2			2		1	MT 4P 100A
9	3	3				2		1	MT-DIFF 4P 100A 0,03A
9	4	2	1		1		1		MT 4P 63A
9	4	2	1		1		1		MT 4P 100A
9	4	2	1			1		1	MT 4P 100A
9	4		3			1		1	MT 4P 63A
9	4		3			1		1	MT 4P 100A

1 Spina IEC309 125A 3P+N+T
2 Spina IEC309 63A 3P+N+T
Quadro con portella

3P+T 63A

3P+N+T 63A

2P+T 16A

3P+T 16A

3P+N+T 16A

2P+T 32A

3P+T 32A

3P+N+T 32A

	Serie MBOX5			
	658.			
	Alimentazione con morsettiera	**Alimentazione con morsettiera e pulsante di emergenza**	**Alimentazione con spina**	**Alimentazione con spina e pulsante di emergenza**
	QUADRO DI DISTRIBUZIONE ASC			
	IP66	IP65	IP66	IP65
Pot. prelevabile	Alimentaz da morset. di connes		Spina fissa	
35 KW	**658.6050-108**	**658.6950-108**		
55 KW			**658.6150-762** [1]	
55 KW	**658.6056-138**	**658.6956-138**		**658.6856-138** [1]
55 KW	**658.6056-058**	**658.6956-058**		
35 KW	**658.6056-064**	**658.6956-064**		
35 KW	**658.6058-111**	**658.6958-111**	**658.6158-111** [2]	
55 KW	**658.6058-086**	**658.6958-086**		
35 KW	**658.6058-114**	**658.6958-114**		**658.6858-114** [2]
55 KW	**658.6058-040**	**658.6958-040**	**658.6158-040** [1]	**658.6858-040** [1]
55 KW	**658.6058-034**	**658.6958-034**		
35 KW	**658.6058-068**	**658.6958-068**	**658.6158-068** [2]	**658.6858-068** [2]
55 KW	**658.6058-090**	**658.6958-090**		**658.6858-090** [1]
35 KW	**658.6058-072**	**658.6958-072**		**658.6858-072** [2]
55 KW	**658.6058-088**	**658.6958-088**		**658.6858-088** [1]
55 KW	**658.6059-229**	**658.6959-229**		**658.6859-229** [1]
35 KW	**658.6059-033**	**658.6959-033**	**658.6159-033** [2]	
55 KW	**658.6059-041**	**658.6959-041**		
55 KW	**658.6059-160**	**658.6959-160**	**658.6159-160** [1]	**658.6859-160** [1]
35 KW	**658.6059-043**	**658.6959-043**	**658.6159-043** [2]	**658.6859-043** [2]
55 KW	**658.6059-052**	**658.6959-052**		**658.6859-052** [1]

Per cantiere >> Prese interbloccate senza fusibile >> MBOX2

	Prese							MT	
	16A			32A				16A	
	2P+T	3P+T	3P+N+T	3P+T	3P+N+T			1P	3P
n°						**Generale**	**Pot. prelevabile**		
4	1	1	1	1		MT 4P 32A DIFF 4P 40A 0,03A	18 KW	1	2
4	1	2		1		MT 4P 32A DIFF 4P 40A 0,03A	18 KW	1	1
4	1		2		1	MT 4P 32A DIFF 4P 40A 0,03A	18 KW	1	1
4	2	1	1			MT 4P 32A DIFF 4P 40A 0,03A	18 KW	2	2
4	2	1		1		MT 4P 32A DIFF 4P 40A 0,03A	18 KW	2	1
4	2	1			1	MT 4P 32A DIFF 4P 40A 0,03A	18 KW	2	1
4	2	2				MT 4P 32A DIFF 4P 40A 0,03A	18 KW	2	2
4	2		1	1		MT 4P 32A DIFF 4P 40A 0,03A	18 KW	2	1
4	2		1		1	MT 4P 32A DIFF 4P 40A 0,03A	18 KW	2	1
4	2		2			MT 4P 32A DIFF 4P 40A 0,03A	18 KW	2	2
4	2			1	1	MT 4P 32A DIFF 4P 40A 0,03A	18 KW	2	
4	2			2		MT 4P 32A DIFF 4P 40A 0,03A	18 KW	2	
4	3	1				MT 4P 32A DIFF 4P 40A 0,03A	18 KW	3	1
4	3			1		MT 4P 32A DIFF 4P 40A 0,03A	18 KW	3	
4	3				1	MT 4P 32A DIFF 4P 40A 0,03A	18 KW	3	
4	4					MT 1P+N 16A DIFF 2P 25A 0,03A	3 KW		
4	4					MT 1P+N 32A DIFF 2P 40A 0,03A	6 KW	4	
4	4					MT 4P 16A DIFF 4P 25A 0,03A	9 KW		

1 Spina IEC309 16A 3P+N+T
2 Spina IEC309 32A 3P+N+T
3 Spina IEC309 16A 2P+T
4 Spina IEC309 32A 2P+T

2P+T 16A

3P+T 16A

3P+N+T 16A

3P+T 32A

3P+N+T 32A

Serie MBOX2

656.

Alimentazione con morsettiera	Alimentazione con morsettiera e pulsante di emergenza	Alimentazione con spina	Alimentazione con spina e pulsante di emergenza
QUADRO DI DISTRIBUZIONE ASC			
IP66	IP65	IP66	IP65
Alimentaz da morset. di connes		Spina volante	
656.7024-009			
656.7024-007	**656.7924-007**	**656.7124-007** [2]	**656.7824-007** [2]
656.7024-049	**656.7924-049**		
656.7024-056	**656.7924-056**	**656.7124-056** [2]	
656.7024-006	**656.7924-006**	**656.7124-006** [2]	**656.7824-006** [2]
656.7024-253	**656.7924-253**	**656.7124-253** [2]	**656.7824-253** [2]
656.7024-008	**656.7924-008**	**656.7124-008** [2]	**656.7824-008** [2]
656.7024-610	**656.7924-610**	**656.7124-610** [2]	**656.7824-610** [2]
656.7024-273	**656.7924-273**		**656.7824-273** [1]
		656.7124-297 [2]	**656.7824-297** [2]
656.7024-611	**656.7924-611**	**656.7124-611** [2]	**656.7824-611** [2]
656.7024-612	**656.7924-612**	**656.7124-612** [2]	**656.7824-612** [2]
656.7024-109	**656.7924-109**	**656.7124-109** [2]	**656.7824-109** [2]
656.7024-092	**656.7924-092**	**656.7124-092** [2]	**656.7824-092** [2]
		656.7124-627 [2]	
656.7024-054	**656.7924-054**	**656.7124-054** [3]	**656.7824-054** [3]
656.7024-113	**656.7924-113**	**656.7124-113** [4]	**656.7824-113** [4]
656.7024-005	**656.7924-005**	**656.7124-005** [1]	**656.7824-005** [1]

Per cantiere >> Prese interbloccate senza fusibile >> MBOX3

	Prese						MT	
	16A			32A			16A	
n°	2P+T	3P+T	3P+N+T	3P+T	3P+N+T	Generale	Pot. prelevabile	1P	3P
3	2	1				MT 4P 32A DIFF 4P 40A 0,03A	18 KW	2	1
4	2	1		1		MT 4P 63A DIFF 4P 63A 0,03A	35 KW	2	1
4	2	2				MT 4P 32A DIFF 4P 40A 0,03A	18 KW	2	2
4	3	1				MT 4P 32A DIFF 4P 40A 0,03A	18 KW	3	1
4	4					MT 1P+N 16A DIFF 2P 25A 0,03A	3 KW		
4	4					MT 4P 16A DIFF 4P 25A 0,03A	9 KW		
5	2	2		1		MT 4P 32A DIFF 4P 40A 0,03A	18 KW	2	1
5	2	2		1		MT 4P 63A DIFF 4P 63A 0,03A	35 KW	2	1
5	2	2			1	MT 4P 63A DIFF 4P 63A 0,03A	35 KW	2	1
5	3	1		1		MT 4P 32A DIFF 4P 40A 0,03A	18 KW		1
5	3	1		1		MT 4P 63A DIFF 4P 63A 0,03A	35 KW		1
6	2	2		1	1	MT 4P 32A DIFF 4P 40A 0,03A	18 KW	1	1
6	2	3		1		MT 4P 63A DIFF 4P 63A 0,03A	35 KW	2	3
6	2	3			1	MT 4P 63A DIFF 4P 63A 0,03A	35 KW	2	3
6	3	2	1			MT 4P 16A DIFF 4P 25A 0,03A	9 KW		
6	3	2		1		MT 4P 32A DIFF 4P 40A 0,03A	18 KW		1
6	3	2		1		MT 4P 63A DIFF 4P 63A 0,03A	35 KW	3	2
6	3	2			1	MT 4P 32A DIFF 4P 40A 0,03A	18 KW		1
6	3	3				MT 4P 16A DIFF 4P 25A 0,03A	9 KW		
6	4	2				MT 4P 32A DIFF 4P 40A 0,03A	18 KW	2	1

1 Spina IEC309 32A 3P+N+T
2 Spina IEC309 63A 3P+N+T
3 Spina IEC309 32A 2P+T
Quadro con portella

2P+T 16A

3P+T 16A

3P+N+T 16A

3P+T 32A

3P+N+T 32A

Serie MBOX3

657.

MT	Alimentazione con morsettiera	Alimentazione con morsettiera e pulsante di emergenza	Alimentazione con spina	Alimentazione con spina e pulsante di emergenza
32A	QUADRO DI DISTRIBUZIONE ASC			
3P	IP66	IP65	IP66	IP65
	Alimentaz da morset. di connes		Spina fissa	
	657.8033-002	**657.8933-002**	**657.8133-002** [1]	**657.8833-002** [1]
1	**657.8034-006**	**657.8934-006**	**657.8134-006** [2]	**657.8834-006** [2]
	657.8034-008	**657.8934-008**	**657.8134-008** [1]	**657.8834-008** [1]
	657.8034-109	**657.8934-109**	**657.8134-109** [1]	**657.8834-109** [1]
	657.8034-054	**657.8934-054**	**657.8134-054** [3]	**657.8834-054** [3]
	657.8034-005	**657.8934-005**	**657.8134-005** [1]	**657.8834-005** [1]
	657.8035-181	**657.8935-181**	**657.8135-181** [1]	**657.8835-181** [1]
1	**657.8035-012**	**657.8935-012**	**657.8135-012** [2]	**657.8835-012** [2]
1	**657.8035-087**	**657.8935-087**	**657.8135-087** [2]	**657.8835-087** [2]
	657.8035-182	**657.8935-182**	**657.8135-182** [1]	**657.8835-182** [1]
1	**657.8035-013**	**657.8935-013**	**657.8135-013** [2]	**657.8835-013** [2]
	657.8036-045	**657.8936-045**	**657.8136-045** [1]	**657.8836-045** [1]
1	**657.8036-021**	**657.8936-021**	**657.8136-021** [2]	**657.8836-021** [2]
1	**657.8036-024**		**657.8136-024** [2]	**657.8836-024** [2]
	657.8036-124	**657.8936-124**	**657.8136-124** [1]	**657.8836-124** [1]
	657.8036-044	**657.8936-044**	**657.8136-044** [1]	**657.8836-044** [1]
1	**657.8036-022**	**657.8936-022**	**657.8136-022** [2]	**657.8836-022** [2]
	657.8036-069	**657.8936-069**	**657.8136-069** [1]	**657.8836-069** [1]
	657.8036-028	**657.8936-028**	**657.8136-028** [1]	**657.8836-028** [1]
	657.8036-067	**657.8936-067**	**657.8136-067** [1]	**657.8836-067** [1]

Per cantiere >> Prese interbloccate senza fusibile >> MBOX5

	Prese								
	16A			32A		63A			
	2P+T	3P+T	3P+N+T	3P+T	3P+N+T	3P+T	3P+N+T		
n°								Generale	Pot. prelevabile
10	4	2		2		2		MT-DIFF 4P 100A 0,03A	55 KW
10	4		2		2		2	MT-DIFF 4P 100A 0,03A	55 KW
11	6		2		2		1	MT-DIFF 4P 100A 0,03A	55 KW
12	8			2	2			MT-DIFF 4P 100A 0,03A	55 KW
6	2	1	1		1		1	MT-DIFF 4P 100A 0,03A	55 KW
8	3	3		1	1			MT 4P 63A	35 KW
8	3	3		1		1		MT 4P 100A	55 KW
8	3	3		1		1		MT-DIFF 4P 100A 0,03A	55 KW
8	3		2		2		1	MT 4P 100A	55 KW
9	3	3			2		1	MT-DIFF 4P 100A 0,03A	55 KW
9	4		3		1		1	MT 4P 63A	35 KW

1 Spina IEC309 125A 3P+N+T
2 Spina IEC309 63A 3P+N+T
Quadro con portella

3P+T 63A

3P+N+T 63A

2P+T 16A

3P+T 16A

3P+N+T 16A

3P+T 32A

3P+N+T 32A

Serie MBOX5

658.

MT				DIFF 0,03A	Alimentazione con morsettiera	Alimentazione con morsettiera e pulsante di emergenza	Alimentazione con spina	Alimentazione con spina e pulsante di emergenza
16A		32A		63A	QUADRO DI DISTRIBUZIONE ASC			
1P		3P		4P	IP66	IP65	IP66	IP65
					Alimentaz da morset. di connes		Spina fissa	
4	2	2	2		**658.8050-703**	**658.8950-703**		
4	2	2	2		**658.8050-702**	**658.8950-702**	**658.8150-702** [1]	**658.8850-702** [1]
6	2	2	1		**658.8050-705**	**658.8950-705**		**658.8850-705** [1]
8		4						**658.8850-708** [1]
2	2	1	1		**658.8056-138**	**658.8956-138**	**658.8156-138** [1]	**658.8856-138** [1]
3	3	2		2	**658.8058-114**	**658.8958-114**		
3	3	1	1		**658.8058-040**		**658.8158-040** [1]	
3	3	1	1		**658.8058-034**	**658.8958-034**		
3	2	2	1	3	**658.8058-088**	**658.8958-088**	**658.8158-088** [1]	**658.8858-088** [1]
3	3	2	1		**658.8059-229**	**658.8959-229**		
4	3	1	1	2	**658.8059-043**	**658.8959-043**	**658.8159-043** [2]	

Per cantiere >> Prese standard >> MBOX2

	Prese							MT	
	16A				32A			16A	
	2P+T		3P+T	3P+N+T				1P	3P
n°						**Generale**	**Pot. prelevabile**		
6	2	1		2	1	MT 4P 32A	18 KW	3	2
6		3	3			MT 4P 16A DIFF 4P 25A 0,03A	9 KW		
6		3	3			MT 4P 32A DIFF 4P 40A 0,03A	18 KW	3	1
6		4	2			MT 4P 16A DIFF 4P 25A 0,03A	9 KW		
6		4	2			MT 4P 32A DIFF 4P 40A 0,03A	18 KW	3	1
6		5	1			MT 4P 32A DIFF 4P 40A 0,03A	18 KW	3	1
6		6				MT 1P+N 16A DIFF 2P 25A 0,03A	3 KW		
6		6				MT 4P 32A DIFF 4P 40A 0,03A	18 KW	6	

1 Spina IEC309 16A 2P+T
2 Spina IEC309 16A 3P+N+T
3 Spina IEC309 32A 3P+N+T

STANDARD TEDESCO 2P+T 16A
Alveoli schermati

2P+T 16A

3P+T 16A

3P+N+T 16A

3P+N+T 32A

Serie MBOX2

656.

Alimentazione con morsettiera	Alimentazione con morsettiera e pulsante di emergenza	Alimentazione con spina	Alimentazione con spina e pulsante di emergenza
QUADRO DI DISTRIBUZIONE ASC			
IP66	IP65	IP66	IP65
Alimentaz da morset. di connes		Spina volante	
656.7026-739			
656.7026-638	**656.7926-638**	**656.7126-638** [2]	**656.7826-638** [2]
656.7026-641	**656.7926-641**	**656.7126-641** [3]	**656.7826-641** [3]
656.7026-637	**656.7926-637**	**656.7126-637** [2]	**656.7826-637** [2]
656.7026-640	**656.7926-640**	**656.7126-640** [3]	**656.7826-640** [3]
656.7026-642	**656.7926-642**	**656.7126-642** [3]	**656.7826-642** [3]
656.7026-636	**656.7926-636**	**656.7126-636** [1]	**656.7826-636** [1]
656.7026-639	**656.7926-639**	**656.7126-639** [3]	**656.7826-639** [3]

Per cantiere >> Prese standard >> MBOX3

	Prese								MT
	16A				32A				16A
	2P+T		3P+T	3P+N+T	3P+T	3P+N+T			1P+N
n°							**Generale**	**Pot. prelevabile**	
9	1	2	2	2	1	1	MT 4P 63A DIFF 4P 63A 0,03A	35 KW	3
9	1	4	2	2			MT 4P 63A DIFF 4P 63A 0,03A	35 KW	5
9	2	7					MT 4P 63A DIFF 4P 63A 0,03A	35 KW	9
9		3	2	2	1	1	MT 4P 63A DIFF 4P 63A 0,03A	35 KW	3
9		5	2	2			MT 4P 63A DIFF 4P 63A 0,03A	35 KW	5
9		9					MT 4P 63A DIFF 4P 63A 0,03A	35 KW	9

Spina IEC309 63A 3P+N+T

2P+T 16A

3P+T 16A

3P+N+T 16A

3P+T 32A

3P+N+T 32A

PLURISTANDARD P40
2P+T 16A
Alveoli schermati

				Serie MBOX3	
				657.	
MT				**Alimentazione con spina e pulsante di emergenza**	
16A		32A		QUADRO DI DISTRIBUZIONE ASC	
3P	4P	3P	4P	IP65	
				Spina fissa	
1	1	1	1	**657.8839-1139**	1
1	1			**657.8839-1138**	1
				657.8839-1137	1
1	1	1	1	**657.8839-827**	
1	1			**657.8839-826**	
				657.8839-825	

Quadri assiemati per cantiere

	Prese					Morsettiera		Uscite con inter.	Morsettiera			MT				
	16A		32A	63A	125A	16A	40A	50A	80A			16A			32A	40A
	2P+T	3P+T	3P+N+T			2P		3P+N				1P	3P	2P	3P	4P
n°										**Generale**	**Pot. prelevabile**					
11	2	2				4	1	1	1	MT 4P 160A	90 KW	2	2	4		1
12	4	4								MT 4P 160A	90 KW					
8	4		2	1	1					MT 4P 160A	90 KW	3			2	
9	4		4						1	MT 4P 160A	90 KW	3			4	

	Prese									MT							MT-DIFF 0,03A
	24V	16A			32A	63A	125A			40A	10A	16A		32A	63A		
	2P	2P+T	3P+T	3P+N+T						1P	2P	1P		3P		4P	
n°								**Generale**	**Pot. prelevabile**								
2						1	1	MT 4P 160A	90 KW						1		
7		1		2	1	3		MT 4P 160A	90 KW								
9	2	2	2		2	1		SEZ. 4P 250A	110 KW	1	2	2	2	2	1	3	

3P+N+T 63A

3P+N+T 125A

24V

2P+T 16A

3P+T 16A

3P+N+T 16A

3P+N+T 32A

										Serie MEGA	
										661.	
MT		MT+relè dif	MT-DIFF 0,03A	MT-DIFF 0,3A	DIFF 0,03A					**Supporto standard**	
50A	63A	125A	80A		25A		40A		63A	QUADRO DI DISTRIBUZIONE ASC	
4P	3P		4P		2P	4P	2P	4P		IP55	
										Morsettiera entra/esci	
1			1		4		1	2	1	**661.0160-057**	1
										661.0160-075	1
	1	1				1			2	**661.0160-065**	1
				1		1			2	**661.0160-068**	1

	Serie MEGA
	661.
MT-DIFF reg.	**Supporto ridotto**
125A	QUADRO DI DISTRIBUZIONE ASC
4P	IP55
	Morsettiera entra/esci
1	**661.5160-053**
	661.5160-160
	661.5250-008

Quadri assiemati
Serie DOMINO

Con morsettiere

		Serie DOMINO IP66 [quadri]			
		671.			
		Senza pulsante di emergenza		Con pulsante di emergenza	
		QUADRO DI DISTRIBUZIONE ASC			
		IP66		IP65	
Generale	**Pot. prelevabile**	Alimentaz. dir. da int. gener.			
MT 1P+N 16A DIFF 2P 25A 0,03A	3 KW	**671.2012-005**	1	**671.2912-005**	1
MT 2P 32A DIFF 2P 40A 0,03A	6 KW	**671.2012-009**	1		
MT 4P 16A DIFF 4P 25A 0,03A	9 KW	**671.2012-006**	1		
MT 4P 32A DIFF 4P 40A 0,03A	18 KW	**671.2012-004**	1	**671.2912-004**	1
MT 4P 32A DIFF 4P 40A 0,3A	18 KW	**671.2012-011**	1		
MT 4P 32A DIFF 4P 40A 0,5A SEL	18 KW	**671.2012-834**			
MT 4P 32A DIFF 4P 40A 0,3A SEL Tipo A	18 KW	**671.2012-015**	1		
MT 4P 32A DIFF 4P 40A 0,3A Tipo A	18 KW	**671.2012-018**			
MT 4P 32A DIFF 4P 40A 0,5A	18 KW	**671.2012-017**			
MT 4P 63A DIFF 4P 63A 0,03A	35 KW	**671.2012-003**	1	**671.2912-003**	1
MT 4P 63A DIFF 4P 63A 0,3A	35 KW	**671.2012-010**	1		
MT 4P 63A DIFF 4P 63A 0,5A	35 KW			**671.2916-014**	1
MT 4P 80A MT-DIFF 4P 80A REG	45 KW	**671.2016-008**	1		
MT 4P 100A MT-DIFF 4P 100A REG	55 KW	**671.2016-012**	1		
MT-DIFF 4P 100A 0,03A	55 KW	**671.2012-002**	1	**671.2912-002**	1
MT-DIFF 4P 125A REG	70 KW	**671.2012-001**	1	**671.2912-001**	1
MT-DIFF 4P 63A REG	35 KW			**671.2916-013**	1

2P+T 16A

3P+T 16A

Con prese [interbloccate]

					Serie DOMINO IP66 [quadri]			
					670.			
					Portatili - Con cavo e spina IEC309			
	Prese				QUADRO DI DISTRIBUZIONE ASC			
	16A				IP44		IP66	
	2P+T	3P+T			Spina volante			
n°			**Generale**	**Pot. prelevabile**				
2	1	1	MT 4P 16A DIFF 4P 25A 0,03A	9 KW	**670.3026-75** [1]	1		
2	2		MT 2P 16A DIFF 2P 25A 0,03A	3 KW	**670.3026-77** [2]	1	**670.3526-77** [2]	1
2		2	MT 3P 16A DIFF 4P 25A 0,03A	9 KW			**670.3526-91** [3]	1
4	1	3	MT 4P 16A DIFF 4P 25A 0,03A	9 KW			**670.6546-07** [1]	1
4	2	2	MT 4P 16A DIFF 4P 25A 0,03A	9 KW	**670.6046-03** [1]	1	**670.6546-03** [1]	1
4	3	1	MT 4P 16A DIFF 4P 25A 0,03A	9 KW	**670.6046-08** [1]	1	**670.6546-08** [1]	1
4	4		MT 2P 16A DIFF 2P 25A 0,03A	3 KW	**670.6046-12** [2]	1	**670.6546-12** [2]	1

[1] Spina IEC309 16A 3P+N+T
[2] Spina IEC309 16A 2P+T
[3] Spina IEC309 16A 3P+T
4m di cavo H07RN-F (GOMMA)

Con prese [interbloccate]

	Prese							MT		
	16A					32A		16A		
	2P+T			3P+T	3P+N+T			1P	3P	4P
n°							**Generale**	**Pot. prelevabile**			
2			1	1			Non previsto	12 KW	1	1	
2			1		1		Non previsto	12 KW	1		1
2			1			1	MT 4P 32A DIFF 4P 40A 0,03A	18 KW	1		
2			2				Non previsto	6 KW	2		
2				2			Non previsto	18 KW		2	
4	1	1	1	1			MT 4P 16A DIFF 4P 25A 0,03A	9 KW			
4			1	2	1		Non previsto	9 KW	1	3	
4			1	3			Non previsto	30 KW	1	3	
4			2	2			MT 4P 16A DIFF 4P 25A 0,03A	9 KW			
4			2	2			Non previsto	24 KW	2	2	
4			2	2			Non previsto	30 KW			
4			2		2		Non previsto	24 KW	2		2
4			4				MT 2P 16A DIFF 2P 25A 0,03A	3 KW			
4			4				Non previsto	12 KW	4		

STANDARD TEDESCO 2P+T 16A
Alveoli schermati

STANDARD ITALIANO P17/11 2P+T 16A
Alveoli schermati CEI 23-50

2P+T 16A

3P+T 16A

3P+N+T 16A

3P+N+T 32A

Serie DOMINO IP66 [quadri]

671.

Da parete con apparecchi di protezione

QUADRO DI DISTRIBUZIONE			
IP44		IP66	
Alimentaz da morset. di connes			
671.3020-75	1		
671.3020-93	1		
		671.3526-492	1
671.3020-77	1		
		671.3520-91	1
		671.6546-490	1
671.6040-491	1		
671.6040-07	1		
		671.6546-03	1
671.6040-03	1		
		671.6540-03	
671.6040-06	1		
		671.6546-12	1
671.6040-95	1		

Quadri assiemati
Serie DOMINO

Con prese [interbloccate]

	Prese 16A						Serie DOMINO IP66 [quadri] 671.			
							Da parete senza apparecchi di protezione			
	2P+T	3P+T	3P+N+T				QUADRO DI DISTRIBUZIONE			
n°				**Alimentazione**	**Volt**	**Poli**	IP44		IP66	
2	1	1		Non prevista	400V	3P+N+T	**671.3025-75**	1		
4	1	3		Non prevista	400V	3P+N+T	**671.6045-07**	1		
4	2	2		Non prevista	400V	3P+N+T	**671.6045-03**	1	**671.6545-03**	1
4	2		2	Non prevista	400V	3P+N+T	**671.6045-06**	1		
4	3	1		Non prevista	400V	3P+N+T	**671.6045-08**	1		
4	4			Non prevista	230V	2P+T	**671.6045-95**	1	**671.6545-95**	1

2P+T 16A

3P+T 16A

3P+N+T 16A

Con prese [standard]

Serie DOMINO IP66 [quadri]

670.

Prese						MT		SEZ.		**Portatili - Con cavo e spina IEC309**	
	16A					16A			32A	QUADRO DI DISTRIBUZIONE ASC	
	2P+T	3P+T	3P+N+T			1P	3P	1P	3P	IP66	
n°				**Generale**	**Pot. prelevabile**					Spina volante	
3	1	1	1	MT 3P 32A DIFF 4P 40A 0,03A	18 KW	1	2			**670.3536-438** [1]	1
3	2	1		MT 4P 16A DIFF 4P 25A 0,03A	9 KW			2	1	**670.3536-59** [2]	1
3	2		1	MT 4P 16A DIFF 4P 25A 0,03A	9 KW			2	1	**670.3536-61** [2]	1
3	3			MT 2P 16A DIFF 2P 25A 0,03A	3 KW			3		**670.3536-62** [3]	1
3		3		MT 3P 16A DIFF 4P 25A 0,03A	9 KW					**670.3536-63** [4]	1
6	3	3		MT 4P 16A DIFF 4P 25A 0,03A	9 KW			3	1	**670.6566-117** [2]	1
6	3	3		DIFF 4P 40A 0,03A	18 KW	3	1			**670.6566-137** [1]	1
6	4	1	1	MT 4P 16A DIFF 4P 25A 0,03A	9 KW					**670.6566-732** [2]	
6	4	2		MT 4P 16A DIFF 4P 25A 0,03A	9 KW			2	1	**670.6566-115** [2]	1
6	4	2		DIFF 4P 40A 0,03A	18 KW	3	1			**670.6566-135** [1]	1
6	5	1		DIFF 4P 40A 0,03A	18 KW	3	1			**670.6566-366** [1]	1
6	6			MT 2P 16A DIFF 2P 25A 0,03A	3 KW			6		**670.6566-119** [3]	1
6	6			DIFF 4P 40A 0,03A	18 KW	6				**670.6566-126** [1]	1

[1] Spina IEC309 32A 3P+N+T
[2] Spina IEC309 16A 3P+N+T
[3] Spina IEC309 16A 2P+T
[4] Spina IEC309 16A 3P+T
4m di cavo H07RN-F (GOMMA)

Quadri assiemati

Serie DOMINO

Con prese [standard]

Serie DOMINO IP66 [quadri]

671.

Da parete con apparecchi di protezione

Prese 16A 2P+T	Prese 16A 3P+T			MT 16A 1P	MT 16A 3P	QUADRO DI DISTRIBUZIONE IP44		QUADRO DI DISTRIBUZIONE IP66	
n°		Generale	Pot. prelevabile			Alimentaz da morset. di connes			
3	1	2	Non previsto	21 KW	1	2		**671.3530-60**	1
3	2	1	Non previsto	15 KW	2	1	**671.3030-59** 1	**671.3530-59**	1
3	3		Non previsto	9 KW	3		**671.3030-97** 1	**671.3530-97**	1
6	3	3	Non previsto	35 KW	3	3		**671.6560-117**	1
6	4	2	Non previsto	30 KW	4	2		**671.6560-115**	1

Serie DOMINO IP66 [quadri]

671.

Da parete senza apparecchi di protezione

Prese 16A 2P+T		Prese 16A 3P+T	Prese 16A 3P+N+T				QUADRO DI DISTRIBUZIONE IP44		QUADRO DI DISTRIBUZIONE IP66	
n°				Alimentazione	Volt	Poli				
3		1	2	Non prevista	400V	3P+N+T	**671.3035-60**	1	**671.3535-60**	1
3		1		2	Non prevista	400V	3P+N+T	**671.3035-98**	1	
3		2	1		Non prevista	400V	3P+N+T	**671.3035-59**	1	**671.3535-59**	1
3		2		1	Non prevista	400V	3P+N+T			**671.3535-61**	1
3		3			Non prevista	230V	2P+T	**671.3035-97**	1	**671.3535-97**	1
3			3		Non prevista	400V	3P+T	**671.3035-63**	1		
6	1	3	2		Non prevista	400V	3P+N+T	**671.6065-113**	1		
6	2	2	2		Non prevista	400V	3P+N+T	**671.6065-111**	1		
6		3	3		Non prevista	400V	3P+N+T	**671.6065-117**	1	**671.6565-117**	1
6		4	2		Non prevista	400V	3P+N+T	**671.6065-115**	1	**671.6565-115**	1
6		6			Non prevista	230V	2P+T			**671.6565-119**	1

STANDARD ITALIANO P17/11 2P+T 16A
Alveoli schermati CEI 23-50

2P+T 16A

3P+T 16A

3P+N+T 16A

24V

3P+T 32A

3P+N+T 32A

Quadri assiemati

Serie MOBIL

670.

Su cavalletto pieghevole

Prese						MT	QUADRO DI DISTRIBUZIONE ASC			
	16A	32A				16A	IP66			
	2P+T	3P+T	3P+N+T			1P				
n°				**Generale**	**Pot. prelevabile**		Spina fissa		Spina volante	
4	1	3		MT 4P 32A DIFF 4P 40A 0,03A	18 KW	1	**670.9546-472** [1]	1		
4		4		MT 3P 32A DIFF 4P 40A 0,03A	18 KW		**670.9546-475** [2]	1		
6	2	3	1	MT 4P 32A DIFF 4P 40A 0,03A	18 KW	1			**670.9566-539** [1]	

[1] Spina IEC309 32A 3P+N+T

[2] Spina IEC309 32A 3P+T

Serie DOMINO IP66 [quadri]

670.

Con unità di trasformazione

Prese						MT		SEZ.		QUADRO DI DISTRIBUZIONE ASC			
	24V	16A				3A	10A	16A	32A	IP44		IP66	
	2P	2P+T	3P+T			2P	1P		3P				
n°				**Generale**	**Pot. prelevabile**					Spina volante			
6	3	2	1	MT 4P 16A DIFF 4P 25A 0,03A	9 KW	1	1	2	1			**670.6569-148** [1]	1
6	3	2	1	MT 4P 16A DIFF 4P 25A 0,03A	9 KW		1	2	1	**670.6069-148** [1]	1		
6	3	3		MT 2P 16A DIFF 2P 25A 0,03A	3 KW		1	3		**670.6069-149** [2]	1	**670.6569-149** [2]	1

Trasformatore di sicurezza 220/24V~ - SELV

[1] Spina IEC309 16A 3P+N+T

[2] Spina IEC309 16A 2P+T

Quadri cablati - Portatili >> Protezione con interruttore magnetotermico

	Prese							Serie BLOCK			
								630.			
								BLOCK3 [IP44]		**BLOCK3 [IP66]**	
	16A							QUADRO DI DISTRIBUZIONE			
	2P+T				3P+T			IP44		IP66	
n°						**Generale**	**Pot. prelevabile**	Spina volante			
3	1			1	1	MT 4P 16A	9 KW	**630.3000-052** [1]	1		
3	1			2		MT 2P 16A	3 KW	**630.3000-054** [2]	1		
3	3					MT 2P 16A	3 KW	**630.3000-055** [2]	1		
3		1		2		MT 2P 16A	3 KW	**630.3000-056** [2]	1		
3			1	2		MT 2P 16A	3 KW	**630.3000-401** [2]	1		
3				1	2	MT 4P 16A	9 KW	**630.3000-060** [1]	1	**630.3500-060** [1]	1
3				2	1	MT 4P 16A	9 KW	**630.3000-059** [1]	1	**630.3500-059** [1]	1
3				3		MT 2P 16A	3 KW	**630.3000-062** [2]	1	**630.3500-062** [2]	1
3					3	MT 3P 16A	9 KW	**630.3000-063** [3]	1	**630.3500-063** [3]	1

[1] Spina IEC309 16A 3P+N+T
[2] Spina IEC309 16A 2P+T
[3] Spina IEC309 16A 3P+T
1,5m di cavo H07RN-F (GOMMA)

STANDARD TEDESCO 2P+T 16A
Alveoli schermati

STANDARD FRANCESE 2P+T 16A
Alveoli schermati

STANDARD ITALIANO P17/11 2P+T 16A
Alveoli schermati CEI 23-50

2P+T 16A

3P+T 16A

3P+N+T 16A

3P+T 32A

3P+N+T 32A

Quadri cablati - Portatili >> Protezione con interruttore magnetotermico

	Prese									Serie BLOCK 630.			
										BLOCK4 [IP44]		BLOCK4 [IP66]	
	16A					32A				QUADRO DI DISTRIBUZIONE			
	2P+T			3P+T	3P+N+T	3P+T	3P+N+T			IP44		IP66	
n°								Generale	Pot. prelevabile	Spina volante			
4	1	1	1	1				MT 4P 16A	9 KW	**630.4000-001** [1]	1		
4	1	1	2					MT 2P 16A	3 KW	**630.4000-002** [2]	1		
4	2	2						MT 2P 16A	3 KW	**630.4000-010** [2]	1		
4			1	2		1		MT 4P 16A	9 KW	**630.4000-327** [4]	1	**630.4500-327** [4]	1
4			1	3				MT 4P 16A	9 KW	**630.4000-007** [1]	1	**630.4500-007** [1]	1
4			1		2		1	MT 4P 16A	9 KW	**630.4000-329** [4]	1	**630.4500-329** [4]	1
4			2	1		1		MT 4P 16A	9 KW	**630.4000-326** [4]	1	**630.4500-326** [4]	1
4			2	2				MT 4P 16A	9 KW	**630.4000-003** [1]	1	**630.4500-003** [1]	1
4			2		1		1	MT 4P 16A	9 KW	**630.4000-328** [4]	1	**630.4500-328** [4]	1
4			2		2			MT 4P 16A	9 KW	**630.4000-006** [1]	1	**630.4500-006** [1]	1
4			3	1				MT 4P 16A	9 KW	**630.4000-008** [1]	1	**630.4500-008** [1]	1
4			4					MT 2P 16A	3 KW	**630.4000-012** [2]	1	**630.4500-012** [2]	1
4				4				MT 3P 16A	9 KW	**630.4000-013** [3]	1	**630.4500-013** [3]	1

[1] Spina IEC309 16A 3P+N+T
[2] Spina IEC309 16A 2P+T
[3] Spina IEC309 16A 3P+T
[4] Spina IEC309 32A 3P+N+T
4m di cavo H07RN-F (GOMMA)

Quadri cablati - Portatili >> Protezione con interruttore magnetotermico e differenziale [AS]

							Serie BLOCK	
							630.	
	Prese						**BLOCK3 [IP44]**	
	16A						QUADRO DI DISTRIBUZIONE	
	2P+T			3P+T			IP44	
n°					**Generale**	**Pot. prelevabile**	Spina volante	
3	1	1	1		MT 2P 16A DIFF 2P 25A 0,03A	3 KW	**630.3006-474** [2]	1
3	1		1	1	MT-DIFF 4P 16A 0,03A	9 KW	**630.3006-052** [1]	1
3	1		2		MT 2P 16A DIFF 2P 25A 0,03A	3 KW	**630.3006-054** [2]	1
3	2		1		MT 2P 16A DIFF 2P 25A 0,03A	3 KW	**630.3006-362** [2]	1
3	3				MT 2P 16A DIFF 2P 25A 0,03A	3 KW	**630.3006-055** [2]	1
3		1	2		MT 2P 16A DIFF 2P 25A 0,03A	3 KW	**630.3006-056** [2]	1

[1] Spina IEC309 16A 3P+N+T

[2] Spina IEC309 16A 2P+T
1,5m di cavo H07RN-F (GOMMA)

STANDARD TEDESCO
2P+T 16A
Alveoli schermati

STANDARD ITALIANO
P17/11 2P+T 16A
Alveoli schermati CEI 23-50

2P+T 16A

3P+T 16A

PLURISTANDARD P40
2P+T 16A
Alveoli schermati

Quadri cablati - Portatili >> Protezione con interruttore magnetotermico e differenziale [ASC]

Serie BLOCK

630.

Prese						BLOCK3 [IP44]		BLOCK3 [IP66]	
16A						QUADRO DI DISTRIBUZIONE ASC			
2P+T			3P+T			IP44		IP66	
n°				Generale	Pot. prelevabile	Spina volante			
3	1		2		MT 2P 16A DIFF 2P 25A 0,03A	3 KW		**630.3506-054** [2]	1
3	2		1		MT 2P 16A DIFF 2P 25A 0,03A	3 KW		**630.3506-362** [2]	1
3	3				MT 2P 16A DIFF 2P 25A 0,03A	3 KW		**630.3506-055** [2]	1
3		1	1	1	MT-DIFF 4P 16A 0,03A	9 KW		**630.3506-052** [1]	
3		1	2		MT 2P 16A DIFF 2P 25A 0,03A	3 KW		**630.3506-056** [4] [2]	
3			1	2	MT-DIFF 4P 16A 0,03A	9 KW	**630.3006-060** [1]	1	**630.3506-060** [1]	1
3			2	1	MT-DIFF 4P 16A 0,03A	9 KW	**630.3006-059** [1]	1	**630.3506-059** [1]	1
3			3		MT 2P 16A DIFF 2P 25A 0,03A	3 KW	**630.3006-062** [2]	1	**630.3506-062** [2]	1
3				3	MT-DIFF 4P 16A 0,03A	9 KW	**630.3006-063** [3]	1	**630.3506-063** [3]	1

[1] Spina IEC309 16A 3P+N+T

[2] Spina IEC309 16A 2P+T

[3] Spina IEC309 16A 3P+T

[4] Prodotti con prese standard domestico Serie DOMOPLUS IP66 a spina inserita.
1,5m di cavo H07RN-F (GOMMA)

Quadri cablati - Portatili >> Protezione con interruttore magnetotermico e differenziale

	Prese							Serie BLOCK			
								630.			
								BLOCK4 [IP44]		**BLOCK4 [IP66]**	
	16A							QUADRO DI DISTRIBUZIONE ASC			
	2P+T			3P+T	3P+N+T			IP44		IP66	
n°						**Generale**	**Pot. prelevabile**	Spina volante			
4	1	1	1	1		MT 4P 16A DIFF 4P 25A 0,03A	9 KW	**630.4006-001** [1]	1	**630.4506-001** [1]	
4	1	1	2			MT 2P 16A DIFF 2P 25A 0,03A	3 KW	**630.4006-002** [2]	1	**630.4506-002** [2]	1
4	2	2				MT 2P 16A DIFF 2P 25A 0,03A	3 KW	**630.4006-010** [2]	1	**630.4506-010** [2]	1
4			1	3		MT 4P 16A DIFF 4P 25A 0,03A	9 KW	**630.4006-007** [1]	1	**630.4506-007** [1]	1
4			2	2		MT 4P 16A DIFF 4P 25A 0,03A	9 KW	**630.4006-003** [1]	1	**630.4506-003** [1]	1
4			2		2	MT 4P 16A DIFF 4P 25A 0,03A	9 KW	**630.4006-006** [1]	1	**630.4506-006** [1]	1
4			3	1		MT 4P 16A DIFF 4P 25A 0,03A	9 KW	**630.4006-008** [1]	1	**630.4506-008** [1]	1
4			4			MT 2P 16A DIFF 2P 25A 0,03A	3 KW	**630.4006-012** [2]	1	**630.4506-012** [2] **630.4506-187** [2]	1 1
4				4		MT 3P 16A	9 KW	**630.4006-013** [3]	1	**630.4506-013** [3]	1
4					4	MT 4P 16A DIFF 4P 25A 0,03A	9 KW	**630.4006-188** [1]	1		

[1] Spina IEC309 16A 3P+N+T
[2] Spina IEC309 16A 2P+T
[3] Spina IEC309 16A 3P+T
4m di cavo H07RN-F (GOMMA)

STANDARD TEDESCO 2P+T 16A
Alveoli schermati

STANDARD ITALIANO P17/11 2P+T 16A
Alveoli schermati CEI 23-50

2P+T 16A

3P+T 16A

3P+N+T 16A

Quadri cablati - Portatili >> Protezione con interruttore magnetotermico e differenziale

	Prese					Serie BLOCK			
						630.			
						Portatili su supporto Con cavo e spina IEC309		**Portatili su supporto Con cavo e spina IEC309**	
	16A					QUADRO DI DISTRIBUZIONE ASC			
	2P+T	3P+T	3P+N+T			IP44		IP66	
n°				**Generale**	**Pot. prelevabile**	Spina volante			
4	2	2		MT 4P 16A DIFF 4P 25A 0,03A	9 KW	**630.4106-003** [1]	1	**630.4606-003** [1]	1
4	2		2	MT 4P 16A DIFF 4P 25A 0,03A	9 KW	**630.4106-006** [1]	1		
4	3	1		MT 4P 16A DIFF 4P 25A 0,03A	9 KW	**630.4106-008** [1]	1	**630.4606-008** [1]	1
4	4			MT 2P 16A DIFF 2P 25A 0,03A	3 KW	**630.4106-012** [2]	1	**630.4606-012** [2]	1
4		4		MT 3P 16A DIFF 4P 25A 0,03A	9 KW	**630.4106-013** [3]	1	**630.4606-013** [3]	1
4			4	MT 4P 16A DIFF 4P 25A 0,03A	9 KW			**630.4606-188** [1]	

[1] Spina IEC309 16A 3P+N+T

[2] Spina IEC309 16A 2P+T

[3] Spina IEC309 16A 3P+T

Supporto con tettuccio in acciaio; permette di sostenere il quadro per un suo corretto utilizzo a terra.

Quadri cablati - Portatili

Serie BLOCK

630.

Prese						MT		SEZ.	**Con unità di trasformazione**			
	24V	16A				6A	10A	16A	QUADRO DI DISTRIBUZIONE ASC			
	2P	2P+T	3P+T			1P+N		1P	IP44		IP66	
n°				**Generale**	**Pot. prelevabile**				Spina volante			
4	2	1	1	MT-DIFF 4P 16A 0,03A	9 KW	1			**630.4009-017** [2]	1	**630.4509-017** [2]	1
4	2	2		MT 2P 16A DIFF 2P 25A 0,03A	3 KW	1		2	**630.4009-323** [1]	1	**630.4509-323** [1]	1
4	2		2	MT-DIFF 4P 16A 0,03A	9 KW	1			**630.4009-016** [2]	1	**630.4509-016** [2]	1
4	4			MT 1P+N 3A	Trasformat. 300 VA (230/24V)		1		**630.4009-014** [1]	1	**630.4509-014** [1]	1

Trasformatore di sicurezza 220/24V~ - SELV

[1] Spina IEC309 16A 2P+T

[2] Spina IEC309 16A 3P+N+T

4m di cavo H07RN-F (GOMMA)

CombiFinder
ScameOnLine
Scopri la nuova applicazione direttamente sul web: www.scame.com/CombiFinder.asp
Un'applicazione per trovare facilmente i quadri assiemati ... come servono a te!
"CombiFINDER" consente di trovare rapidamente un quadro già assemblato e disponibile presso SCAME PARRE S.p.A. già certificato e pronto all'uso, con spedizione immediata presso il tuo grossista di fiducia!

24V

2P+T 16A

3P+T 16A

STANDARD TEDESCO 2P+T 16A
Alveoli schermati

STANDARD ITALIANO P17/11 2P+T 16A
Alveoli schermati CEI 23-50

Quadri cablati - Da parete >> Protezione con interruttore magnetotermico

							Serie BLOCK			
							632.			
	Prese						BLOCK3 [IP44]		BLOCK3 [IP66]	
	16A						QUADRO DI DISTRIBUZIONE			
	2P+T			3P+T			IP44		IP66	
n°					Generale	Pot. prelevabile	Alimentaz. dir. da int. gener.			
3	1		1	1	MT 4P 16A	9 KW	**632.3000-052**	1		
3	1		2		MT 1P+N 16A	3 KW	**632.3000-054**	1		
3	1			1	MT 4P 16A	9 KW	**632.3000-394**	1		
3	3				MT 1P+N 16A	3 KW	**632.3000-055**	1		
3		1	2		MT 1P+N 16A	3 KW	**632.3000-056**	1		
3		2		1	MT 4P 16A	9 KW	**632.3000-395**	1		
3			1	2	MT 4P 16A	9 KW	**632.3000-060**	1	**632.3500-060**	1
3			2	1	MT 4P 16A	9 KW	**632.3000-059**	1	**632.3500-059**	1
3			3		MT 1P+N 16A	3 KW	**632.3000-062**	1	**632.3500-062**	1
3				3	MT 3P 16A	9 KW	**632.3000-063**	1	**632.3500-063**	1

Quadri cablati - Da parete >> Protezione con interruttore magnetotermico

Serie BLOCK

632.

Prese												
	16A					32A			**BLOCK4 [IP44]**		**BLOCK4 [IP66]**	
	2P+T			3P+T	3P+N+T				QUADRO DI DISTRIBUZIONE			
									IP44		IP66	
n°							**Generale**	**Pot. prelevabile**	Alimentaz. dir. da int. gener.			
4	1	1	1	1			MT 4P 16A	9 KW	**632.4000-001**	1		
4	1	1	2				MT 1P+N 16A	3 KW	**632.4000-002**	1		
4	2	2					MT 1P+N 16A	3 KW	**632.4000-010**	1		
4	2		1	1			MT 4P 16A	9 KW	**632.4000-342**	1		
4			1	3			MT 4P 16A	9 KW	**632.4000-007**	1	**632.4500-007**	1
4			1		2	1	MT 4P 16A	9 KW	**632.4000-329**	1	**632.4500-329**	1
4			2	2			MT 4P 16A	9 KW	**632.4000-003**	1	**632.4500-003**	1
4			2		1	1	MT 4P 16A	9 KW	**632.4000-328**	1	**632.4500-328**	1
4			2		2		MT 4P 16A	9 KW	**632.4000-006**	1	**632.4500-006**	1
4			3	1			MT 4P 16A	9 KW	**632.4000-008**	1	**632.4500-008**	1
4			4				MT 2P 16A	3 KW	**632.4000-012**	1	**632.4500-012**	1
4				4			MT 3P 16A	9 KW	**632.4000-013**	1	**632.4500-013**	1

STANDARD TEDESCO 2P+T 16A
Alveoli schermati

STANDARD ITALIANO P17/11 2P+T 16A
Alveoli schermati CEI 23-50

2P+T 16A

3P+T 16A

3P+N+T 16A

3P+N+T 32A

3P+T 32A

Quadri cablati - Da parete >> Protezione con interruttore magnetotermico e differenziale

	Prese									Serie BLOCK			
										632.			
										BLOCK3 [IP44]		BLOCK3 [IP66]	
	16A					32A				QUADRO DI DISTRIBUZIONE			
	2P+T			3P+T	3P+N+T	3P+T	3P+N+T			IP44		IP66	
n°								Generale	Pot. prelevabile	Alimentaz. dir. da int. gener.			
3	1		1	1				MT-DIFF 4P 16A 0,03A	9 KW	**632.3006-052**	1		
3	1		2					MT 1P+N 16A DIFF 2P 25A 0,03A	3 KW	**632.3006-054**	1		
3	3							MT 1P+N 16A DIFF 2P 25A 0,03A	3 KW	**632.3006-055**	1		
3		1	1				1	MT-DIFF 4P 16A 0,03A	9 KW	**632.3006-406**	1		
3		1	2					MT 1P+N 16A DIFF 2P 25A 0,03A	3 KW	**632.3006-056**	1		
3			1	1		1		MT-DIFF 4P 16A 0,03A	9 KW	**632.3006-324**	1	**632.3506-324**	1
3			1	2				MT-DIFF 4P 16A 0,03A	9 KW	**632.3006-060**	1	**632.3506-060**	1
3			1		1		1	MT-DIFF 4P 16A 0,03A	9 KW	**632.3006-325**	1	**632.3506-325**	1
3			2	1				MT-DIFF 4P 16A 0,03A	9 KW	**632.3006-059**	1	**632.3506-059**	1
3			3					MT 1P+N 16A DIFF 2P 25A 0,03A	3 KW	**632.3006-062**	1	**632.3506-062**	1
3				3				MT-DIFF 4P 16A 0,03A	9 KW	**632.3006-063**	1	**632.3506-063**	1

Quadri cablati - Da parete >> Protezione con interruttore magnetotermico e differenziale

	Prese								Serie BLOCK			
									632.			
									BLOCK4 [IP44]		**BLOCK4 [IP66]**	
	16A					32A			QUADRO DI DISTRIBUZIONE			
	2P+T			3P+T	3P+N+T				IP44		IP66	
n°							**Generale**	**Pot. prelevabile**	Alimentaz. dir. da int. gener.			
4	1	1	1	1			MT 4P 16A DIFF 4P 25A 0,03A	9 KW	**632.4006-001**	1		
4	1	1	2				MT 1P+N 16A DIFF 2P 25A 0,03A	3 KW	**632.4006-002**	1		
4	2	2					MT 1P+N 16A DIFF 2P 25A 0,03A	3 KW	**632.4006-010**	1		
4			1	3			MT 4P 16A DIFF 4P 25A 0,03A	9 KW	**632.4006-007**	1	**632.4506-007**	1
4			1		2	1	MT 4P 16A DIFF 4P 25A 0,03A	9 KW	**632.4006-329**	1	**632.4506-329**	1
4			2	2			MT 4P 16A DIFF 4P 25A 0,03A	9 KW	**632.4006-003**	1	**632.4506-003**	1
4			2		1	1	MT 4P 16A DIFF 4P 25A 0,03A	9 KW	**632.4006-328**	1	**632.4506-328**	1
4			2		2		MT 4P 16A DIFF 4P 25A 0,03A	9 KW	**632.4006-006**	1	**632.4506-006**	1
4			3	1			MT 4P 16A DIFF 4P 25A 0,03A	9 KW	**632.4006-008**	1	**632.4506-008**	1
4			4				MT 1P+N 16A DIFF 2P 25A 0,03A	3 KW	**632.4006-012**	1	**632.4506-012**	1
4				4			MT 3P 16A DIFF 4P 25A 0,03A	9 KW	**632.4006-013**	1	**632.4506-013**	1
4					4		MT 4P 16A DIFF 4P 25A 0,03A	9 KW			**632.4506-188**	1

STANDARD TEDESCO 2P+T 16A
Alveoli schermati

STANDARD ITALIANO P17/11 2P+T 16A
Alveoli schermati CEI 23-50

2P+T 16A

3P+T 16A

3P+N+T 16A

3P+N+T 32A

Quadri cablati - Da parete >> Senza apparecchi di protezione (cablato fino alla guida DIN)

									Serie BLOCK			
									632.			
	Prese											
	16A								**BLOCK3 [IP44]**		**BLOCK3 [IP66]**	
	2P+T			3P+T					QUADRO DI DISTRIBUZIONE			
n°					**Alimentazione**	**Corrente**	**Volt**	**Poli**	IP44		IP66	
3	1		1	1	Non prevista	16A	400V	3P+N+T	**632.3005-052**	1		
3	1		2		Non prevista	16A	230V	2P+T	**632.3005-054**	1		
3	3				Non prevista	16A	230V	2P+T	**632.3005-055**	1		
3		1	2		Non prevista	16A	230V	2P+T	**632.3005-056**	1		
3			1	2	Non prevista	16A	400V	3P+N+T	**632.3005-060**	1	**632.3505-060**	1
3			2	1	Non prevista	16A	400V	3P+N+T	**632.3005-059**	1	**632.3505-059**	1
3			3		Non prevista	16A	230V	2P+T	**632.3005-062**	1	**632.3505-062**	1
3				3	Non prevista	16A	400V	3P+T	**632.3005-063**	1	**632.3505-063**	1

Quadri cablati - Da parete >> Senza apparecchi di protezione (cablato fino alla guida DIN)

	Prese									
	16A				32A	16A	32A			
	2P+T			3P+T		3P+N+T				
n°								Alimentazione	Corrente	Volt	Poli
4	1	1	1	1				Non prevista	16A	400V	3P+N+T
4	1	1	2					Non prevista	16A	230V	2P+T
4	2	2						Non prevista	16A	230V	2P+T
4			1	2	1			Non prevista	16A	400V	3P+N+T
4			1	3				Non prevista	16A	400V	3P+N+T
4			1			2	1	Non prevista	16A	400V	3P+N+T
4			2	1	1			Non prevista	16A	400V	3P+N+T
4			2	2				Non prevista	16A	400V	3P+N+T
4			2			1	1	Non prevista	16A	400V	3P+N+T
4			2			2		Non prevista	16A	400V	3P+N+T
4			3	1				Non prevista	16A	400V	3P+N+T
4			4					Non prevista	16A	230V	2P+T
4				4				Non prevista	16A	400V	3P+T

STANDARD TEDESCO 2P+T 16A
Alveoli schermati

STANDARD ITALIANO P17/11 2P+T 16A
Alveoli schermati CEI 23-50

2P+T 16A

3P+T 16A

3P+N+T 16A

3P+T 32A

3P+N+T 32A

Serie BLOCK

632.

BLOCK4 [IP44]		BLOCK4 [IP66]	
QUADRO DI DISTRIBUZIONE			
IP44		IP66	
632.4005-001	1		
632.4005-002	1		
632.4005-010	1		
632.4005-327	1	**632.4505-327**	1
632.4005-007	1	**632.4505-007**	1
632.4005-329	1	**632.4505-329**	1
632.4005-326	1	**632.4505-326**	1
632.4005-003	1	**632.4505-003**	1
632.4005-328	1	**632.4505-328**	1
632.4005-006	1	**632.4505-006**	1
632.4005-008	1	**632.4505-008**	1
632.4005-012	1	**632.4505-012**	1
632.4005-013	1	**632.4505-013**	1

Quadri assiemati
Serie BLOCK

Quadri cablati - Da parete

Serie BLOCK

632.

Con unità di trasformazione

Prese						MT		QUADRO DI DISTRIBUZIONE			
24V	16A					6A	10A				
2P	2P+T	3P+T				1P+N		IP44		IP66	
n°				Generale	Pot. prelevabile			Alimentaz. dir. da int. gener.			
4	2	1	1	MT 4P 16A	Trasformat. 150 VA (230/24V)	1		**632.4009-017**	1	**632.4509-017**	1
4	2	2		MT 1P+N 16A	Trasformat. 150 VA (230/24V)	1		**632.4009-015**	1	**632.4509-015**	1
4	2		2	MT 4P 16A	Trasformat. 150 VA (230/24V)	1		**632.4009-016**	1	**632.4509-016**	1
4	4			MT 1P+N 3A	Trasformat. 300 VA (230/24V)		1	**632.4009-014**	1	**632.4509-014**	1

Trasformatore di sicurezza 220/24V~ - SELV

Serie BLOCK

632.

Su supporto [piastra]

Prese					MT	
16A					16A	QUADRO DI DISTRIBUZIONE
2P+T					1P+N	IP66
n°			Generale	Pot. prelevabile		Morsettiera entra/esci
4	1	3	MT 4P 16A DIFF 4P 25A 0,03A	9 KW		**632.4706-1549**
4	1	3	DIFF 4P 40A 0,03A	18 KW	4	**632.4706-1550**

Con DOMOPLUS IP66

24V

2P+T 16A

3P+T 16A

PLURISTANDARD P40
2P+T 16A
Alveoli schermati

3P+N+T 16A

Con prese OPTIMA [SAFE-IN]

	Prese			MT-DIFF 0,03A	Serie KIOSK
					659.
					Tipo BLOCK
	16A			16A	EROGATORE BLOCK-OPTIMA
	2P+T			2P	IP56
n°		**Generale**			Alimentaz da morset. di connes
4	4	Non previsto		4	**659.BA5140-02**

Prese con dispositivo di sicurezza "SAFE-IN" (schermi di protezione)

	Prese			MT		MT-DIFF 0,03A	DIFF 0,03A		Serie KIOSK	
									659.	
									Tipo DOMINO	
	16A			6A			25A		EROGATORE DOMINO-OPTIMA MET.	EROGATORE DOMINO-OPTIMA INOX
	2P+T	3P+N+T		1P+N	4P	2P		4P	IP66	
n°			**Generale**						Alimentaz da morset. di connes	
2	2		SEZ. 4P 63A	2			2		**659.DA5121-01** 1	**659.DB5121-01** 1
4	3	1	Non previsto		1	3		1	**659.DA5141-04** 1	**659.DB5141-04**
4	4		SEZ. 4P 63A	4			4		**659.DA5141-02** 1	**659.DB5141-02** 1
8	6	2	SEZ. 4P 63A	6	2		6	2	**659.DA5181-05** 1	**659.DB5181-05**
8	8		SEZ. 4P 63A	8			8		**659.DA5181-03** 1	**659.DB5181-03**

Prese con dispositivo di sicurezza "SAFE-IN" (schermi di protezione)
Su richiesta è possibile realizzare versioni con kit idrico (contattare il CIT)

Con prese OPTIMA [SAFE-IN]

								Serie KIOSK	
								659.	
Prese				MT		DIFF 0,03A		**Tipo MBOX**	
	16A			6A		25A		EROGATORE MBOX2-OPTIMA MET.	EROGATORE MBOX2-OPTIMA INOX
	2P+T	3P+N+T		1P+N	4P	2P	4P	IP66	
n°			**Generale**					Alimentaz da morset. di connes	
2	2		SEZ. 4P 63A	2		2		**659.MA5121-01**	**659.MB5121-01**
4	3	1	Non previsto	3	1	3	1	**659.MA5141-04**	**659.MB5141-04**
4	4		SEZ. 4P 63A	4		4		**659.MA5141-02**	**659.MB5141-02**

Prese con dispositivo di sicurezza "SAFE-IN" (schermi di protezione)
Su richiesta è possibile realizzare versioni con kit idrico (contattare il CIT)

						Serie KIOSK
						659.
Prese				MT-DIFF 0,03A		**Tipo SMART-C**
	16A			6A		EROGATORE SMART C - OPTIMA
	2P+T	3P+N+T		2P	4P	IP56
n°			**Generale**			Alimentaz da morset. di connes
2	2		SEZ. 4P 40A	2		**659.SC5121-01**
4	3	1	SEZ. 4P 40A	3	1	**659.SC5141-04**
4	4		SEZ. 4P 40A	4		**659.SC5141-02**

Prese con dispositivo di sicurezza "SAFE-IN" (schermi di protezione)
Su richiesta è possibile realizzare versioni con kit idrico (contattare il CIT)

2P+T 16A

3P+N+T 16A

Con prese OPTIMA [SAFE-IN]

	Prese				MT-DIFF 0,03A			Serie KIOSK
								659.
	16A				6A		16A	EROGATORE SMART K - OPTIMA
	2P+T	3P+N+T			2P	4P	2P	IP56
n°			**Kit idrico**	**Generale**				Alimentaz da morset. di connes
2	2		2	SEZ. 4P 40A			2	**659.SK5123-12**
2	2			SEZ. 4P 40A	2			**659.SK5121-01**
4	3	1		SEZ. 4P 40A	3	1		**659.SK5141-04**
4	4		4	SEZ. 4P 40A	4			**659.SK5143-07**
4	4			SEZ. 4P 40A	4			**659.SK5141-02**
6	6		2	SEZ. 4P 40A	6			**659.SK5163-06**

Prese con dispositivo di sicurezza "SAFE-IN" (schermi di protezione)
Su richiesta è possibile realizzare versioni con kit idrico (contattare il CIT)

Tipo SMART-K

	Prese		MT-DIFF 0,03A	Serie KIOSK
				659.
	16A		6A	EROGATORE SMART X - OPTIMA
	2P+T		2P	IP56
n°		**Generale**		Alimentaz da morset. di connes
4	4	SEZ. 4P 40A	4	**659.SX5140-02**

Prese con dispositivo di sicurezza "SAFE-IN" (schermi di protezione)
Su richiesta è possibile realizzare versioni con kit idrico (contattare il CIT)

Tipo SMART-X

Quadri assiemati

Serie KIOSK

Con prese OMNIA [interbloccate]

Serie KIOSK

659.

Tipo DOMINO

Prese				MT		MT-DIFF 0,03A	DIFF 0,03A				
16A				6A			25A		EROGATORE DOMINO-OMNIA MET.		EROGATORE DOMINO-OMNIA INOX
2P+T	3P+N+T			1P	4P	2P		4P	IP66		
n°			Generale						Alimentaz da morset. di connes		
2	2		SEZ. 4P 63A	2			2		**659.DA5221-01**	1	**659.DB5221-01**
4	3	1	Non previsto		1	3		1	**659.DA5241-04**	1	**659.DB5241-04**
4	4		SEZ. 4P 63A	4			4		**659.DA5241-02**	1	**659.DB5241-02**
8	6	2	SEZ. 4P 63A	6	2		6	2	**659.DA5281-05**	1	**659.DB5281-05**
8	8		SEZ. 4P 63A	8			8		**659.DA5281-03**	1	**659.DB5281-03**

Su richiesta è possibile realizzare versioni con kit idrico (contattare il CIT)

Serie KIOSK

659.

Tipo MBOX

Prese			MT		DIFF 0,03A			
16A			6A		25A		EROGATORE MBOX2-OMNIA MET.	EROGATORE MBOX2-OMNIA INOX
2P+T	3P+N+T		1P	4P	2P	4P	IP66	
n°		Generale					Alimentaz da morset. di connes	
2	2	SEZ. 4P 63A	2		2		**659.MA5221-01**	**659.MB5221-01**
4	3	1 Non previsto	3	1	3	1	**659.MA5241-04**	**659.MB5241-04**
4	4	SEZ. 4P 63A	4		4		**659.MA5241-02**	**659.MB5241-02**

Su richiesta è possibile realizzare versioni con kit idrico (contattare il CIT)

2P+T 16A

3P+N+T 16A

3P+N+T 125A

2P+T 32A

Con prese OMNIA [interbloccate]

Serie KIOSK

659.

Tipo SMART-C

Prese						MT-DIFF 0,03A				
	16A		32A	125A		6A		32A	125A	EROGATORE SMART C - OMNIA
	2P+T	3P+N+T	2P+T	3P+N+T		2P	4P	2P	4P	IP56
n°					**Kit idrico**	**Generale**					Alimentaz da morset. di connes
2	2					SEZ. 4P 40A	2				**659.SC5221-01**
4	3	1				SEZ. 4P 40A	3	1			**659.SC5241-04**
4	4					SEZ. 4P 40A	4				**659.SC5241-02**
4			3	1	4	Non previsto			3	1	**659.SC5243-07**
6	6				4	SEZ. 4P 40A	6				**659.SC5263-09**
6			6		4	SEZ. 4P 63A			6		**659.SC5263-06**

Su richiesta è possibile realizzare versioni con kit idrico (contattare il CIT)

Serie KIOSK

659.

Tipo SMART-K

Prese			MT-DIFF 0,03A		
	16A		6A		EROGATORE SMART K - OMNIA
	2P+T	3P+N+T	2P	4P	IP56
n°					Alimentaz da morset. di connes
2	2		SEZ. 4P 40A	2	**659.SK5221-01**
4	3	1	SEZ. 4P 40A	3	1 **659.SK5241-04**
4	4	4	SEZ. 4P 40A	4	**659.SK5243-08**
4	4		SEZ. 4P 40A	4	**659.SK5241-02**

Su richiesta è possibile realizzare versioni con kit idrico (contattare il CIT)

Quadri elettrici in gomma per uso industriale - Cablati

	Prese									MT	
	16A						32A			16A	
	2P+T				3P+T	3P+N+T				1P	1P+N
n°								**Generale**	**Pot. prelevabile**		
4		1		2		1		DIFF 4P 40A 0,03A	18 KW	3	
4			1	2			1	MT-DIFF 4P 32A 0,03A	18 KW	2	
4					4			DIFF 4P 40A 0,03A	18 KW		
5	2		1	2				MT 2P 16A DIFF 2P 25A 0,03A	3 KW		
5				5				MT 2P 16A DIFF 2P 25A 0,03A	3 KW		1

1 Spina IEC309 32A 3P+T
2 Spina IEC309 16A 2P+T
3 Spina IEC309 32A 3P+N+T
3m di cavo H07RN-F (GOMMA)

Serie GOMMA

692.

	Prese			MT	DIFF 0,03A	**Torrette**	
	16A			2A	25A	QUADRO DI DISTRIBUZIONE	
	2P+T			1P+N	4P	IP44	
n°		**Generale**	**Pot. prelevabile**			Alimentaz da morset. di connes	
6	6	Non previsto	2,3 KW	6	2	**692.4300-305**	1
8	8	Non previsto	4 KW	8	2	**692.4300-69**	1
8	8	Non previsto	3 KW	8		**692.4300-70**	1

STANDARD ITALIANO P30 2P+T 16A
Alveoli schermati CEI 23-50

STANDARD TEDESCO 2P+T 16A
Alveoli schermati

STANDARD ITALIANO P17/11 2P+T 16A
Alveoli schermati CEI 23-50

2P+T 16A

3P+T 16A

3P+N+T 16A

3P+N+T 32A

				Serie GOMMA	
				690.	
MT		SEZ.		**Portatili Con cavo e spina**	
16A			40A	QUADRO DI DISTRIBUZIONE	
3P	4P	1P	4P	IP44	
				Spina volante	
	1			**690.4200-301** [3]	1
			1	**690.4200-302** [3]	1
2				**690.4200-295** [1]	1
		5		**690.4200-303** [2]	1
		5		**690.4200-300** [2]	1

Quadri assiemati

						Serie TRANSFORMER
						630.
	Prese			FUSES		**Quadro per alimentazione notturna ponteggi stradali**
	24V			6,3A	12A	QUADRO DI DISTRIBUZIONE ASC
	2P			5x20mm		IP44
n°		**Generale**	**Pot. prelevabile**			Spina volante
2	2	FUSES 5x20mm 3,15A	Trasformat. 150 VA (230/24V)	1		**630.001** 1
2	2	FUSES 5x20mm 6,3A	Trasformat. 300 VA (230/24V)		1	**630.002** 1

Un sensore di luminosità permette l'accensione e lo spegnimento automatico delle catenarie in funzione della luminosità dell'ambiente.
Con interruttore crepuscolare
Realizzati con involucro Serie SCABOX con maniglia per il trasporto.
Spina IEC309 16A 2P+T

24V

Quadri ASC IP55 con trasformatore di sicurezza e isolamento

						Serie TRANSFORMER
						630.
	Prese			MT		**Versione 230/24V Trasformatore di sicurezza**
	24V			16A	32A	QUADRO DI DISTRIBUZIONE ASC
	2P			1P		IP55
n°		**Generale**	**Pot. prelevabile**			Spina volante
2	2	MT 2P 6A	Trasformat. 1000 VA (230/24V)	2		**630.011** 1
2	2	MT 2P 6A	Trasformat. 1500 VA (230/24V)		2	**630.012** 1

Trasformatore di sicurezza: protezione SELV (230/24V e 230/48V).
Cavo in gomma 2x1,5 mm² H07RN-F (1,5 metri).
Interruttore generale con caratteristica di intervento in curva D.
Nota: il prodotto deve essere tenuto all'esterno del luogo conduttore ristretto.
Realizzati con involucro Serie SCABOX con maniglia per il trasporto.
Spina IEC309 16A 2P+T

Serie TRANSFORMER
Quadri ASC IP55 con trasformatore di sicurezza e isolamento
L'alimentazione con trasformatore di sicurezza o di isolamento permette l'utilizzo di apparecchi elettrici in luoghi conduttori ristretti che sono quei luoghi limitati essenzialmente da superfici metalliche o comunque conduttrici nel quale è probabile che una persona possa venire in contatto con tali superfici attraverso un'ampia parte del corpo, ed è limitata la possibilità di interrompere tale contatto. Esempi di luoghi conduttori ristretti presenti nei cantieri sono: piccole cisterne metalliche, interno di tubazioni metalliche, cunicoli umidi, scavi ristretti nel terreno o tralicci.

Quadri ASC IP55 con trasformatore di sicurezza e isolamento

						Serie TRANSFORMER
						630.
	Prese			MT		**Versione 230/48V Trasformatore di sicurezza**
	48V			10A	16A	QUADRO DI DISTRIBUZIONE ASC
	2P			1P		IP55
n°		**Generale**	**Pot. prelevabile**			Spina volante
2	2	MT 2P 10A	Trasformat. 1500 VA (230/48V)		2	**630.022** 1
2	2	MT 2P 6A	Trasformat. 1000 VA (230/48V)	2		**630.021** 1

Trasformatore di sicurezza: protezione SELV (230/24V e 230/48V).
Cavo in gomma 2x1,5 mm² H07RN-F (1,5 metri).
Interruttore generale con caratteristica di intervento in curva D.
Nota: il prodotto deve essere tenuto all'esterno del luogo conduttore ristretto.
Realizzati con involucro Serie SCABOX con maniglia per il trasporto.
Spina IEC309 16A 2P+T

48V

2P+T 16A

Quadri ASC IP55 con trasformatore di sicurezza e isolamento

						Serie TRANSFORMER
						630.
	Prese			MT		**Versione 230/230V Trasformatore di isolamento**
	16A			6A	10A	QUADRO DI DISTRIBUZIONE ASC
	2P+T			1P		IP55
n°		**Generale**	**Pot. prelevabile**			Spina volante
1	1	MT 2P 10A	Trasformat. 2000 VA (230/220V)		1	**630.032** 1
1	1	MT 2P 6A	Trasformat. 1000 VA (230/220V)	1		**630.031** 1

Trasformatore di isolamento: protezione per separazione elettrica (230/230V).
Cavo in gomma 2x1,5 mm² H07RN-F (1,5 metri).
Interruttore generale con caratteristica di intervento in curva D.
Nota: il prodotto deve essere tenuto all'esterno del luogo conduttore ristretto.
Realizzati con involucro Serie SCABOX con maniglia per il trasporto.
Spina IEC309 16A 2P+T

Quadri ASC IP55 su cavalletto pieghevole

Serie MOBIL

670.

Prese							MT		Portatili Con cavo e spina	
	16A			32A			16A		QUADRO DI DISTRIBUZIONE ASC	
	2P+T	3P+T	3P+N+T	3P+T	3P+N+T		1P	3P	IP66	
n°						Generale / Pot. prelevabile			Spina fissa	
6	3	1	1		1	MT-DIFF 4P 32A 0,03A / 18 KW	2	2	**670.9566-458** [1]	1
6	3	1	2			MT-DIFF 4P 32A 0,03A / 18 KW	2	2	**670.9566-459** [1]	1
6	4	1	1			MT-DIFF 4P 32A 0,03A / 18 KW	2	2	**670.9566-457** [1]	1
6	4	1		1		MT-DIFF 4P 32A 0,03A / 18 KW	4	1	**670.9566-466** [1]	1
6	4		1	1		MT-DIFF 4P 32A 0,03A / 18 KW	4	1	**670.9566-456** [1]	1
6	4		1		1	MT-DIFF 4P 32A 0,03A / 18 KW	4	1	**670.9566-467** [1]	1
6	6					SEZ. 4P 40A / 18 KW	6		**670.9566-465** [1]	1
6	6					MT 2P 16A DIFF 2P 25A 0,03A / 3 KW			**670.9566-464** [2]	1

[1] Spina IEC309 32A 3P+N+T

[2] Spina IEC309 16A 2P+T

2P+T 16A

3P+T 16A

3P+N+T 16A

3P+T 32A

3P+N+T 32A

Unità marcia-arresto - IP55

	Serie SALVAMOTORE
	299.

Descrizione	Versione	Involucro vuoto	
INVOLUCRO VUOTO	SENZA SPINA	**299.1600-00**	1/10

Apertura basculante a ribalta con due viti in acciaio.
Fornito con guida DIN e pressacavo.
Involucro in materiale isolante colore grigio RAL 7035.
Fissaggio tramite staffe.

	Serie SALVAMOTORE
	299.

Descrizione	Versione	Corrente	Poli	Volt	Potenza motore	Unità marcia-arresto: monofase Con spina fissa	
UNITA' MARCIA ARRESTO	TERMICO	16A	2P+T	230V	2,2kW (3,0CV)	**299.1693-00**	1/10
UNITA' MARCIA ARRESTO	TERMICO+FUS.	16A	2P+T	230V	2,2kW (3,0CV)	**299.1693-01**	1/10
UNITA' MARCIA ARRESTO	TERMICO+FUS.	16A	2P+T	230V		**299.1600-01**	1/10

Apertura basculante a ribalta con due viti in acciaio.
Spina fissa Serie EUREKA IP67 (aggancio SNAP-ON).
Involucro in materiale isolante colore grigio RAL 7035.
Fissaggio tramite staffe.
Con spina fissa e 1,2 m cavo H07RN-F (gomma)
Il contattore combinato con la pastiglia termica interviene quando la corrente assorbita supera 16A.
I valori di potenza sono calcolati con tensione nominale 230/400V e cos ϕ 0,7

Unità marcia-arresto - IP55

						Serie SALVAMOTORE 299.
Descrizione	**Versione**	**Corrente**	**Poli**	**Volt**	**Potenza motore**	**Unità marcia-arresto: trifase Con spina fissa**
UNITA' MARCIA ARRESTO	TERMICO	16A	3P+T	400V	4,8-7,7kW (6,6-10,5CV)	**299.1686-16** 1/10

Apertura basculante a ribalta con due viti in acciaio.
Spina fissa Serie EUREKA IP67 (aggancio SNAP-ON).
Involucro in materiale isolante colore grigio RAL 7035.
Fissaggio tramite staffe.
Con spina fissa e 1,2 m cavo H07RN-F (gomma)
I valori di potenza sono calcolati con tensione nominale 230/400V e cos ϕ 0,7

Dispositivi salvamotore - IP55

					Serie SALVAMOTORE 299.	
					Dispositivo salvamotore: monofase Con spina fissa	**Dispositivo salvamotore: trifase Con spina fissa**
Corrente	**Poli**	**Volt**	**Corrente di intervento**	**Potenza motore**	UNITA' SALVAMOTORE	
16A	2P+T	230V	1,6-2,5A	0,2-0,4kW (0,3-0,5CV)	**299.1693-02** 1/10	
16A	2P+T	230V	2,5-4,0A	0,4-0,6kW (0,5-0,9CV)	**299.1693-04** 1/10	
16A	2P+T	230V	4,0-6,3A	0,6-1,0kW (0,9-1,4CV)	**299.1693-06** 1/10	
16A	2P+T	230V	6,3-10A	1,0-1,6kW (1,4-2,2CV)	**299.1693-10** 1/10	
16A	2P+T	230V	10-16A	1,6-2,6kW (2,2-3,5CV)	**299.1693-16** 1/10	
16A	3P+T	400V	1,6-2,5A	0,7-1,2kW (1,0-1,5CV)		**299.1696-02** 1/10
16A	3P+T	400V	2,5-4,0A	1,2-1,9kW (1,5-2,5CV)		**299.1696-04** 1/10
16A	3P+T	400V	4,0-6,3A	1,9-3,0kW (2,5-4,1CV)		**299.1696-06** 1/10
16A	3P+T	400V	6,3-10A	3,0-4,8kW (4,1-6,6CV)		**299.1696-10** 1/10
16A	3P+T	400V	10-16A	4,8-7,7kW (6,6-10,5CV)		**299.1696-16** 1/10

Apertura basculante a ribalta con due viti in acciaio.
Spina fissa Serie EUREKA IP67 (aggancio SNAP-ON).
Involucro in materiale isolante colore grigio RAL 7035.
Fissaggio tramite staffe.
Con spina fissa e 1,2 m cavo H07RN-F (gomma)
I valori di potenza sono calcolati con tensione nominale 230/400V e cos ϕ 0,7

			ACCESSORI
			MP3.
Descrizione	**Note**	**Corrente**	**Fusibili**
FUSIBILE	Ø10,3X38 TYPE GG	16A	**MP36275**
	Ø13X50	6A	**MP36246**
	Ø13X50 RIT.	2A	**MP36247**
	Ø14X51 TYPE GG	32A	**MP36276**

	ACCESSORI INVOLUCRI
	654.
	Accessori e componenti
Note	KIT ACCESSORI RICAMBIO
MBOX2-3-5	**654.0002** 10

	ACCESSORI INVOLUCRI
	654.

Accessori e componenti

Note	KIT SUPPORTO CAVO
MBOX2	**654.0051** 10

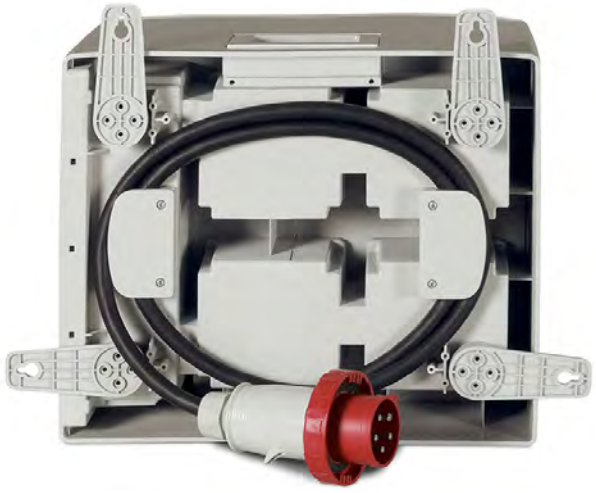

Serie MBOX2
Kit staffe per fissaggio a parete e kit supporto cavo

ACCESSORI INVOLUCRI

654.

Accessori e componenti

Note	KIT CHIAVE YALE
DOMINO IP40 - MBOX(WIN)	**654.0072** 1/10

Per finestrella DIN, chiavi Yale uguali, la stessa chiave può aprire tutte le serrature.
Per porta (2 pezzi)

ACCESSORI INVOLUCRI

654.

Accessori e componenti

KIT MANOPOLA
654.2110 10

ACCESSORI INVOLUCRI

654.

Accessori e componenti

KIT MANOPOLA
654.2111

Quadri assiemati

Accessori e componenti

			ACCESSORI INVOLUCRI		Serie MBOX2	Serie MBOX3
			654.		656.	657.
Descrizione	**Dimensione**	**Note**	**Kit fissaggio**			
SUPPORTO		BLOCK4	**654.0600**	2		
	376x691x70mm	DOMINO IP66 - OMNIA		**654.0610** [1]	1	
KIT CAVALLETTO		MBOX2			**656.0120**	
		MBOX3-MBOX5				**657.0121**

[1] Pieghevole

Serie BLOCK
Supporto

Serie MOBIL
Quadri ASC IP55 su cavalletto pieghevole
Il pratico cavalletto pieghevole permette il trasporto del quadro anche con autoveicoli di limitate dimensioni.

	Serie MBOX2		
	656.		
Descrizione	**Kit fissaggio su torretta**		
PIASTRA DI FONDO		**656.0221**	
KIT FISSAGGIO SU TORRETTA	**656.0220**		
PIASTRA DI FISSAGGIO			**656.0222**

Serie MBOX
Fissaggio su torretta

			ACCESSORI INVOLUCRI	
			654.	
Descrizione	**Note**	**Din**	**Kit finestrella**	
KIT FINESTRELLA	ADVANCE 212	10 DIN	**654.0190**	10
	ADVANCE 272	13 DIN	**654.0191**	10
	BLOCK1	4 DIN	**654.0181-01**	10
	BLOCK3	6 DIN	**654.0181-03**	10
	BLOCK4	11 DIN	**654.0181-04**	10
	BLOCK4 + YALE		**654.0181-04Y**	10
	BLOCK5	14 DIN	**654.0181-05**	10
	DOMINO IP66	4 DIN	**654.0180-04**	10
		8 DIN	**654.0180-08**	10
		12 DIN	**654.0180-12**	10
		16 DIN	**654.0180-16**	1/10
		24 DIN	**654.0180-24**	
		6 DIN	**654.0180-06**	10
	OMNIA 14DIN	14 DIN	**654.0181-07**	

Kit ricambio ghiera

			Serie ADVANCE 2		Serie ADVANCE-GRP		Serie OMNIA		Serie OPTIMA
			654.						
			[ADVANCE2]		[ADVANCE-GRP]		[OMNIA]		[OPTIMA]
			COPERCHIO						
Corrente	**Poli**	**Colore**	IP66/IP67						
16A	2P+T		**654.13163**				**654.11163**		**654.16163**
	3P+T		**654.13164**				**654.11164**		**654.16164**
	3P+N+T		**654.13165**	25			**654.11165**		**654.16165**
32A	2P+T								**654.16323**
	3P+T		**654.13324**		**654.12324**	25	**654.11324**	25	**654.16324**
	3P+N+T		**654.13325**	25	**654.12325**	25	**654.11325**		**654.16325**
63A	2P+T								**654.16633**
	3P+T		**654.13634**				**654.11634**		
	3P+N+T		**654.13635**				**654.11635**		**654.16635**
125A	2P+T								**654.161253**
	3P+N+T								**654.161255**

Adatte solo a prese con perno in materiale termoplastico

3.2

Adattatori

Serie ADAPTO

Adattatori per uso industriale

SEMPLICI - Adattatori semplici per uso industriale >> Adattatori di sistema semplici >> Con spina industriale

Serie ADAPTO

610.

Prese standard italiano

Alimentazione	Corrente	Poli	Volt	Prese 16A 2P+T			Note	ADATTATORE SEMPLICE IP20			
Spina fissa IEC309 16A	16A	2P+T	250V	1		1	1 BIV.+1 P30				
Spina fissa IEC309 16A	16A	2P+T	250V	1		2	2 BIV.+1 P30				
Spina fissa IEC309 16A	16A	2P+T	250V	1			1 P30			**610.372** 10/100	
Spina fissa IEC309 16A	16A	2P+T	250V		1		1 P40		**610.371** 10/100		
Spina fissa IEC309 16A	16A	2P+T	250V			1	1 BIV.				**610.380** 10/100
Spina fissa IEC309 16A	16A	2P+T	250V			2	2 BIV.	**610.370** 10/100			

Solo per uso temporaneo

Serie ADAPTO

610.

Prese standard europeo

Alimentazione	Corrente	Poli	Volt	Prese 16A 13A 16A 2P+T			Note	ADATTATORE SEMPLICE IP20			
Spina fissa IEC309 16A	10A	2P+T	250V	2			2 x SUISSE	**610.368** 10/100			
Spina fissa IEC309 16A	13A	2P+T	250V		1		BRITISH			**610.375** 10/100	
Spina fissa IEC309 16A	15A	2P+T	250V		1		BRITISH				**610.376** 10/100
Spina fissa IEC309 16A	16A	2P+T	250V			1	FRENCH		**610.374** 10/100		

Solo per uso temporaneo

STANDARD ITALIANO
P30 2P+T 16A
Alveoli schermati CEI 23-50

STANDARD SVIZZERO
2P+T 10A
Alveoli non schermati SEV 1011:1998

STANDARD INGLESE
2P+T 13A
Alveoli schermati BS 1363-2

STANDARD FRANCESE
2P+T 16A
Alveoli schermati

STANDARD ITALIANO
P17/11 2P+T 16A
Alveoli schermati CEI 23-50

PLURISTANDARD P40
2P+T 16A
Alveoli schermati

Serie ADAPTO

610.

Prese standard italiano

ADATTATORE SEMPLICE		
IP20		
		610.390 10/100
	610.388 10/100	
610.382 10/100		

Serie ADAPTO

610.

Prese standard europeo

ADATTATORE SEMPLICE
IP54
610.392 10/100
610.391 10/100

Adattatori

Serie ADAPTO

SEMPLICI - Adattatori semplici per uso industriale >> Adattatori di sistema semplici >> Con spina industriale

Prese standard internazionale

Alimentazione	Corrente	Poli	Volt					Note	Serie ADAPTO 610. ADATTATORE SEMPLICE IP20					
Spina fissa IEC309 16A	10A	2P+T	250V		1			1 BRASIL			**610.394**	10/100		
Spina fissa IEC309 16A	10A	2P+T	250V		2			2 BRASIL			**610.395**	10/100		
Spina fissa IEC309 16A	10A	2P+T	250V				1	NEW ZELAND						
Spina fissa IEC309 16A	16A	2P+T	250V	1				ARGENTINIAN					**610.377**	10/100
Spina fissa IEC309 16A	16A	2P+T	250V			1		SOUTH AFRICA	**610.367**	10/100				

Solo per uso temporaneo

SEMPLICI - Adattatori semplici per uso industriale >> Adattatori di sistema semplici

Con spina domestica

Alimentazione	Corrente	Poli	Volt	Prese 16A 2P+T	Note	Serie ADAPTO 610. ADATTATORE SEMPLICE IP20				
Spina fissa IEC309 16A	16A	2P+T	250V	1	FR DE	**610.379**	10/100			
Spina fissa 16A st. italiano	16A	2P+T	250V	1	ITALIAN S17				**610.384**	10/100
Spina fissa 16A st.franco-ted.	16A	2P+T	250V	1	GERMAN			**610.383**	10/100	

Solo per uso temporaneo

STANDARD ARGENTINO10A
Alveoli non schermati

STANDARD BRASILIANO 10A
Alveoli non schermati ABNT NBR 14136:2002

STANDARD NEOZELANDESE 10A
Alveoli non schermati AS/N25 3112

SOUTH AFRICAN STANDARD 16A
Shuttered socket SANS 164:1 (2006)

2P+T 16A

Serie ADAPTO	
610.	

Prese standard internazionale

ADATTATORE SEMPLICE	
IP20	
610.369	10/100
610.378	10/100

Adattatori
Serie ADAPTO

SEMPLICI - Adattatori semplici per uso industriale

Serie ADAPTO

610.

Invertitori di fase

Alimentazione	Corrente	Poli	Volt	Prese 16A (3P+T)	Prese 16A 230V (3P+T)	Prese 16A (3P+N+T)	ADATTATORE SEMPLICE IP44	
Spina fissa IEC309 16A	16A	3P+T	230V		1		**610.3444**	10/50
			400V	1			**610.3646**	10/50
		3P+N+T				1	**610.3747**	10/50

Permettono di invertire la sequenza delle fasi fra l'alimentazione e la macchina rotante. Basta inserire l'invertitore fra la spina della macchina rotante e la presa di alimentazione.

Particolarmente utili per collegamenti temporanei o provvisori di macchine alimentate da un sistema trifase come: betoniere, piccole gru, levigatrici, trapani, seghe circolari, flessibili, saldatrici, vibratori per cemento ecc.

Solo per uso temporaneo

Serie ADAPTO

610.

Adattatori di corrente da 32A a 16A

Alimentazione	Corrente	Poli	Volt	Prese 16A (3P+T)	Prese 16A 230V (3P+T)	ADATTATORE SEMPLICE IP44	
Spina fissa IEC309 32A	16A	3P+T	230V		1	**610.3464**	10
			400V	1		**610.3666**	10

Permettono di alimentare carichi con spine 3P+T da 16A usufruendo di prese 3P+T da 32A.

È sufficiente inserire la spina da 32A dell'adattatore nella presa da 32A, indi inserire nella presa da 16A dell'adattatore la spina da 16A allacciata al carico da alimentare.

Solo per uso temporaneo

3P+T 16A 230V

3P+T 16A

3P+N+T 16A

2P+T 16A

SEMPLICI - Adattatori semplici per uso industriale

				Serie ADAPTO	
				610.	
			Prese		
			16A	**Adattatori di configurazione da 3P+N+T a 3P+T**	
			3P+N+T	ADATTATORE SEMPLICE	
Alimentazione	**Corrente**	**Poli**	**Volt**	IP44	
Spina fissa IEC309 16A	16A	3P+N+T	400V	1	**610.3746** 10

Permettono di alimentare carichi con spine 3P+T da 16A usufruendo di prese 3P+N+T da 16A.

È sufficiente inserire la spina 3P+N+T da 16A dell'adattatore nella presa 3P+N+T da 16A, indi inserire nella presa dell'adattatore 3P+T da 16A la spina allacciata al carico da alimentare.

Solo per uso temporaneo

MULTIPLI a 2 uscite

								Serie ADAPTO			
								600.		601.	
				Prese							
				16A		16A 230V	16A	**Con spina fissa**			
				2P+T		3P+T		3P+N+T	ADATTATORE MULTIPLO			
Alimentazione	**Corrente**	**Poli**	**Volt**						IP44		IP66	
Spina fissa IEC309 16A	16A	2P+T	230V	2					**600.1623**	1/6	**601.1623**	1/6
		3P+T				2			**600.1624**	1/6		
			400V		2				**600.1626**	1/6	**601.1626**	1/6
									600.1626/I 1	1/6		
		3P+N+T		1	1				**600.1629**	1/6	**601.1629**	1/6
							2		**600.1627**	1/6	**601.1627**	1/6

1 Una presa con fasi invertite.

Adattatori multipli a 2 uscite

Occhiello ricavato nella custodia per sospensione (16A).

Adattatori

Serie ADAPTO

MULTIPLI a 2 uscite

Con cavo e spina

Alimentazione	Corrente	Poli	Volt	Prese 16A 2P+T	Prese 16A 3P+T	Prese 16A 3P+N+T	Prese 32A 3P+T	Prese 32A 3P+N+T	Sezione cavo	Serie ADAPTO 604. ADATTATORE MULTIPLO IP44		Serie ADAPTO 605. ADATTATORE MULTIPLO IP66	
Spina IEC309 16A	16A	2P+T	230V	2					3x2,5mm²	**604.1623/C**	1/6	**605.1623/C**	1/6
Spina IEC309 16A	16A	3P+T	400V		2				4x4mm²	**604.1626/C**	1/6	**605.1626/C**	1/6
										604.1626/I-C [1]	1/6		
Spina IEC309 16A	16A	3P+N+T	400V	1	1				5x2,5mm²	**604.1629/C**	1/6	**605.1629/C**	1/6
						2				**604.1627/C**	1/6	**605.1627/C**	1/6
Spina IEC309 32A	32A	3P+T	400V				2		4x4mm²	**604.3226/C** [2]	1/6	**605.3226/C** [2]	1/6
Spina IEC309 32A	32A	3P+N+T	400V					2	5x4mm²	**604.3227/C** [2]	1/6	**605.3227/C** [2]	1/6

[1] Una presa con fasi invertite.

[2] Staffa di supporto in acciaio zincato (32A).
2m di cavo H07RN-F (GOMMA)
Completi di pressacavo PG21, fermacavo e morsettiera.

MULTIPLI a 3 uscite

Con spina fissa

Alimentazione	Corrente	Poli	Volt	Prese 16A 110V 2P+T	Prese 16A 2P+T	Prese 16A 3P+T	Serie ADAPTO 606. ADATTATORE MULTIPLO IP44		ADATTATORE MULTIPLO IP66/IP67	
Spina fissa IEC309 16A	16A	2P+T	230V		3		**606.3005-062**	1/6	**606.3505-062**	1/6
Spina fissa IEC309 16A	16A	3P+T	400V			3	**606.3005-063**	1/6	**606.3505-063**	1/6
Spina fissa IEC309 16A	16A	3P+N+T	400V		2	1	**606.3005-059**	1/6	**606.3505-059**	1/6
Spina fissa IEC309 16A 110V	16A	2P+T	110V	3			**606.3005-479**	1/6	**606.3505-479**	1/6

2P+T 16A 110V

2P+T 16A

3P+T 16A

3P+N+T 16A

3P+T 32A

3P+N+T 32A

MULTIPLI a 3 uscite

Serie ADAPTO

606.

Con cavo e spina

				Prese				ADATTATORE MULTIPLO			
				16A 110V	16A						
				2P+T		3P+T					
Alimentazione	**Corrente**	**Poli**	**Volt**				**Sezione cavo**	IP44		IP66/IP67	
Spina IEC309 16A	16A	2P+T	110V		3		3x2,5mm²			**606.3515-479**	1/6
			230V		3			**606.3015-062**	1/6	**606.3515-062**	1/6
Spina IEC309 16A		3P+T	400V			3	4x2,5mm²	**606.3015-063**	1/6	**606.3515-063**	1/6
Spina IEC309 16A		3P+N+T			2	1	5x2,5mm²	**606.3015-059**	1/6	**606.3515-059**	1/6
					3			**606.3015-740**	6		
Spina IEC309 16A 110V		2P+T	110V	3			3x2,5mm²	**606.3015-479**	1/6		

2m di cavo H07RN-F (GOMMA)

Completi di pressacavo PG21, fermacavo e morsettiera.

MULTIPLI a 3-5 uscite

Serie ADAPTO

603.

Senza cavo e spina (x3)

				Prese			ADATTATORE MULTIPLO			
				16A						
				2P+T	3P+T	3P+N+T				
Alimentazione	**Corrente**	**Poli**	**Volt**				IP44		IP66	
Morsettiera 16mm²	16A	2P+T	230V	3			**603.3005-062**	1/10	**603.3505-062**	1/10
Morsettiera 16mm²	16A	3P+T	400V		3		**603.3005-063**	1/10	**603.3505-063**	1/10
Morsettiera 16mm²	16A	3P+N+T	400V	2	1		**603.3005-059**	1/10	**603.3505-059**	1/10
Morsettiera 16mm²	16A	3P+N+T	400V	2		1	**603.3005-061**	1/10	**603.3505-061**	1/10
Morsettiera 16mm²	16A	3P+N+T	400V			3	**603.3005-064**	1/10	**603.3505-064**	1/10

Staffa di supporto in acciaio zincato.

Completi di pressacavo PG21, fermacavo e morsettiera.

Adattatori

Serie ADAPTO

MULTIPLI a 3-5 uscite

Serie ADAPTO

603.

Senza cavo e spina (x5)

Alimentazione	Corrente	Poli	Volt	Prese 16A 2P+T			Prese 16A 3P+T	Prese 32A 3P+N+T		ADATTATORE MULTIPLO IP44	
					2	3					
Morsettiera 16mm²	16A	2P+T	230V		2	3				**603.5005-358**	1/10
Morsettiera 16mm²	16A	3P+N+T	400V	1	1		3			**603.5005-359**	1/10
Morsettiera 16mm²	16A	3P+N+T	400V	2		1		1	1	**603.5005-427**	1/10
Morsettiera 16mm²	16A	3P+N+T	400V	2		2	2			**603.5005-415**	1/10
Morsettiera 16mm²	16A	3P+N+T	400V	2				3		**603.5005-360**	1/10

Staffa di supporto in acciaio zincato.

Completi di pressacavo PG21, fermacavo e morsettiera.

Serie ADAPTO

602.

Con cavo e spina (x3)

Alimentazione	Corrente	Poli	Volt	Prese 16A 2P+T	Prese 16A 3P+T	Prese 16A 3P+N+T	Prese 32A 3P+T	Prese 32A 3P+N+T	Sezione cavo	ADATTATORE MULTIPLO IP44		IP66	
Spina IEC309 16A	16A	2P+T	230V	3					3x2,5mm²	**602.3005-062**	1/6	**602.3505-062**	1/6
Spina IEC309 16A	16A	3P+T	400V		3				4x2,5mm²	**602.3005-063**	1/6	**602.3505-063**	1/6
Spina IEC309 16A	16A	3P+N+T	400V	2	1				5x2,5mm²	**602.3005-059**	1/6	**602.3505-059**	1/6
Spina IEC309 16A	16A	3P+N+T	400V	2		1			5x2,5mm²	**602.3005-061**	1/6	**602.3505-061**	1/6
Spina IEC309 16A	16A	3P+N+T	400V			3			5x2,5mm²	**602.3005-064**	1/6	**602.3505-064**	1/6
Spina IEC309 32A	32A	3P+T	400V				3		4x4mm²			**602.3505-443**	1/6
Spina IEC309 32A	32A	3P+N+T	400V					3	5x4mm²	**602.3005-215**	1/6		

Staffa di supporto in acciaio zincato.

2m di cavo H07RN-F (GOMMA)

Completi di pressacavo PG21, fermacavo e morsettiera.

STANDARD ITALIANO P30 2P+T 16A
Alveoli schermati CEI 23-50

STANDARD ITALIANO P17/11 2P+T 16A
Alveoli schermati CEI 23-50

2P+T 16A

3P+T 16A

3P+N+T 16A

3P+T 32A

3P+N+T 32A

MULTIPLI a 3-5 uscite

Serie ADAPTO

602.

Con cavo e spina (x5)

Prese 16A											
				2P+T			3P+T	3P+N+T		ADATTATORE MULTIPLO	
Alimentazione	**Corrente**	**Poli**	**Volt**						**Sezione cavo**	IP44	
Spina IEC309 16A	16A	2P+T	230V		2	3			3x2,5mm²	**602.5005-358**	1/6
Spina IEC309 16A	16A	3P+N+T	400V	1	1		3		5x2,5mm²	**602.5005-359**	1/6
Spina IEC309 16A	16A	3P+N+T	400V	2				3	5x2,5mm²	**602.5005-360**	1/6

Staffa di supporto in acciaio zincato.
2m di cavo H07RN-F (GOMMA)
Completi di pressacavo PG21, fermacavo e morsettiera.

MULTIPLI a 3 uscite con apparecchi di protezione >> Apparecchio di protezione: MT

Serie ADAPTO

623.

Senza cavo e spina

Prese 16A							
	2P+T		3P+T			ADATTATORE MULTIPLO	
						IP44	IP66
n°				**Generale**	**Pot. prelevabile**	Alimentaz. dir. da int. gener.	
3	1	2		MT 2P 16A	3 KW	**623.3000-056** 1	
3		3		MT 2P 16A	3 KW	**623.3000-062** 1	**623.3500-062** 1
3			3	MT 3P 16A	9 KW	**623.3000-063** 1	**623.3500-063** 1

Staffa di supporto in acciaio zincato.
Completi di pressacavo PG21, fermacavo e morsettiera.

Adattatori
Serie ADAPTO

MULTIPLI a 3 uscite con apparecchi di protezione >> Apparecchio di protezione: MT

					Serie ADAPTO
					625.
	Prese				**Installazione su torretta**
	16A				ADATTATORE MULTIPLO
	2P+T	3P+T			IP66
n°			**Generale**	**Pot. prelevabile**	Alimentaz da morset. di connes
3	1	2	MT 4P 16A	9 KW	**625.3500-060** 1
3	2	1	MT 4P 16A	9 KW	**625.3500-059** 1
3	3		MT 2P 16A	3 KW	**625.3500-062** 1
3		3	MT 3P 16A	9 KW	**625.3500-063** 1

Torretta non inclusa

Completi di pressacavo PG21, fermacavo e morsettiera.

MULTIPLI a 3 uscite con apparecchi di protezione >> Apparecchi di protezione: MT+DIFF

						Serie ADAPTO	
						623.	
	Prese					**Senza cavo e spina**	
	16A					ADATTATORE MULTIPLO	
	2P+T		3P+T			IP44	IP66
n°				**Generale**	**Pot. prelevabile**	Alimentaz. dir. da int. gener.	
3	1	2		MT 2P 16A DIFF 2P 25A 0,03A	3 KW	**623.3006-054** 1	
3		3		MT 2P 16A DIFF 2P 25A 0,03A	3 KW	**623.3006-062** 1	**623.3506-062** 1
3			3	MT-DIFF 4P 16A 0,03A	9 KW	**623.3006-063** 1	**623.3506-063** 1

Staffa di supporto in acciaio zincato.

Completi di pressacavo PG21, fermacavo e morsettiera.

STANDARD ITALIANO P17/11 2P+T 16A
Alveoli schermati CEI 23-50

2P+T 16A

3P+T 16A

STANDARD ITALIANO P30 2P+T 16A
Alveoli schermati CEI 23-50

3P+N+T 16A

MULTIPLI a 3 uscite con apparecchi di protezione >> Apparecchi di protezione: MT+DIFF

					Serie ADAPTO
					625.
	Prese				**Installazione su torretta**
	16A				ADATTATORE MULTIPLO
	2P+T	3P+T			IP66
n°			**Generale**	**Pot. prelevabile**	Alimentaz da morset. di connes
3	1	2	MT-DIFF 4P 16A 0,03A	9 KW	**625.3506-060** 1
3	2	1	MT-DIFF 4P 16A 0,03A	9 KW	**625.3506-059** 1
3	3		MT 2P 16A DIFF 2P 25A 0,03A	3 KW	**625.3506-062** 1

Torretta non inclusa

Completi di pressacavo PG21, fermacavo e morsettiera.

MULTIPLI a 4 uscite

							Serie ADAPTO	
							623.	
			Prese				**Senza cavo e spina**	
			16A				ADATTATORE MULTIPLO	
			2P+T		3P+T	3P+N+T	IP44	IP66
Corrente	**Poli**	**Volt**					3B	
16A	2P+T	230V	2	2			**623.4005-010** 1	
16A	2P+T	230V			4		**623.4005-012** 1	**623.4505-012** 1
16A	3P+N+T	400V			2	2	**623.4005-003** 1	**623.4505-003** 1
16A	3P+N+T	400V			2	2	**623.4005-006** 1	**623.4505-006** 1

Staffa di supporto in acciaio zincato.

Completi di pressacavo PG21, fermacavo e morsettiera.

Adattatori
Serie ADAPTO

MULTIPLI a 4 uscite

			Serie ADAPTO		
			625.		
			Prese		Installazione su torretta
			16A		ADATTATORE MULTIPLO
			2P+T	3P+T	IP66
Corrente	**Poli**	**Volt**			3B
16A	2P+T	230V	4		**625.4505-012** 1
16A	3P+N+T	400V	2	2	**625.4505-003** 1

Torretta non inclusa
Completi di pressacavo PG21, fermacavo e morsettiera.

Applicazione a torretta
Per l'applicazione a torretta non viene fornita la maniglia ed il pressacavo. L'entrata dei cavi è situata nella parte inferiore, in corrispondenza del fissaggio della torretta di sostegno.

2P+T 16A

3P+T 16A

Accessori

	ACCESSORI INVOLUCRI			
	654.	692.		
Descrizione	**Aria compressa**	**Torretta Completa di bullone di messa a terra**	**Kit unione adattatori**	
SUPPORTO PER ATTACCO ARIA	**654.0050**	10		
SUPPORTO PER TORRETTA		**692.4340**	1	
KIT UNIONE			**692.4342** [1] [2]	1/5

[1] Gli adattatori multipli a 3 e 4 uscite possono essere accoppiati tra di loro come illustrato nel disegno.

[2] Il kit comprende viti dadi rondelle e guarnizioni necessarie per unire gli adattatori a 3 o 4 uscite.

3.3

Avvolgicavo

- Serie AUTOROLLER
  Avvolgicavo automatico
- Serie ROLLER 330
  Avvolgicavo per uso industriale, terziario e domestico
- Serie ROLLER-BLOCK 330
  Avvolgicavo
- Serie ROLLER 450
  Avvolgicavo per uso industriale
- Serie ROLLER-BLOCK 450
  Avvolgicavo per uso industriale
- Serie ROLLER
  Ricambi

Avvolgicavo
Serie AUTOROLLER

Da cablare

							Serie AUTOROLLER
							751.
							Con cavo tipo H05VV-F
							AVVOLGICAVO AUTOMATICO
n°	**Poli**	**Volt**	**Lunghezza cavo**	**Sezione cavo**			IP41
1	2P	250V	10m	2,5mm²	2000W	2300W	**751.0225-D** 1
			12m	1,5mm²	1500W	2100W	**751.0215-D** 1
			16m	1mm²	1100W	1400W	**751.0210-D** 1
	2P+T		8m	2,5mm²	2000W	2300W	**751.0325-D** 1
			12m	1,5mm²	1500W	2100W	**751.0315-D** 1
			14m	1mm²	1100W	1400W	**751.0310-D** 1

Cavo tipo H05VV-F (PVC).

Cablati pronti all'uso

									Serie AUTOROLLER
									751.
									Con cavo, spina e presa volanti per uso domestico
	Prese								
	16A 2P+T								AVVOLGICAVO AUTOMATICO
									IP40
n°		**Corrente**	**Poli**	**Volt**	**Lunghezza cavo**	**Sezione cavo**			5I
1	1	16A	2P+T	230V	12m	1,5mm²	1500W	2100W	**751.1315-D** 1

Cavo tipo H05VV-F (PVC).

STANDARD ITALIANO P17/11 2P+T 16A
Alveoli schermati CEI 23-50

Potenza a cavo avvolto

Potenza a cavo svolto

Cablati pronti all'uso

					Serie AUTOROLLER	
					751.	
					Con lampada portatile Heavy Duty	
					AVVOLGICAVO AUTOMATICO	
					IP20	
Poli	**Volt**	**Lunghezza cavo**	**Sezione cavo**		5H	
2P	24V	16m	1mm²	60W	**751.9210** [1]	1
	230V				**751.7210-D**	1

Trasformatore SELV 60VA - 50Hz

[1] Senza disgiuntore termico

Portalampade E27.

Lampada max 60W

Disgiuntore di protezione del trasformatore.

Cavo tipo H05VV-F (PVC).

Avvolgicavo

Serie AUTOROLLER

Cablati pronti all'uso

		Serie HALE
		770.
		Lampada con gabbia di protezione e riflettore in acciaio zincato
		LAMPADA PORTATILE
		HEAVY DUTY
Attacco	**Lunghezza cavo**	IP20
E27	senza cavo	**770.250** 1/24

Gabbia con protezione apribile per la sostituzione della lampadina.
Apparecchi di illuminazione con gabbia di protezione e riflettore in acciaio zincato.
Impugnatura in materiale termoplastico isolante non igroscopico con sistema di ribaltamento che impedisce alla lampada, se appoggiata su un piano, di irraggiare direttamente la superficie di appoggio ed evitare pericolosi surriscaldamenti.
Passacavo conico
Pressacavo
Gancio orientabile.
Interruttore con tasto a bilanciere e morsetto a vite per sostituzione del cavo.
Per lampade fino a 60W (incandescenza).
Vite per bloccaggio cavo
Cavo tipo H05VV-F (PVC).

Potenza a cavo avvolto

Cablati pronti all'uso

						Serie AUTOROLLER
						756.
						Con lampada portatile
						AVVOLGICAVO AUTOMATICO
						IP40
n°	**Poli**	**Volt**	**Lunghezza cavo**	**Sezione cavo**		5A
1	2P+T	230/24V	14m	1mm²	60W	**756.9211** 1

Trasformatore SELV 60VA - 50Hz
Portalampade E27.
Lampada max 60W
Disgiuntore di protezione del trasformatore.
Cavo tipo H07RN-F (GOMMA)

Avvolgicavo

Serie ROLLER 330

Avvolgicavo per uso domestico e similare

		Prese									
		16A				13A					
		2P+T									
Alimentazione	**n°**						**Corrente**	**Poli**	**Volt**	**Lunghezza cavo**	**Sezione cavo**
Spina 2P+T 16A st.ital.	1	1					16A	2P+T	230V	40m	1,5mm²
Spina 2P+T 16A st.ital.	1		1				16A	2P+T	230V	40m	1,5mm²
Spina 2P+T 16A st.ital.	1			1			16A	2P+T	230V	30m	1,5mm²
Spina 2P+T 16A st.ital.	1			1			16A	2P+T	230V	40m	1,5mm²
Spina 2P+T 16A st.ital.	4	2	2				16A	2P+T	230V	30m	2,5mm²
Spina 2P+T 16A st.ital.	4	2	2				16A	2P+T	230V	40m	1,5mm²
Spina 2P+T 16A st.ital.	4	3	1				16A	2P+T	230V	30m	2,5mm²
Spina 2P+T 16A st.ital.	4	3	1				16A	2P+T	230V	40m	1,5mm²
Spina 2P+T 16A st.fr-ted.	1		1				16A	2P+T	230V	40m	1,5mm²
Spina 2P+T 16A st.fr-ted.	2				2		16A	2P+T	230V	30m	2,5mm²
Spina 2P+T 16A st.fr-ted.	2				2		16A	2P+T	230V	40m	1,5mm²
Spina 2P+T 16A st.fr-ted.	4		4				16A	2P+T	230V	30m	2,5mm²
Spina 2P+T 16A st.fr-ted.	4		4				16A	2P+T	230V	40m	1,5mm²
Spina 2P+T 16A st.fr-ted.	4				4		16A	2P+T	230V	30m	2,5mm²
Spina 2P+T 16A st.fr-ted.	4				4		16A	2P+T	230V	40m	1,5mm²
Spina 2P+T 13A st.inglese	2					2	13A	2P+T	230V	30m	2,5mm²
Spina 2P+T 13A st.inglese	2					2	13A	2P+T	230V	40m	1,5mm²

Cavo tipo H05VV-F (PVC).

Nota: Le prese per uso domestico Scame a coperchio chiuso garantiscono il grado di protezione IP44.

Avvolgicavo per uso domestico e similare

La potenza massima prelevabile è indicata su ogni singolo pezzo

STANDARD ITALIANO P30 2P+T 16A
Alveoli schermati CEI 23-50

STANDARD INGLESE 2P+T 13A
Alveoli schermati BS 1363-2

STANDARD FRANCESE 2P+T 16A
Alveoli schermati

STANDARD ITALIANO P17/11 2P+T 16A
Alveoli schermati CEI 23-50

PLURISTANDARD P40 2P+T 16A
Alveoli schermati

Potenza a cavo avvolto

Potenza a cavo svolto

		Serie ROLLER 330		
		746.		
		Con 4 prese	**Con 2 prese**	**Con 1 presa "Tosaerba"**
		AVVOLGICAVO DOMESTICO		
		IP20		
1500W	3600W			**746.4005-897**
1500W	3600W			**746.4005-896**
2000W	3600W			**746.3005-894** **746.3005-895**
1500W	3600W			**746.4005-895**
2000W	3600W	**746.3000-010** 1		
1500W	3600W	**746.4000-010** 1		
2000W	3600W	**746.3000-385** 1		
1500W	3600W	**746.4000-385** 1		
1500W	3600W			**746.4005-898**
2000W	3600W		**746.3000-388** 1	
1500W	3600W		**746.4000-388** 1	
2000W	3600W	**746.3000-384** 1		
1500W	3600W	**746.4000-384** 1		
2000W	3600W	**746.3000-349** 1		
1500W	3600W	**746.4000-349** 1		
2000W	3600W		**746.3000-389** 1	
1500W	3600W		**746.4000-389** 1	

Avvolgicavo

Serie ROLLER 330

Avvolgicavo per uso industriale

		Prese									
		16A									
		2P+T			3P+T	3P+N+T					
Alimentazione	**n°**						**Corrente**	**Poli**	**Volt**	**Lunghezza cavo**	**Sezione cavo**
Spina IEC309 16A	1			1			16A	2P+T	230V	30m	2,5mm²
Spina IEC309 16A	2			2			16A	2P+T	230V	30m	2,5mm²
Spina IEC309 16A	3	1		2			16A	2P+T	230V	30m	2,5mm²
Spina IEC309 16A	3		1	2			16A	2P+T	230V	30m	2,5mm²
Spina IEC309 16A	1				1		16A	3P+T	400V	30m	2,5mm²
Spina IEC309 16A	2				2		16A	3P+T	400V	30m	2,5mm²
Spina IEC309 16A	1					1	16A	3P+N+T	400V	20m	2,5mm²
Spina IEC309 16A	2			1	1		16A	3P+N+T	400V	20m	2,5mm²
Spina IEC309 16A	2					2	16A	3P+N+T	400V	20m	2,5mm²
Spina IEC309 16A	3	1		1	1		16A	3P+N+T	400V	20m	2,5mm²
Spina IEC309 16A	3	1			2		16A	3P+N+T	400V	20m	2,5mm²
Spina IEC309 16A	3		1			2	16A	3P+N+T	400V	20m	2,5mm²
Spina IEC309 16A	3		2		2		16A	3P+N+T	400V	20m	2,5mm²

Cablati pronti all'uso

Cavo tipo H07RN-F (GOMMA)

Nota: Le prese per uso domestico Scame a coperchio chiuso garantiscono il grado di protezione IP44.

Avvolgicavo per uso industriale

La potenza massima prelevabile è indicata su ogni singolo pezzo

STANDARD ITALIANO P30 2P+T 16A
Alveoli schermati CEI 23-50

STANDARD ITALIANO P17/11 2P+T 16A
Alveoli schermati CEI 23-50

2P+T 16A

3P+T 16A

3P+N+T 16A

Potenza a cavo avvolto

Potenza a cavo svolto

Serie ROLLER 330

746.

Con 1 presa interbloccata

Con 2 prese

Con 2 prese industriali e 1 domestica

		AVVOLGICAVO INDUSTRIALE					
		IP55	IP44		IP55	IP20	
1800W	3600W	**746.3512-350** 1					
1800W	3600W		**746.3010-077**	1	**746.3510-077** 1		
1800W	3600W					**746.3010-054**	1
1800W	3600W					**746.3010-056**	1
4500W	11000W	**746.3512-351** 1					
4500W	11000W		**746.3010-091**	1	**746.3510-091** 1		
5000W	11000W	**746.2512-352** 1					
5000W	11000W		**746.2010-075**	1	**746.2510-075** 1		
5000W	11000W		**746.2010-093**	1	**746.2510-093** 1		
5000W	11000W					**746.2010-052**	1
5000W	11000W					**746.2010-101**	1
5000W	11000W					**746.2010-102**	1
5000W	11000W					**746.2010-390**	1

Avvolgicavo

Serie ROLLER-BLOCK 330

Avvolgicavo

		Prese 16A									
		2P+T	3P+T	3P+N+T							
Alimentazione	**n°**				**Corrente**	**Poli**	**Volt**	**Lunghezza cavo**	**Sezione cavo**		
Spina IEC309 16A	1	1			16A	2P+T	230V	30m	2,5mm²	1800W	3600W
Spina IEC309 16A	1		1		16A	3P+T	400V	30m	2,5mm²	4500W	11000W
Spina IEC309 16A	1			1	16A	3P+N+T	400V	20m	2,5mm²	5000W	11000W

Cablati pronti all'uso
Cavo tipo H07RN-F (GOMMA)
Nota: Le prese per uso domestico Scame a coperchio chiuso garantiscono il grado di protezione IP44.
Avvolgicavo per uso industriale
La potenza massima prelevabile è indicata su ogni singolo pezzo
Con supporto per quadro Serie BLOCK4

2P+T 16A **3P+T 16A** **3P+N+T 16A** **Potenza a cavo avvolto** **Potenza a cavo svolto**

Serie ROLLER 330

746.

Avvolgicavo con supporto per quadro Serie BLOCK

AVVOLGICAVO INDUSTRIALE

IP44		IP55	
746.3025-350	1	**746.3525-350**	1
746.3025-351	1	**746.3525-351**	1
746.2025-352	1	**746.2525-352**	1

Avvolgicavo
Serie ROLLER 450

Avvolgicavo per uso industriale

		Prese									
		16A		32A	16A						
		2P+T	3P+T		3P+N+T						
Alimentazione	**n°**					**Corrente**	**Poli**	**Volt**	**Lunghezza cavo**	**Sezione cavo**	
Spina IEC309 16A	4	4				16A	2P+T	230V	30m	2,5mm²	1800W
Spina IEC309 16A	4	4				16A	2P+T	230V	50m	2,5mm²	1600W
Spina IEC309 16A	4		4			16A	3P+T	400V	30m	2,5mm²	4500W
Spina IEC309 16A	4		4			16A	3P+T	400V	50m	2,5mm²	4000W
Spina IEC309 16A	4	2	2			16A	3P+N+T	400V	30m	2,5mm²	5000W
Spina IEC309 16A	4	2	2			16A	3P+N+T	400V	50m	2,5mm²	4000W
Spina IEC309 16A	4	2			2	16A	3P+N+T	400V	30m	2,5mm²	5000W
Spina IEC309 16A	4	2			2	16A	3P+N+T	400V	50m	2,5mm²	4000W
Spina IEC309 16A	4	3	1			16A	3P+N+T	400V	30m	2,5mm²	5000W
Spina IEC309 16A	4	3	1			16A	3P+N+T	400V	50m	2,5mm²	4000W
Spina IEC309 16A	4	3			1	16A	3P+N+T	400V	30m	2,5mm²	5000W
Spina IEC309 16A	4	3			1	16A	3P+N+T	400V	50m	2,5mm²	4000W
Spina IEC309 16A	4				4	16A	3P+N+T	400V	30m	2,5mm²	5000W
Spina IEC309 16A	4				4	16A	3P+N+T	400V	50m	2,5mm²	4000W
Spina IEC309 32A	4			4		32A	3P+T	400V	30m	2,5mm²	7000W

Cavo tipo H07RN-F (GOMMA)
Avvolgicavo per uso industriale
La potenza massima prelevabile è indicata su ogni singolo pezzo

2P+T 16A

3P+T 16A

3P+N+T 16A

3P+T 32A

Potenza a cavo avvolto

Potenza a cavo svolto

	Serie ROLLER 450			
	745.			
	Con 4 prese			
	AVVOLGICAVO INDUSTRIALE			
	IP44		IP55	
3600W	**745.3005-012**	1	**745.3505-012**	1
3600W	**745.5005-012**	1	**745.5505-012**	1
11000W	**745.3005-013**	1	**745.3505-013**	1
11000W	**745.5005-013**	1	**745.5505-013**	1
11000W	**745.3005-003**	1	**745.3505-003**	1
11000W	**745.5005-003**	1	**745.5505-003**	1
11000W	**745.3005-006**	1	**745.3505-006**	1
11000W	**745.5005-006**	1	**745.5505-006**	1
11000W	**745.3005-008**	1	**745.3505-008**	1
11000W	**745.5005-008**	1	**745.5505-008**	1
11000W	**745.3005-094**	1	**745.3505-094**	1
11000W	**745.5005-094**	1	**745.5505-094**	1
11000W	**745.3005-096**	1	**745.3505-096**	1
11000W	**745.5005-096**	1	**745.5505-096**	1
14000W	**745.3005-441**	1	**745.3505-441**	1

Avvolgicavo

Serie ROLLER-BLOCK 450

Avvolgicavo per uso industriale

		Prese									
			16A		32A	16A	32A				
		2P+T	3P+T			3P+N+T					
Alimentazione	**n°**						**Corrente**	**Poli**	**Volt**	**Lunghezza cavo**	**Sezione cavo**
Spina IEC309 16A	1	1					16A	2P+T	230V	30m	2,5mm²
Spina IEC309 16A	1	1					16A	2P+T	230V	50m	2,5mm²
Spina IEC309 16A	1		1				16A	3P+T	400V	30m	2,5mm²
Spina IEC309 16A	1		1				16A	3P+T	400V	50m	2,5mm²
Spina IEC309 16A	1				1		16A	3P+N+T	400V	30m	2,5mm²
Spina IEC309 16A	1				1		16A	3P+N+T	400V	50m	2,5mm²
Spina IEC309 32A	1			1			32A	3P+T	400V	30m	4mm²
Spina IEC309 32A	1					1	32A	3P+N+T	400V	30m	4mm²

Cavo tipo H07RN-F (GOMMA)
Avvolgicavo per uso industriale
Con supporto per quadro Serie BLOCK4

2P+T 16A

3P+T 16A

3P+N+T 16A

3P+T 32A

3P+N+T 32A

Potenza a cavo avvolto

Potenza a cavo svolto

Serie ROLLER 450

749.

Con supporto mobile per quadri Serie BLOCK4

		AVVOLGICAVO INDUSTRIALE			
		IP44		IP55	
1800W	3600W	**749.3005-350**	1	**749.3505-350**	1
1600W	3600W	**749.5005-350**	1	**749.5505-350**	1
4500W	11000W	**749.3005-351**	1	**749.3505-351**	1
4000W	11000W	**749.5005-351**	1	**749.5505-351**	1
5000W	11000W	**749.3005-352**	1	**749.3505-352**	1
4000W	11000W	**749.5005-352**	1	**749.5505-352**	1
7000W	14000W	**749.3005-353**	1	**749.3505-353**	1
7000W	14000W	**749.3005-354**	1	**749.3505-354**	1

Avvolgicavo
Serie ROLLER

Parti di ricambio (ROLLER 330)

	Prese						Serie ROLLER 330	
							746.	
		16A					**Rullo**	**Piattello di ricambio**
		2P+T		3P+T				
IP							RULLO AVVOLGITUTTO	PIATTELLO DI RICAMBIO
IP20	1		1	1	5000W	11000W		**746.2010-052.P**
	1		2					**746.3010-054.P**
	2	2						**746.3000-010.P** **746.4000-010.P**
	3	1						**746.3000-385.P** **746.4000-385.P**
		1	2					**746.3010-056.P**
IP44			2					**746.3010-077.P**
			2					**746.3510-077.P**
IP55				2				**746.3510-091.P**
							746.0000-000	

STANDARD ITALIANO P30 2P+T 16A
Alveoli schermati CEI 23-50

STANDARD ITALIANO P17/11 2P+T 16A
Alveoli schermati CEI 23-50

2P+T 16A

3P+T 16A

Potenza a cavo avvolto

Potenza a cavo svolto

Parti di ricambio (ROLLER 450)

		Prese					Serie ROLLER 450	
							745.	
		16A						
		2P+T	3P+T				**Rullo**	**Piattello di ricambio**
IP	**n°**			**Lunghezza cavo**			RULLO AVVOLGITUTTO	PIATTELLO DI RICAMBIO
IP55	4	1	1	50m	5000W	11000W		**745.5505-006.P** **745.5505-012.P**
		4		30m				**745.3505-012.P**
							745.0000-000	

Serie ROLLER
Cablaggio interno

4

ACCESSORI

Accessori e componenti per
installazioni elettriche

4.1 Cablaggio PAG. 594
4.2 Morsetti PAG. 614
4.3 Tubo PAG. 628
4.4 Canali PAG. 638

4.1

Cablaggio

- Serie UNION
  Accessori per cablaggio
- Serie TIES
  Fascette autobloccanti
- Serie FIXO
  Elementi di fissaggio
- Serie CABLO
  Accessori per INSTALLAZIONE
- Serie FASTY
  Graffette fissacavo e chiodi
- Serie RAILDIN
  Guide metalliche a profilo DIN

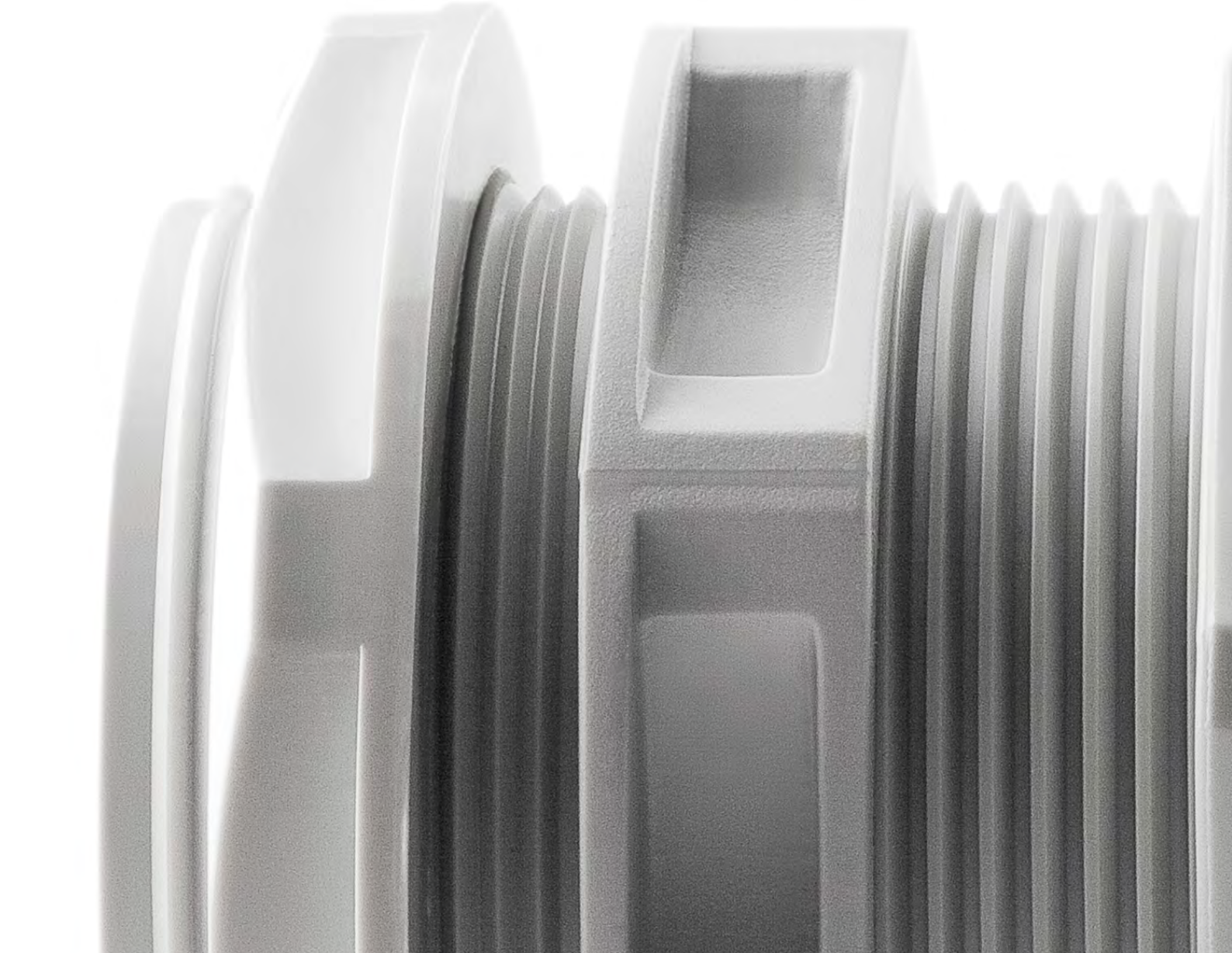

Accessori per cablaggio

	Serie UNION 805.			
	Manicotti - IP66 Completi di dado e guarnizione			
	MANICOTTO			
	IP66			
	LIGHT		HEAVY DUTY	
Uscita cavo				
M25X1,5	**805.5225**	50	**805.5325**	50
M40X1,5	**805.5240**	25	**805.5340**	25
PG16	**805.3334** [1]	50		
PG21	**805.3335**	50		
PG29	**805.3336**	50		
PG36	**805.3337**	25		

[1] Solo per versioni da parete.

Passacavi

	Serie UNION 805.					
	Passacavi a perforazione di isolante - IP55 [GOMMA]		Passacavi a 5 gradini - IP55 [PVC]		Passacavi a 5 gradini - IP55 [GOMMA]	
	PASSACAVO					
	IP55					
Uscita cavo						
PG16	**805.3324**	100/1000	**805.3304** [1]	100/1000	**805.3314** [1]	100/1000
	805.3324HF [2]	100/1000			**805.3314HF** [1] [2]	100/1000
PG21	**805.3325**	100/1000	**805.3305** [1]	100/1000	**805.3315** [1]	100/1000
	805.3325HF [2]	100/1000			**805.3315HF** [1] [2]	100/1000
PG29			**805.3306** [1]	50/500		
PG36			**805.3307** [1]	25/200		

[1] Tipo per Serie SCABOX - CUBIK - CUBOX.

[2] Halogen free (Glow Wire 650°C)

Pressacavi >> Pressacavi antistrappo [LIGHT] - Con dispositivo antisvitamento

Serie UNION

805.

Uscita cavo	Completi di dado, senza membrana - IP66		Senza dado, senza membrana - IP66		Completi di dado e membrana - IP66		Senza dado, con membrana - IP66	
	PRESSACAVO							
	IP66							
	LIGHT							
1"	**805.7346**	350						
1" 2	**805.7343**	500						
1" 4	**805.7340**	600						
1.1/2"	**805.7348**	140						
1.1/8"	**805.7347**	140						
2"	**805.7349**	10/100						
G3 4	**805.7345**	400						
G3 8	**805.7341**	600						
G5 8	**805.7344**	300						
M12X1,5	**805.5412**	600	**805.5412.0**	600	**805.5412.1**	600	**805.5412.2**	600
M16X1,5	**805.5416**	600	**805.5416.0**	600	**805.5416.1**	600	**805.5416.2**	600
M20X1,5	**805.5420**	500	**805.5420.0**	500	**805.5420.1**	500	**805.5420.2**	500
M25X1,5	**805.5425**	400	**805.5425.0**	400	**805.5425.1**	400	**805.5425.2**	400
M32X1,5	**805.5432**	350	**805.5432.0**	350	**805.5432.1**	350	**805.5432.2**	350
M40X1,5	**805.5440**	140	**805.5440.0**	140	**805.5440.1**	140	**805.5440.2**	140
M50X1,5	**805.5450**	10/100	**805.5450.0**	10/100	**805.5450.1**	10/100	**805.5450.2**	10/100
M63X1,5	**805.5463**	10/100	**805.5463.0**	10/100	**805.5463.1**	10/100	**805.5463.2**	10/100
PG7	**805.3340**	600	**805.3340.0**	600	**805.3340.1**	600	**805.3340.2**	600
PG9	**805.3341**	600	**805.3341.0**	600	**805.3341.1**	600	**805.3341.2**	600
PG11	**805.3342**	500	**805.3342.0**	500	**805.3342.1**	500	**805.3342.2**	500
PG13,5	**805.3343**	600	**805.3343.0**	500	**805.3343.1**	500	**805.3343.2**	500
PG16	**805.3344**	300	**805.3344.0**	300	**805.3344.1**	300	**805.3344.2**	300
PG21	**805.3345**	400	**805.3345.0**	400	**805.3345.1**	400	**805.3345.2**	400
PG29	**805.3346**	350	**805.3346.0**	350	**805.3346.1**	350	**805.3346.2**	350
PG36	**805.3347**	140	**805.3347.0**	140	**805.3347.1**	140	**805.3347.2**	140
PG42	**805.3348**	10/100	**805.3348.0**	10/100	**805.3348.1**	10/100	**805.3348.2**	10/100
PG48	**805.3349**	10/100	**805.3349.0**	10/100	**805.3349.1**	10/100	**805.3349.2**	10/100

I pressacavi sono forniti senza guarnizione.
Versione LIGHY: IP66.

Pressacavi >> Pressacavi antistrappo [HEAVY DUTY] - Con dispositivo antisvitamento

	Serie UNION
	805.
	Completi di dado, senza membrana - IP68 (1bar)
	PRESSACAVO
	IP68
	HEAVY DUTY
Uscita cavo	
1"	**805.7356** 350
1" 2	**805.7353** 500
1" 4	**805.7350** 600
1.1/2"	**805.7358** 140
1.1/8"	**805.7357** 140
2"	**805.7359** 10/100
G3 4	**805.7355** 400
G3 8	**805.7351** 600
G5 8	**805.7354** 300
M12X1,5	**805.5512** 600
M16X1,5	**805.5516** 600
M20X1,5	**805.5520** 500
M25X1,5	**805.5525** 400
M32X1,5	**805.5532** 350
M40X1,5	**805.5540** 140
M50X1,5	**805.5550** 10/100
M63X1,5	**805.5563** 10/100
PG7	**805.3350** 600
PG9	**805.3351** 600
PG11	**805.3352** 500
PG13,5	**805.3353** 500
PG16	**805.3354** 300
PG21	**805.3355** 400
PG29	**805.3356** 350
PG36	**805.3357** 140
PG42	**805.3358** 10/100
PG48	**805.3359** 10/100

Ancoraggio TIPO A (HD metrico).
Versione HEAVY DUTY: IP66 o IP68 (1bar) se installato con relativa guarnizione.

HD
Per applicazioni ad alta resistenza meccanica

Accessori

Serie UNION

805.

Uscita cavo	Dadi [LIGHT]		Dadi [HEAVY DUTY]		Tappi filettati		Guarnizioni in termoplastico	
	DADO FILETTATO				TAPPO FILETTATO		GUARNIZIONE	
	LIGHT		HEAVY DUTY		LIGHT			
M12X1,5	**805.5612** [2]	100/1000	**805.5712** [3]	100/1000	**805.5812** [1]	100/1000	**805.5912**	100/1000
M16X1,5	**805.5616** [2]	100/1000	**805.5716** [3]	100/1000	**805.5816** [1]	100/1000	**805.5916**	100/1000
M20X1,5	**805.5620** [2]	100/1000	**805.5720** [3]	100/1000	**805.5820** [1]	100/1000	**805.5920**	100/1000
M25X1,5	**805.5625** [2]	100/1000	**805.5725** [3]	100/1000	**805.5825** [1]	100/1000	**805.5925**	100/1000
M32X1,5	**805.5632** [2]	50/500	**805.5732** [3]	50/500	**805.5832** [1]	50/500	**805.5932**	100/1000
M40X1,5	**805.5640** [2]	50/500	**805.5740** [3]	50/500	**805.5840** [1]	25/250	**805.5940**	50/500
M50X1,5	**805.5650** [2]	50/500	**805.5750** [3]	50/500	**805.5850** [1]	25/250	**805.5950**	50/500
M63X1,5	**805.5663** [2]	50/500	**805.5763** [3]	50/500	**805.5863** [1]	25/250	**805.5963**	50/500
PG7	**805.3360** [2]	100/1000	**805.3370** [3]	100/1000	**805.3380** [1]	100/1000	**805.3390**	100/1000
PG9	**805.3361** [2]	100/1000	**805.3371** [3]	100/1000	**805.3381** [1]	100/1000	**805.3391**	100/1000
PG11	**805.3362** [2]	100/1000	**805.3372** [3]	100/1000	**805.3382** [1]	100/1000	**805.3392**	100/1000
PG13,5	**805.3363** [2]	100/1000	**805.3373** [3]	100/1000	**805.3383** [1]	100/1000	**805.3393**	100/1000
PG16	**805.3364** [2]	100/1000	**805.3374** [3]	100/1000	**805.3384** [1]	100/1000	**805.3394**	100/1000
PG21	**805.3365** [2]	100/1000	**805.3375** [3]	100/1000	**805.3385** [1]	100/1000	**805.3395**	100/1000
PG29	**805.3366** [2]	50/500	**805.3376** [3]	50/500	**805.3386** [1]	50/500	**805.3396**	50/500
PG36	**805.3367** [2]	50/500	**805.3377** [3]	50/500	**805.3387** [1]	25/250	**805.3397**	50/500
PG42	**805.3368** [2]	50/500	**805.3378** [3]	50/500	**805.3388** [1]	25/250	**805.3398**	50/500
PG48	**805.3369** [2]	50/500	**805.3379** [3]	50/500	**805.3389** [1]	25/250	**805.3399**	50/500

[1] Senza dado.

[2] Versione LIGHY: IP66.

[3] Versione HEAVY DUTY: IP66 o IP68 (1bar) se installato con relativa guarnizione.

Cablaggio
Serie TIES

Fascette autobloccanti

Serie TIES
839.

Per cablaggi interni

Dimensione	Diametro di serraggio	Resistenza alla trazione	FASCETTA AUTOBLOCCANTE			
2,2x75mm	15mm	6,12Kg	**839.42080**	100/2000	**839.52080**	100/2000
2,5x135mm	32mm	8,16Kg	**839.42120**	100/2000	**839.52120**	100/2000
2,5x98mm	21mm		**839.42100**	100/2000	**839.52100**	100/2000
2,6x160mm	40mm		**839.42160**	100/2000	**839.52160**	100/2000
2,6x200mm	52mm		**839.42200**	100/2000	**839.52200**	100/2000
3,5x140mm	32mm	18,36Kg	**839.43140**	100/2000	**839.53140**	100/2000
3,5x200mm	50mm		**839.43200**	100/2000	**839.53200**	100/2000
3,5x290mm	80mm		**839.43300**	100/2000	**839.53300**	100/2000
3,5x370mm	103mm		**839.43370**	100/2000	**839.53370**	100/2000
4,5x290mm	78mm	22,44Kg	**839.44300**	100/2000	**839.54300**	100/2000
4,5x360mm	100mm		**839.44370**	100/2000	**839.54370**	100/2000
4,5x430mm	115mm		**839.44430**	100/2000	**839.54430**	100/2000
4,8x178mm	45mm		**839.44190**	100/2000	**839.54190**	100/2000
4,8x200mm	50mm		**839.44200**	100/2000	**839.54200**	100/2000
4,8x250mm	68mm		**839.44250**	100/2000	**839.54250**	100/2000
7,5x365mm	100mm	55,08Kg	**839.47370**	100/2000	**839.57370**	100/2000
7,8x180mm	45mm		**839.47200**	100/2000	**839.57200**	100/2000
7,8x300mm	80mm		**839.47290**	100/2000	**839.57290**	100/2000
9x780mm	233mm	71,4Kg	**839.47780**	100/1000	**839.57780**	100/1000

Buona tenuta agli olii, grassi, prodotti petroliferi, alcoli, atmosfera salina e prodotti clorati.
Colore nero: resistenza ai raggi UV maggiorata (non adatto ad esposizione prolungata).
Bassa resistenza ai raggi UV.

Serie TIES
Fascetta per cablaggi interni

Fascette autobloccanti

			Serie TIES	
			839.	
			Per cablaggi esterni	
			FASCETTA AUTOBLOCCANTE	
Dimensione	**Diametro di serraggio**	**Resistenza alla trazione**	■	
6x115mm	4÷25mm	25Kg	**839.39/6115**	100/2000
6x180mm	10÷45mm	28Kg	**839.39/6175**	100/2000
9x120mm	4÷22mm	48Kg	**839.39/9120**	100/2000
9x180mm	10÷42mm		**839.39/9180**	100/2000
9x260mm	30÷60mm	51Kg	**839.39/9260**	100/2000
9x360mm	30÷93mm		**839.39/9350**	100/2000

Bordi arrotondati per evitare incisioni all'isolamento dei cavi
Buona tenuta agli olii, grassi, prodotti petroliferi, atmosfera salina.
Ottima resistenza ai raggi UV

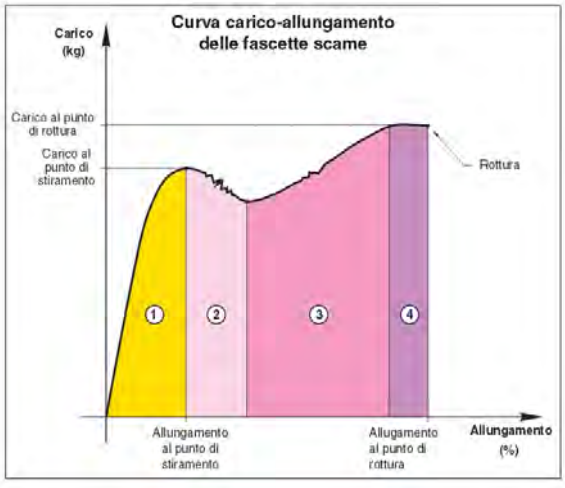

Diagramma di carico
Curva carico-allungamento delle fascette SCAME
Si distinguono nettamente 4 zone con caratteristiche diverse:
1) Allungamento elastico (zona di impiego).
La fascetta sottoposta ad una forza di trazione si allunga elasticamente. Cessata la forza il prodotto ritorna allo stato iniziale senza alterare le sue caratteristiche fisiche.
2) Stiramento dei legami molecolari.
La fascetta è sottoposta ad un carico tale da subire delle rotture intermolecolari. Vengono alterate le caratteristiche di elasticità.
3) Deformazione permanente.
La fascetta subisce la rottura di tutti i legami intermolecolari.
4) Allungamento a rottura.
Intervallo entro il quale la fascetta si rompe.

Fascette autobloccanti

		Serie TIES
		839.
Descrizione	**Colore**	**Pinza per serraggio fascette**
PINZA		**839.39/104** 20

In metallo verniciato a fuoco.

Fascette autobloccanti

	Serie TIES
	839.

Descrizione	Dimensione	Elementi per il fissaggio delle fascette
SUPPORTO AUTOADESIVO	28,5x28,5mm	**839.39/100** 100/1000

Adatto per fascette con larghezza max 4,8mm.

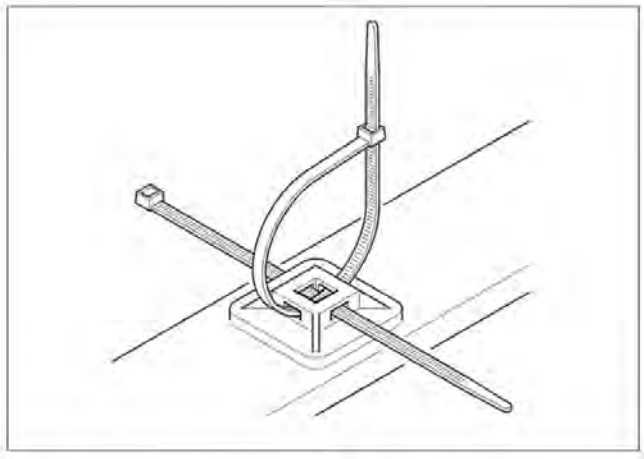

Supporto adesivo

Fascette autobloccanti

		Serie TIES
		839.
Descrizione	**Dimensione**	**Elementi per il fissaggio delle fascette**
SUPPORTO A TASSELLO	7÷8mm	**839.39/101** 100/1000

		Serie TIES
		839.
Descrizione	**Dimensione**	**Elementi per il fissaggio delle fascette**
SUPPORTO A INNESTO	6,4mm max	**839.39/102** 100/1000

Adatto per fascette con larghezza max 4,8mm.

		Serie TIES
		839.
Descrizione	**Dimensione**	**Elementi per il fissaggio delle fascette**
SUPPORTO ANTIVIBRANTE	15,5x22,5mm	**839.39/103** 100/1000

Adatto per fascette con larghezza max 4,8mm.

Elementi di fissaggio

		Serie FIXO		
		845.		
Descrizione	**Dimensione**	**Ganci a molla per soffitto**		
GANCIO A MOLLA	BARRA FILETTATA (THREADED BAR)			**845.46/2** 50/500
	OCCHIELLO (EYELET)	**845.46** 50/500		
	VITE (SCREW)		**845.46/1** 50/1000	

Installazione: chiudere i bracci e introdurli in un foro praticato nel solaio (ø 12mm). Appena introdotti i bracci si aprono e restano ancorati agli alveoli dei laterizi.
In metallo.

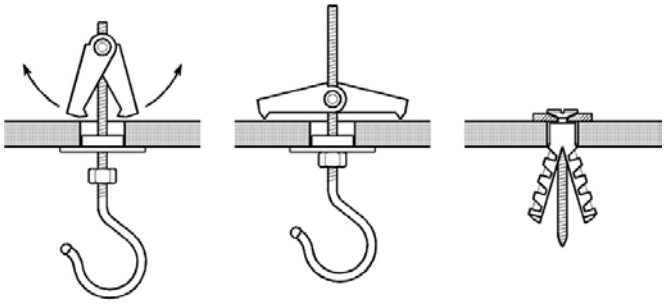

Serie FIXO
Ganci a molla - Tasselli ad espansione

Tasselli ad espansione

	Serie FIXO			
	846.			
	Tasselli ad espansione senza viti		**Tasselli ad espansione con viti**	
	TASSELLO		TASSELLO CON VITE	
Dimensione				
Ø10mm	**846.13-10**	100/2000	**846.14-10**	2000
Ø4mm	**846.13-4**	100/2000	**846.14-4**	2000
Ø5mm	**846.13-5**	100/2000	**846.14-5**	2000
Ø6mm	**846.13-6**	100/2000	**846.14-6**	2000
Ø7mm	**846.13-7**	100/2000	**846.14-7**	2000
Ø8mm	**846.13-8**	100/2000	**846.14-8**	2000

Serie universali per tutti i tipi di viti (legno, metallo, calcestruzzo,ecc.).
Vite in acciaio.

Accessori per INSTALLAZIONE

Serie CABLO

865.

Guaina per cavi (1 metro)

GUAINA PER CAVI

Diametro		
Ø2mm		**865.002** 200/1600
Ø3mm		**865.003** 200/1000
Ø4mm		**865.004** 200/1000
Ø5mm		**865.005** 200/1000
Ø6mm	**865.106** 200/800	**865.006** 200/600
Ø7mm		**865.007** 200/600
Ø8mm		**865.008** 200/400
Ø9mm		**865.009** 200/600
Ø10mm		**865.010** 200/400
Ø12mm		**865.012** 100/200
Ø14mm		**865.014** 100/200
Ø16mm		**865.016** 100/200
Ø18mm		**865.018** 100/200
Ø20mm		**865.020** 50/150
Ø22mm		**865.022** 50/150
Ø24mm		**865.024** 50/100
Ø26mm		**865.026** 50/100
Ø28mm		**865.028** 50/150
Ø30mm		**865.030** 50/100
Ø36mm		**865.036** 25/100
Ø40mm		**865.040** 25/50

Spessore da 0,4 a 1 mm.
In materiale plastico isolante, morbido e flessibile.

Cablaggio
Serie CABLO

Accessori per INSTALLAZIONE

	Serie CABLO
	865.
	Spiralina per cablaggio (1 metro)
	SPIRALINA
Diametro	
Ø3mm	**865.603** 25/700
Ø4mm	**865.604** 25/600
Ø6mm	**865.606** 25/500
Ø8mm	**865.608** 25/400
Ø10mm	**865.610** 25/200
Ø12mm	**865.612** 20/160
Ø14mm	**865.614** 20/120

In materiale plastico isolante, morbido e flessibile.

Graffette fissacavo e chiodi

	Serie FASTY			
	830.			
	Tipo piatto per piattina			
	GRAFFETTA			
	PIATTA			
Dimensione				
11mm	**830.30/P11**	1000	**830.30/P11G**	1000
13mm	**830.30/P13**	1000	**830.30/P13G**	1000
3,5mm	**830.30/P3**	5000	**830.30/P3G**	5000
5mm	**830.30/P5**	3000	**830.30/P5G**	3000
6mm	**830.30/P6**	5000	**830.30/P6G**	5000
8mm	**830.30/P8**	3000	**830.30/P8G**	3000

Chiodo già infilato
Chiodo in acciaio temprato e nichelato
Graffette in materiale termoplastico

Graffette fissacavo e chiodi

	Serie FASTY			
	830.			
	Tipo tondo per cavo			
	GRAFFETTA TONDA			
Ø				
Ø5mm	**830.30/5**	5000	**830.30/5G**	5000
Ø6mm	**830.30/6**	5000	**830.30/6G**	5000
Ø16mm			**830.30/16G**	5000
Ø10mm	**830.30/10**	5000	**830.30/10G**	5000
Ø12mm	**830.30/12**	3000	**830.30/12G**	3000
Ø14mm			**830.30/14G**	3000
Ø22mm			**830.30/22G**	1000
Ø28mm			**830.30/28G**	100/1000
Ø32mm			**830.30/32G**	100/1000
Ø7mm	**830.30/7**	5000	**830.30/7G**	5000
Ø8mm	**830.30/8**	5000	**830.30/8G**	5000
Ø19mm			**830.30/19G**	3000
Ø26mm			**830.30/26G**	1000
Ø3-4mm	**830.30/3-4**	5000	**830.30/3-4G**	5000

Chiodo già infilato
Chiodo in acciaio temprato e nichelato
Graffette in materiale termoplastico

		Serie FASTY
		818.
Descrizione	**Colore**	**Chiodi (busta da 100 pz.)**
CHIODO ISOLATO		**818.2** 100/1000

Chiodo già infilato
Chiodo in acciaio temprato e nichelato
Graffette in materiale termoplastico

Guide metalliche a profilo DIN

Descrizione	Dimensione	Serie RAILDIN 865. Esecuzione G - Tipo 32X15 mm (1 metro)	
GUIDA DIN ESECUZIONE G	32x15x1,5mm	**865.210**	20
	35x15x1,5mm	**865.211**	20

Profilo metallico DIN
Guida forata con asole.
Guida non forata puntinatura centrale.
Guide di supporto in acciaio per il montaggio a scatto di apparecchiature elettriche
Materiale: acciaio laminato a freddo.
Spessore zincatura: 8 micron.
Zincatura elettrolitica e successiva passivazione e colorazione bianca con zincatura esente da cromo esavalente.
Lunghezza standard barre 2m.

Descrizione	Dimensione	Serie RAILDIN 865. Esecuzione OMEGA - Tipo 35X15 mm (1 metro)	
GUIDA DIN ESECUZIONE OMEGA	35x15x1,5mm	**865.230**	20
		865.231	20

Profilo metallico DIN
Guida forata con asole.
Guida non forata puntinatura centrale.
Guide di supporto in acciaio per il montaggio a scatto di apparecchiature elettriche
Materiale: acciaio laminato a freddo.
Spessore zincatura: 8 micron.
Zincatura elettrolitica e successiva passivazione e colorazione bianca con zincatura esente da cromo esavalente.
Lunghezza standard barre 2m.

Guide metalliche a profilo DIN

		Serie RAILDIN
		865.
Descrizione	**Dimensione**	**Esecuzione OMEGA - Tipo 35X7.5 mm (1 metro)**
GUIDA DIN ESECUZIONE OMEGA	35x7,5x1mm	**865.220** 40 **865.221** 40

Profilo metallico DIN
Guida forata con asole.
Guida non forata puntinatura centrale.
Guide di supporto in acciaio per il montaggio a scatto di apparecchiature elettriche
Materiale: acciaio laminato a freddo.
Spessore zincatura: 8 micron.
Zincatura elettrolitica e successiva passivazione e colorazione bianca con zincatura esente da cromo esavalente.
Lunghezza standard barre 2m.

		Serie RAILDIN
		865.
Descrizione	**Dimensione**	**Esecuzione OMEGA - Tipo 15X5.5 mm (1 metro)**
GUIDA DIN ESECUZIONE OMEGA	15x5,5x1mm	**865.240** 100 **865.241** 100

Zincatura elettrolitica e successiva passivazione e colorazione bianca con zincatura esente da cromo esavalente.
Lunghezza standard barre 2m.

Guide metalliche a profilo DIN

		Serie RAILDIN
		865.
		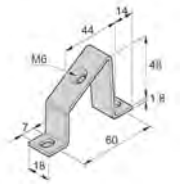
Descrizione	**Dimensione**	**Staffa di supporto**
STAFFA DI SUPPORTO	80x49x20mm	**865.200** 50/500

Zincatura elettrolitica e successiva passivazione e colorazione bianca con zincatura esente da cromo esavalente.

4.2

Morsetti

- Serie CONNECTO
  Morsetti volanti - T85
- Serie CONNECTO
  Morsettiere
- Serie CONNECTO
  Morsettiere per DOMINO - T85

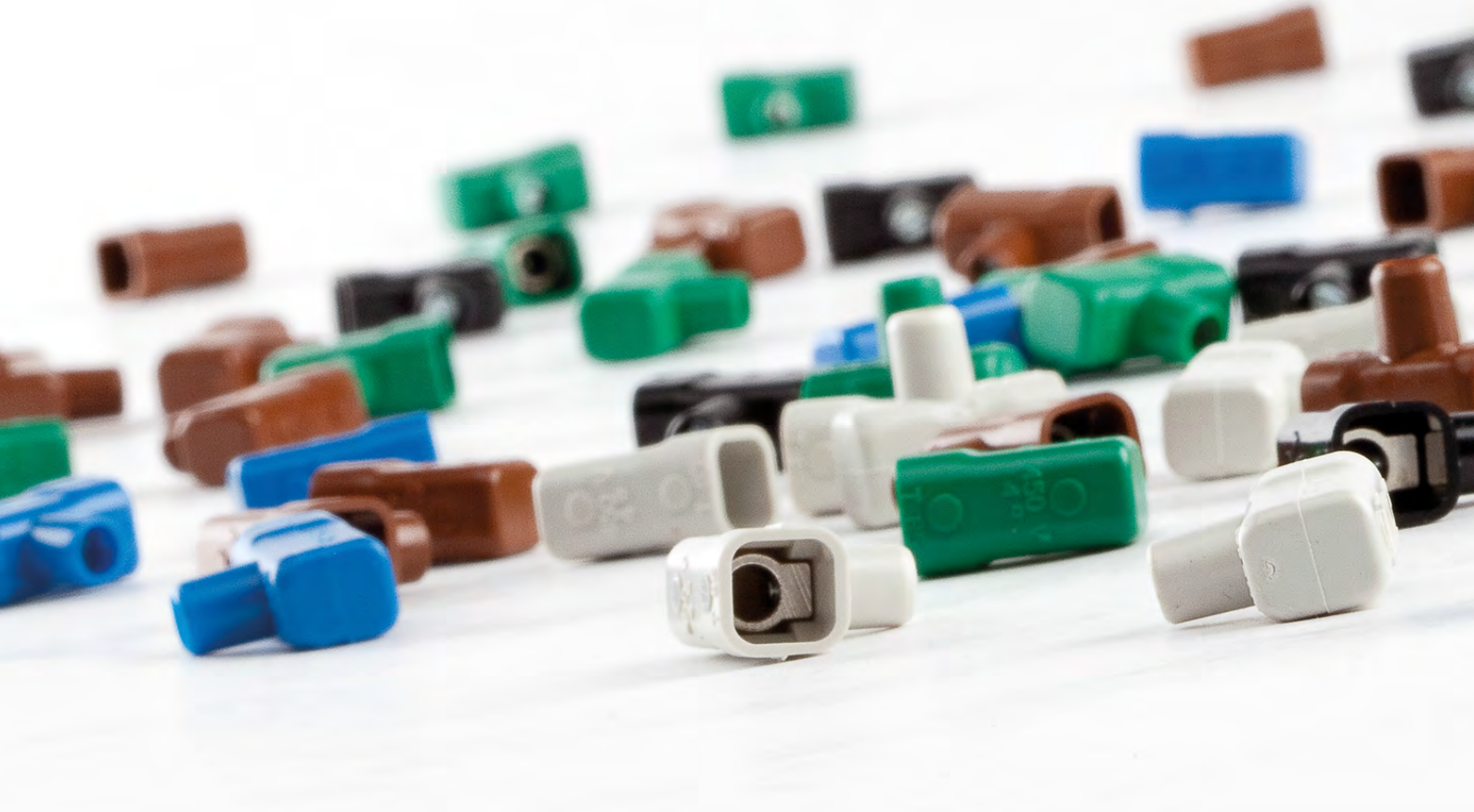

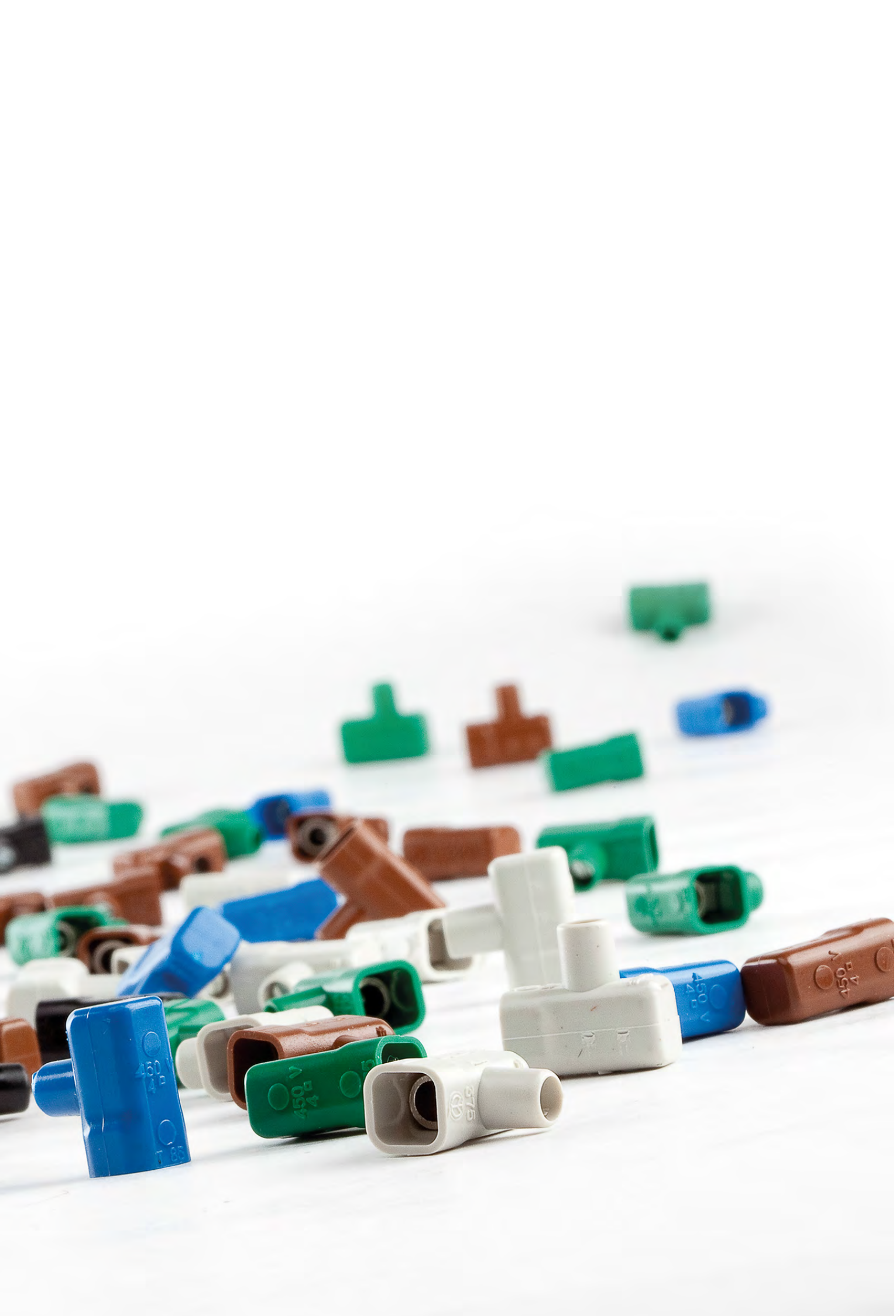

Morsetti
Serie CONNECTO

Morsetti volanti - T85

Morsetti volanti - T85

Grandezza nominale	Corrente	Volt	Colore	Serie CONNECTO 810. MORSETTO ISOLATO	
1,5mm²	17,5A	450V		**810.372/N**	600
				810.372/B	600
				810.372/G	600
				810.372/V	600
				810.372/M	600
			TRASPARENTE	**810.372/TR**	600/6000
2,5mm²	24A			**810.374/N**	1000
				810.374/B	1000
				810.374/G	1000
				810.374/V	1000
				810.374/M	1000
			TRASPARENTE	**810.374/TR**	1000/4000
4mm²	32A			**810.375/N**	1000
				810.375/B	1000
				810.375/G	1000
				810.375/V	1000
				810.375/M	1000
			TRASPARENTE	**810.375/TR**	1000
6mm²	41A			**810.376/N**	1000
				810.376/B	1000
				810.376/G	1000
				810.376/V	1000
				810.376/M	1000
			TRASPARENTE	**810.376/TR**	1000
10mm²	57A			**810.378/N**	1000
				810.378/B	1000
				810.378/G	1000
				810.378/V	1000
				810.378/M	1000
			TRASPARENTE	**810.378/TR**	1000
16mm²	76A			**810.379/N**	500
				810.379/B	500
				810.379/G	500
				810.379/V	500
				810.379/M	500
				810.379/TR	500
25mm²	101A		TRASPARENTE	**810.425/TR**	100
35mm²	125A			**810.435/TR**	250

Morsetti volanti - T85

				Serie CONNECTO
				810.

Morsetti volanti - T85 [ASSORTITI]

Grandezza nominale	Corrente	Volt	Colore	MORSETTO ISOLATO	
1,5mm²	17,5A	450V	ASSORTITI	**810.372/AS**	600
2,5mm²	24A			**810.374/AS**	1000/4000
4mm²	32A			**810.375/AS**	1000
6mm²	41A			**810.376/AS**	1000
10mm²	57A			**810.378/AS**	1000
16mm²	76A			**810.379/AS**	500

Negli assortiti è escluso il trasparente.

Serie CONNECTO
I morsetti volanti Scame sono disponibili con la parte isolante sia trasparente che colorata; quelli trasparenti hanno il vantaggio di facilitare il controllo visivo di una connessione corretta mentre i colorati hanno il vantaggio di consentire una più rapida identificazione dei circuiti.

Morsetti
Serie CONNECTO

Morsetti volanti - T85

				Serie CONNECTO
				812.
				Morsetti a stecca da 10 poli (prezzo per stecca)
Grandezza nominale	**Dimensione**	**Passo**	**Colore**	MORSETTO A STECCA
1,5mm²	96mm	9,8mm	TRASPARENTE	**812.372** 200
2,5mm²	120mm	12,2mm		**812.374** 400
4mm²				**812.375** 400
6mm²	145mm	14,7mm		**812.376** 200
10mm²	168mm	17mm		**812.378** 150
16mm²	211mm	21,3mm		**812.379** 60

Morsetti unipolari a più vie - T85

				Serie CONNECTO		
				817.		
				2 VIE		
Numero vie	**Grandezza nominale**	**Volt**	**Dimensione**	MORSETTO A PIU' VIE		
2 VIE	2x6mm²	450V	23x31x24mm	**817.0602** 650		
	2x16mm²		33x28x24mm		**817.1602** 270	
	2x35mm²		35x46x30mm			**817.3502** 160

Grado di protezione IP20.
Morsetti a mantello.
Tensione nominale 450V~
Viti imperdibili
Autoestinguenza secondo IEC 60695-2-1 850°C.
Custodia in tecnopolimero
Temperatura massima di esercizio continuo 85°C.

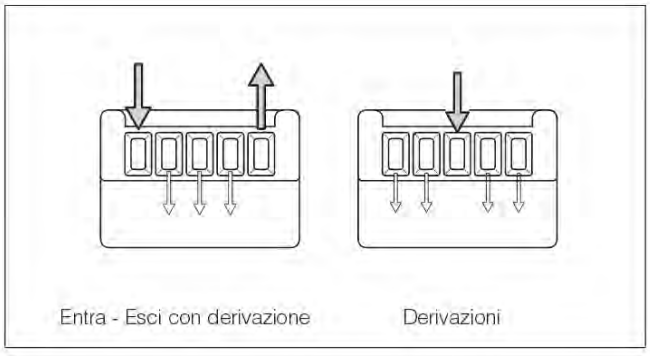

Entra-esci con derivazione

Morsetti
Serie CONNECTO

Morsetti unipolari a più vie - T85

				Serie CONNECTO		
				817.		
				3 VIE		
Numero vie	**Grandezza nominale**	**Volt**	**Dimensione**	MORSETTO A PIU' VIE		
3 VIE	3x6mm²	450V	31x31x24mm	**817.0603** 400		
	3x16mm²		45x28x24mm		**817.1603** 270	
	3x35mm²		49x46x30mm			**817.3503** 260

Grado di protezione IP20.
Morsetti a mantello.
Tensione nominale 450V~
Viti imperdibili
Autoestinguenza secondo IEC 60695-2-1 850°C.
Custodia in tecnopolimero
Temperatura massima di esercizio continuo 85°C.

				Serie CONNECTO	
				817.	
				5 VIE	
Numero vie	**Grandezza nominale**	**Volt**	**Dimensione**	MORSETTO A PIU' VIE	
5 VIE	5x6mm²	450V	49x31x24mm	**817.0605** 270	
	5x16mm²		71x38x24mm		**817.1605** 260

Grado di protezione IP20.
Morsetti a mantello.
Tensione nominale 450V~
Viti imperdibili
Autoestinguenza secondo IEC 60695-2-1 850°C.
Custodia in tecnopolimero
Temperatura massima di esercizio continuo 85°C.

Morsetti unipolari a più vie - T85

	Serie CONNECTO
	817.

6 VIE

Numero vie	Grandezza nominale	Volt	Dimensione	MORSETTO A PIU' VIE			
6 VIE	4x6mm² 2x16mm²	450V	66x38x24mm	**817.1606C**	260		
	4x16mm² 2x35mm²		83x46x30mm			**817.3506C**	120

Grado di protezione IP20.
Morsetti a mantello.
Tensione nominale 450V~
Viti imperdibili
Autoestinguenza secondo IEC 60695-2-1 850°C.
Custodia in tecnopolimero
Temperatura massima di esercizio continuo 85°C.

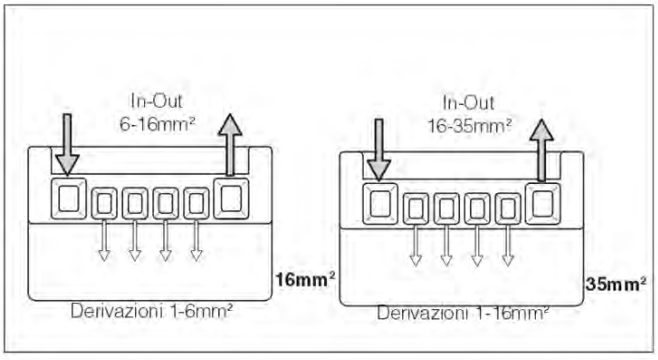

Derivazioni

Morsetti
Serie CONNECTO

Morsetti unipolari a più vie - T85

	Serie CONNECTO
	817.
Descrizione	**Volt**	**Accessori**
SUPPORTO GUIDA DIN	450V	**817.001** 10/500

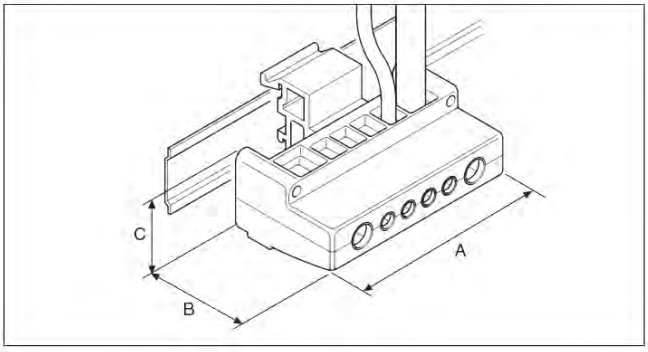

Supporto per guide DIN
Il supporto per guide DIN è unico per tutte le versioni di morsetti unipolari a più vie ed è predisposto per il fissaggio a scatto su guide "OMEGA" e "G". Lo sgancio dalla guida è con cacciavite.

Morsettiere

							Serie CONNECTO 815.	
Descrizione	**Grandezza nominale**	**Volt**	**Dimensione**	**Passo**	**Ø foro di fissaggio**	**Colore**	**Morsettiera T85**	
MORSETTIERA T85	2,5mm²	250V	95,5x15,5x16mm	8mm	2,6mm		**815.2361B**	50/800
							815.2361	50/800
	4mm²	450V	120x16,6x17,4mm	10mm	3,5mm		**815.2362B**	50/400
							815.2362	50/400
	6mm²						**815.23625B**	50/400
							815.23625	50/400
	10mm²		138x23,5x20,5mm	11,5mm			**815.2363B**	25/300
							815.2363	25/300
	16mm²		174x30x24mm	14,5mm	4,3mm		**815.2364B**	25/150
							815.2364	25/150
	25mm²	750V	210x38x36mm	17,5mm			**815.2365B**	15/60
							815.2365	15/60
	35mm²		264x46x39mm	22mm	5,5mm		**815.2366B**	10/40
							815.2366	10/40

Autoestinguenza secondo IEC 60695-2-1 850°C.
Custodia in tecnopolimero
Temperatura massima di esercizio continuo 85°C.
Morsetti in ottone nichelato
Poli 12
Viti a bussola imperdibil in acciaio zincato

Morsetti
Serie CONNECTO

Morsettiere

							Serie CONNECTO	
							815.	

Descrizione	Grandezza nominale	Volt	Dimensione	Passo	Ø foro di fissaggio	Colore	Morsettiera T140	
MORSETTIERA T140	2,5mm²	250V	95,5x15,5x16mm	8mm	2,6mm	TRASPARENTE	**815.1361**	50/800
	4mm²	450V	120x16,6x17,4mm	10mm	3,5mm		**815.1362**	50/400
	6mm²						**815.13625**	50/400
	10mm²		138x23,5x20,5mm	11,5mm			**815.1363**	25/300
	16mm²		174x30x24mm	14,5mm	4,3mm		**815.1364**	25/150
	25mm²	750V	210x38x36mm	17,5mm			**815.1365**	15/60
	35mm²		264x46x39mm	22mm	5,5mm		**815.1366**	10/40

Temperatura massima di esercizio continuo 140°C.
Autoestinguenza secondo IEC 60695-2-1 850°C.
Custodia in tecnopolimero
Morsetti in ottone nichelato
Poli 12
Viti a bussola imperdibil in acciaio zincato

Morsettiere per DOMINO - T85

			ACCESSORI INVOLUCRI 654.
Descrizione	**Note**	**IP**	**Morsettiera senza supporto isolante**
MORSETTIERA	DOMINO IP40 - MBOX2 3 - BLOCK4	IP00	**654.0349** 10/100

Capacita di connessione della morsettiera: 1x (5x10mm² e 5x16mm²).
Per conduttori di messa a terra e di neutro.

				ACCESSORI INVOLUCRI 654.	
Descrizione	**Note**	**Colore**	**IP**	**Morsettiera con attacco per guida DIN - IP20**	
MORSETTIERA	ORIZZONTALE		IP20		**654.0359** 1/10
	VERTICALE			**654.0358** 1/10	

Capacita di connessione della morsettiera: 1x (5x10mm² e 5x16mm²).
Morsettiera Fase R-S-T e terra/neutro

Morsettiera isolata modulare - IP20

				ACCESSORI INVOLUCRI 654.	
Descrizione	**Note**	**Colore**	**IP**	**x1**	
MORSETTIERA	DOMINIO IP66 - 4 DIN		IP20		**654.0365** 10
	DOMINIO IP66 - 8 DIN			**654.0363** 1/10	

Fissate a scatto su un supporto isolante per la connessione di cavi unipolari.
Per conduttori di messa a terra, di neutro e di fase.

Morsetti
Serie CONNECTO

Morsettiera isolata modulare - IP20

	ACCESSORI INVOLUCRI
	654.

Descrizione	Dimensione	Note	Colore	IP	x2	
MORSETTIERA	DOMINIO IP40 - 8 DIN	DOMINIO IP66 - 12 24 DIN		IP20	**654.0361** [1]	1/10
					654.0361C [2]	10

[1] Rimane lo spazio per un'altra morsettiera aggiuntiva

[2] Morsettiera completa, fornita con 1 morsettiera aggiuntiva art. 654.0360.
Fissate a scatto su un supporto isolante per la connessione di cavi unipolari.
Per conduttori di messa a terra, di neutro e di fase.

	ACCESSORI INVOLUCRI
	654.

Descrizione	Dimensione	Note	Colore	IP	x3	
MORSETTIERA	DOMINIO IP40 - 12 18 24 36 54	DOMINIO IP66 - 16 32 48 64 DIN		IP20	**654.0362** [1]	1/10
					654.0362C [2]	10

[1] Rimane lo spazio per altre 2 morsettiere aggiuntive

[2] Morsettiera completa, fornita con 2 morsettiere aggiuntive art. 654.0360.
Fissate a scatto su un supporto isolante per la connessione di cavi unipolari.
Per conduttori di messa a terra, di neutro e di fase.

Morsettiera isolata modulare - IP20

					ACCESSORI INVOLUCRI	
					654.	
Descrizione	**Dimensione**	**Note**	**Colore**	**IP**	**x4**	
MORSETTIERA	DOMINIO IP40 - 18 36 54 DIN	-		IP20	**654.0364** [1]	1/10
					654.0364C [2]	10

[1] Rimane lo spazio per altre 3 morsettiere aggiuntive

[2] Morsettiera completa, fornita con 3 morsettiere aggiuntive art. 654.0360.
Fissate a scatto su un supporto isolante per la connessione di cavi unipolari.
Per conduttori di messa a terra, di neutro e di fase.

				ACCESSORI INVOLUCRI	
				654.	
Descrizione	**Note**	**Colore**	**IP**	**Aggiuntiva**	
MORSETTIERA	EXTRA		IP20	**654.0360**	1/10

Fissate a scatto su un supporto isolante per la connessione di cavi unipolari.
Per conduttori di messa a terra, di neutro e di fase.

4.3

Tubo

- Serie FIXER
  Elementi per il FISSAGGIO dei tubi
- Serie TUBE
  Elementi di RACCORDO
- Serie SMART
  Accessori per tubo portacavo IP66/67

In materiale termoplastico autoestinguente >> Clips tube

			Serie FIXER
			860.
Descrizione	**Colore**	**Ø**	**A scatto**
CLIPS TUBE A SCATTO		Ø16mm	**860.1316/G** 1000
		Ø20mm	**860.1320/G** 1000
		Ø25mm	**860.1325/G** 800
		Ø32mm	**860.1332/G** 800
		Ø40mm	**860.1340/G** 400
		Ø50mm	**860.1350/G** 250

			Serie FIXER
			860.
Descrizione	**Colore**	**Ø**	**A collare**
CLIPS TUBE A COLLARE		Ø16mm	**860.1516** 1000
		Ø20mm	**860.1520** 1000
		Ø25mm	**860.1525** 800
		Ø32mm	**860.1532** 500
		Ø40mm	**860.1540** 400
		Ø50mm	**860.1550** 250

In materiale termoplastico autoestinguente >> Clips tube

			Serie FIXER 860.	
Descrizione	**Colore**	**Ø**	**A scatto con tassello e vite**	
CLIPS TUBE A SCATTO		Ø16mm	**860.2016**	1000
		Ø20mm	**860.2020**	1000
		Ø25mm	**860.2025**	800
		Ø32mm	**860.2032**	400

Viti in acciaio zincato.

			Serie FIXER 860.	
Descrizione	**Colore**	**Ø**	**A fascetta**	
CLIPS TUBE A FASCETTA		Ø13-32mm	**860.1616**	100/1000
		Ø40-63mm	**860.1640**	100/500

			Serie FIXER 860.	
Descrizione	**Colore**	**Ø**	**A morsa fissatubo/ fissaguaina**	
CLIPS TUBE A MORSA		Ø16-20mm	**860.01620**	100/1200
		Ø25-32mm	**860.02532**	50/600
		Ø40-50mm	**860.04050**	40/320

Tubo

Serie FIXER

In acciaio zincato

Serie FIXER

820.

Ø	Collari Con base filettata M6		Graffette - Serie normale		Graffette - Serie pesante		Cavallotti	
	COLLARE		GRAFFETTA				CAVALLOTTO	
Ø10-11mm	**820.610**	1000	**820.710**	1000	**820.710/P**	1000	**820.810**	1000
Ø12-13mm	**820.612**	1000	**820.712**	1000	**820.712/P**	1000	**820.813**	1000
Ø14-15mm	**820.614**	1000	**820.714**	1000	**820.714/P**	1000		
Ø16-17mm	**820.616**	1000	**820.716**	1000	**820.716/P**	1000	**820.816**	1000
Ø19-20mm	**820.620**	1000	**820.720**	1000	**820.720/P**	1000	**820.819**	1000
Ø21-22mm	**820.622**	1000	**820.722**	1000	**820.722/P**	1000	**820.822**	1000
Ø25-26mm	**820.625**	1000	**820.725**	1000	**820.725/P**	1000	**820.826**	1000
Ø31-32mm	**820.632**	1000			**820.732/P**	1000	**820.832**	1000
Ø38-40mm	**820.640**	1000			**820.740/P**	500	**820.838**	1000
Ø48-50mm	**820.650**	400			**820.750/P**	500	**820.850**	500
Ø28-29mm	**820.628**	1000					**820.828**	1000

Zincatura elettrolitica e successiva passivazione e colorazione bianca con zincatura esente da cromo esavalente.
In acciaio zincato

IP40 >> Ispezionabili

			Serie TUBE	
			860.	
			Curve ispezionabili in due pezzi	**Giunti ispezionabili a T in due pezzi**
IP	**Colore**	**Ø**	CURVA ISPEZIONABILE	GIUNTO A T ISPEZIONABILE
IP40		Ø16mm	**860.1116/G** 50/800	**860.1216/G** 50/800
		Ø20mm	**860.1120/G** 50/600	**860.1220/G** 50/400
		Ø25mm	**860.1125/G** 50/400	**860.1225/G** 25/300
		Ø32mm	**860.1132/G** 25/200	**860.1232/G** 20/160

IP40 >> Monoblocco

			Serie TUBE		
			862.		
			Giunti	**Giunti per tubi corrugati**	**Curve a 90°**
IP	**Colore**	**Ø**	GIUNTO		CURVA A 90°
IP40		Ø16mm	**862.1016/G** 100/1200		**862.916/G** 50/800
		Ø20mm	**862.1020/G** 100/800		**862.920/G** 50/400
		Ø25mm	**862.1025/G** 50/600		**862.925/G** 25/200
		Ø32mm	**862.1032/G** 25/300		**862.932/G** 25/150
		Ø40mm	**862.1040/G** 20/160		**862.940/G** 15/60
		Ø50mm	**862.1050/G** 20/120		**862.950/G** 10/40
	TRASPARENTE	Ø16mm		**862.1916** 100/2000	
		Ø20mm		**862.1920** 100/1200	
		Ø25mm		**862.1925** 50/700	
		Ø32mm		**862.1932** 25/400	
		Ø40mm		**862.1940** 300	
		Ø50mm		**862.1950** 150	

Tubo
Serie TUBE

IP65 >> Curve

			Serie TUBE		
			864.		
			Curve flessibili	**Curve 90°**	**Giunti lineari**
IP	**Colore**	**Ø**	CURVA FLESSIBILE	CURVA A 90°	GIUNTO
IP65		Ø16mm	**864.2016** 50	**864.216** 50/600	**864.316** 50/800
		Ø20mm	**864.2020** 50	**864.220** 50/400	**864.320** 50/600
		Ø25mm	**864.2025** 50	**864.225** 25/200	**864.325** 50/400
		Ø32mm	**864.2032** 25	**864.232** 25/100	**864.332** 25/200
		Ø40mm	**864.2040** 25	**864.240** 15/60	**864.340** 20/160
		Ø50mm	**864.2050** 15	**864.250** 10/40	**864.350** 10/80

La guarnizione interna garantisce il grado di protezione anche in caso di dilatazioni conseguenti a variazioni termiche.
In materiale termoplastico rigido, isolante, autoestinguente.

IP65 >> Giunti per raccordo tubo rigido - scatola

				Serie TUBE	
				864.	
				Giunti per raccordo tubo rigido - scatola	**Giunti flessibili per raccordo tubo rigido - scatola**
IP	**Colore**	**Uscita cavo**	**Ø**	GIUNTO	CURVA FLESSIBILE
IP65		M16X1,5	Ø16mm	**864.516** 50/800	**864.9016** 50
		M20X1,5	Ø20mm	**864.520** 50/600	**864.9020** 50
		M25X1,5	Ø25mm	**864.525** 50/400	**864.9025** 50
		M32X1,5	Ø32mm	**864.532** 25/300	**864.9032** 25
		M40X1,5	Ø40mm	**864.540** 25/200	**864.9040** 25
		M50X1,5	Ø50mm	**864.550** 15/120	**864.9050** 15

La guarnizione interna garantisce il grado di protezione anche in caso di dilatazioni conseguenti a variazioni termiche.
Forniti completi di ghiera filettata e relativa guarnizione.

IP65 >> Giunti per raccordo tubo rigido - guaina a spirale

				Serie TUBE			
				864.			
				Giunti per raccordo tubo rigido - guaina a spirale flessibile		Giunti per raccordo tubo rigido - guaina a spirale	
IP	Colore	Uscita cavo	Ø	GIUNTO			
IP65		M12X1,5	Ø16mm	**864.7016**	50/800	**864.716**	50/800
		M16X1,5		**864.8016**	50/600	**864.816**	50/600
			Ø20mm	**864.7020**	50/600	**864.720**	50/600
		M20X1,5		**864.8020**	50/400	**864.820**	50/400
			Ø25mm	**864.7025**	50/400	**864.725**	50/400
		M25X1,5		**864.8025**	25/200	**864.825**	25/200
			Ø32mm	**864.7032**	25/200	**864.732**	25/200
		M32X1,5		**864.8032**	20/160	**864.832**	20/160
			Ø40mm	**864.7040**	20/160	**864.740**	20/160
		M40X1,5		**864.8040**	15/120	**864.840**	15/120
			Ø50mm	**864.7050**	15/120	**864.750**	15/120
		M50X1,5		**864.8050**	10/80	**864.850**	10/80

La guarnizione interna garantisce il grado di protezione anche in caso di dilatazioni conseguenti a variazioni termiche.

Tubo
Serie TUBE

IP65 >> Giunti per raccordo scatola - guaina a spirale

				Serie TUBE			
				864.			
				Giunti per raccordo scatola - guaina a spirale (con cuffia)		**Giunti per raccordo scatola - guaina a spirale**	
IP	**Colore**	**Uscita cavo**	**Ø**	GIUNTO			
IP65		M16X1,5	Ø10mm			**864.651**	50/1200
			Ø12mm	**864.0653**	50/1200	**864.653**	50/1200
		M20X1,5	Ø16mm	**864.0655**	50/800	**864.655**	50/800
		M25X1,5	Ø20mm	**864.0657**	50/400	**864.657**	50/400
		M32X1,5	Ø25mm	**864.0659**	25/300	**864.659**	25/300
		M40X1,5	Ø32mm	**864.0661**	25/200	**864.661**	25/200
		M50X1,5	Ø40mm	**864.0663**	15/120	**864.663**	15/120
		M63X1,5	Ø50mm	**864.0665**	10/80	**864.665**	10/80
		PG11	Ø12mm	**864.0601**	50/1200	**864.601**	50/1200
		PG13,5	Ø16mm	**864.0605**	50/800	**864.605**	50/800
			Ø12mm	**864.0603**	50/1200	**864.603**	50/1200
		PG16	Ø16mm	**864.0606**	50/800	**864.606**	50/800
		PG21	Ø20mm	**864.0607**	50/400	**864.607**	50/400
		PG29	Ø25mm	**864.0609**	25/300	**864.609**	25/300
		PG36	Ø32mm	**864.0611**	20/160	**864.611**	25/200

Forniti completi di ghiera filettata e relativa guarnizione.

Serie TUBE
Giunto flessibile per raccordo scatola-guaina

Accessori per tubo portacavo IP66/67

Serie SMART

866.

Ø	Curve 90°		Giunti lineari		Giunti per raccordo tubo rigido - scatola		Giunti per raccordo tubo rigido - guaina a spirale	
	CURVA A 90°		GIUNTO LINEARE IP66/IP67		GIUNTO		GIUNTO IP66	
Ø16mm	**866.216**	10/200	**866.316**	10/200	**866.516**	10/240	**866.816**	10/240
Ø20mm	**866.220**	10/200	**866.320**	10/200	**866.520**	10/240	**866.820**	10/240
Ø25mm	**866.225**	10/160	**866.325**	10/160	**866.525**	10/200	**866.825**	10/200
Ø32mm	**866.232**	10/100	**866.332**	10/100	**866.532**	10/100	**866.832**	10/100
Ø40mm	**866.240**	5/50	**866.340**	5/50	**866.540**	5/60	**866.840**	5/60
Ø50mm	**866.250**	5/30	**866.350**	5/30	**866.550**	5/40	**866.850**	5/40

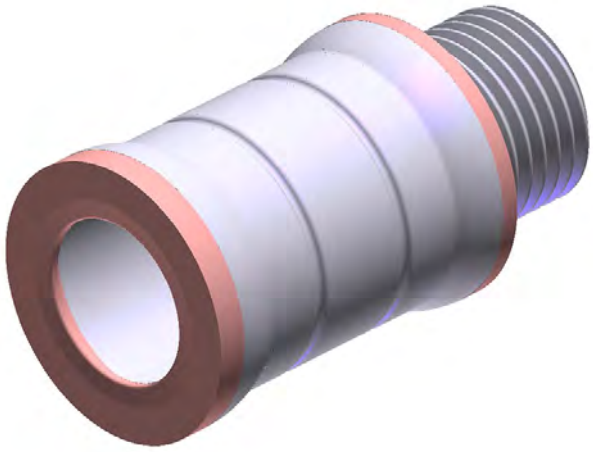

Guarnizione co-stampata
L'utilizzo di un sistema di co-stampaggio consente alla guarnizione in tecnopolimero di risultare un prolungamento del corpo del prodotto e di mimetizzarsi con il tubo, oltre a fornire una maggiore tenuta del grado di protezione e un più facile inserimento dei raccordi, senza schiacciare e deformare la Guarnizione.

4.4 Canali

- Serie WADO - Minicanali
- Serie WADO - Battiscopa
- Serie WADO - Canali portacavi e porta-apparecchi
- Serie WADO - Canalette per cablaggio
- Serie WADO - Canali per condizionamento

Canali

Serie WADO - Minicanali

Minicanale adesivo

			Serie WADO - Minicanali	
			876.	
Colore	Dimensione	N° scomparti	Coperchio a cerniera (1 metro)	
	12x12mm	1 VIA	**876.1212AD**	90
	12x7mm		**876.1207AD**	160
	16x12mm		**876.1612AD**	70

Tipo di posa: da parete o da soffitto.
Smontabilita senza attrezzo
Lunghezza standard barre 2m.

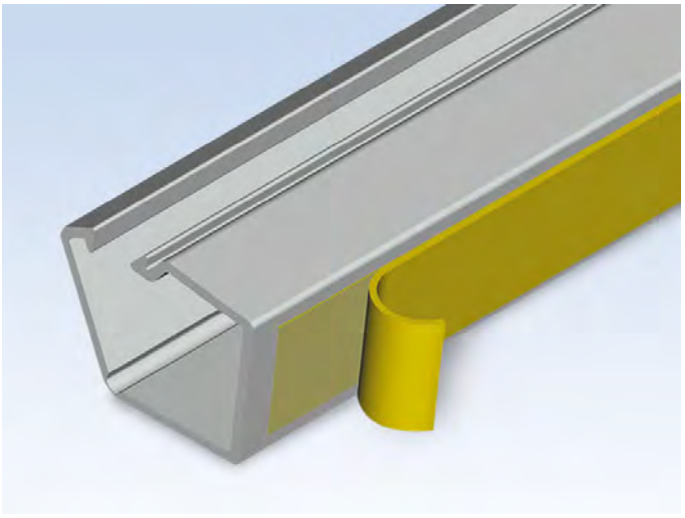

Il fondo del minicanale ha una striscia di pellicola biadesiva che permette il fissaggio su superfici lisce e ben pulite.

COPERCHIO
Coperchio a cerniera

COPERCHIO
Coperchio awolgente

COPERCHIO
Coperchio standard

Minicanale

			Serie WADO - Minicanali			
			876.			
Colore	Dimensione	N° scomparti	Coperchio standard (1 metro)		Con coperchio avvolgente (1 metro)	
	20x10mm	1 VIA	**876.2010**	80		
	20x15mm	1 VIA	**876.2015**	50	**876.2015AV**	50
	30x15mm	1 VIA	**876.3015**	60	**876.3015AV**	60
	40x10mm	2 VIE	**876.4010**	72		
	40x15mm	2 VIE	**876.4015**	48	**876.4015AV**	48
	40x20mm	1 VIA	**876.4021**	36		
	40x20mm	2 VIE	**876.4020**	36	**876.4020AV**	36
	60x20mm	3 VIE	**876.6020**	32	**876.6020AV**	32
	20x10mm	1 VIA	**876.2010G**	80		
	20x15mm	1 VIA	**876.2015G**	50		
	30x15mm	1 VIA	**876.3015G**	60		
	40x10mm	2 VIE	**876.4010G**	72		
	40x15mm	2 VIE	**876.4015G**	48		
	40x20mm	1 VIA	**876.4021G**	36		
	40x20mm	2 VIE	**876.4020G**	36		
	60x20mm	3 VIE	**876.6020G**	32		

Lunghezza standard barre 2m.

Accessori >> Angoli

			Serie WADO - Minicanali		
			876.		
Colore	**Dimensione**	**N° scomparti**	**Angolo esterno**	**Angolo interno**	**Angolo piano**
	20x10mm	1 VIA	**876.AE2010** 30	**876.AI2010** 30	**876.AP2010** 30
	20x15mm	1 VIA	**876.AE2015** 30	**876.AI2015** 30	**876.AP2015** 30
	30x15mm	1 VIA	**876.AE3015** 30	**876.AI3015** 30	**876.AP3015** 30
	40x10mm	2 VIE	**876.AE4010** 30	**876.AI4010** 30	**876.AP4010** 30
	40x15mm	2 VIE	**876.AE4015** 30	**876.AI4015** 30	**876.AP4015** 30
	40x20mm	2 VIE	**876.AE4020** 30	**876.AI4020** 30	**876.AP4020** 30
	60x20mm	3 VIE	**876.AE6020** 30	**876.AI6020** 30	**876.AP6020** 30
	20x10mm	1 VIA	**876.AE2010G** 30	**876.AI2010G** 30	**876.AP2010G** 30
	20x15mm	1 VIA	**876.AE2015G** 30	**876.AI2015G** 30	**876.AP2015G** 30
	30x15mm	1 VIA	**876.AE3015G** 30	**876.AI3015G** 30	**876.AP3015G** 30
	40x10mm	2 VIE	**876.AE4010G** 30	**876.AI4010G** 30	**876.AP4010G** 30
	40x15mm	2 VIE	**876.AE4015G** 30	**876.AI4015G** 30	**876.AP4015G** 30
	40x20mm	2 VIE	**876.AE4020G** 30	**876.AI4020G** 30	**876.AP4020G** 30
	60x20mm	3 VIE	**876.AE6020G** 30	**876.AI6020G** 30	**876.AP6020G** 30

Accessori >> Adattatori

			Serie WADO - Minicanali			
			876.			
Colore	**Dimensione**	**N° scomparti**	**Adattatore lineare**		**Adattatore terminale**	
	20x10mm	1 VIA	**876.AL2010**	30	**876.AT2010**	30
	20x15mm	1 VIA	**876.AL2015**	30	**876.AT2015**	30
	30x15mm	1 VIA	**876.AL3015**	30	**876.AT3015**	30
	40x10mm	1 VIA	**876.AL4010**	6/30		
		2 VIE			**876.AT4010**	30
	40x15mm	1 VIA	**876.AL4015**	6/30		
		2 VIE			**876.AT4015**	30
	40x20mm	1 VIA	**876.AL4020**	6/30		
		2 VIE			**876.AT4020**	30
	60x20mm	1 VIA	**876.AL6020**	6/30		
		3 VIE			**876.AT6020**	30
	20x10mm	1 VIA	**876.AL2010G**	30	**876.AT2010G**	30
	20x15mm	1 VIA	**876.AL2015G**	30	**876.AT2015G**	30
	30x15mm	1 VIA	**876.AL3015G**	30	**876.AT3015G**	30
	40x10mm	1 VIA	**876.AL4010G**	6/30		
		2 VIE			**876.AT4010G**	30
	40x15mm	1 VIA	**876.AL4015G**	6/30		
		2 VIE			**876.AT4015G**	30
	40x20mm	1 VIA	**876.AL4020G**	6/30		
		2 VIE			**876.AT4020G**	30
	60x20mm	1 VIA	**876.AL6020G**	6/30		
		3 VIE			**876.AT6020G**	30

Accessori >> Raccordi

			Serie WADO - Minicanali		
			876.		
Colore	Dimensione	N° scomparti	Giunto a "T"	Giunto lineare	Tappo terminale
	20x10mm	1 VIA	**876.GT2010** 30	**876.GU2010** 30	**876.TT2010** 30
	20x15mm	1 VIA	**876.GT2015** 30	**876.GU2015** 30	**876.TT2015** 30
	30x15mm	1 VIA	**876.GT3015** 30	**876.GU3015** 30	**876.TT3015** 30
	40x10mm	2 VIE	**876.GT4010** 30	**876.GU4010** 30	**876.TT4010** 30
	40x15mm	2 VIE	**876.GT4015** 30	**876.GU4015** 30	**876.TT4015** 30
	40x20mm	2 VIE	**876.GT4020** 30	**876.GU4020** 30	**876.TT4020** 30
	60x20mm	3 VIE	**876.GT6020** 30	**876.GU6020** 30	**876.TT6020** 30
	20x10mm	1 VIA	**876.GT2010G** 30	**876.GU2010G** 30	**876.TT2010G** 30
	20x15mm	1 VIA	**876.GT2015G** 30	**876.GU2015G** 30	**876.TT2015G** 30
	30x15mm	1 VIA	**876.GT3015G** 30	**876.GU3015G** 30	**876.TT3015G** 30
	40x10mm	2 VIE	**876.GT4010G** 30	**876.GU4010G** 30	**876.TT4010G** 30
	40x15mm	2 VIE	**876.GT4015G** 30	**876.GU4015G** 30	**876.TT4015G** 30
	40x20mm	2 VIE	**876.GT4020G** 30	**876.GU4020G** 30	**876.TT4020G** 30
	60x20mm	3 VIE	**876.GT6020G** 30	**876.GU6020G** 30	**876.TT6020G** 30

Accessori >> Altri

				Serie WADO - Minicanali	
				876.	
Colore	Dimensione	N° scomparti	Ø	Raccordo con tubo Ø 16 mm	Traversino fermacavo
	20x10mm	1 VIA	Ø16mm	**876.RT2010** 30	
	20x15mm	1 VIA	Ø16mm	**876.RT2015** 30	
	20x15mm	1 VIA			**876.TF20** 30
	30x15mm	1 VIA			**876.TF30** 30
	40x15mm	2 VIE			**876.TF40** 30
	60x20mm	3 VIE			**876.TF60** 30
	20x10mm	1 VIA	Ø16mm	**876.RT2010G** 30	
	20x15mm	1 VIA	Ø16mm	**876.RT2015G** 30	

Scatole

			Serie WADO - Minicanali 876.	
Colore	**Dimensione**	**Interasse**	**Scatole porta apparecchi**	
	100x100x35mm	55mm	**876.PA5530** [1]	10
	100x100x43mm	60mm	**876.PA6040** [2]	10
	100x100x53mm		**876.PA6050** [2]	10
	142x100x43mm	83,5mm	**876.PA8040** [3]	10
	142x100x53mm		**876.PA8050** [3]	10
	100x100x35mm	55mm	**876.PA5530G** [1]	10
	100x100x43mm	60mm	**876.PA6040G** [2]	10
	100x100x53mm		**876.PA6050G** [2]	10
	142x100x43mm	83,5mm	**876.PA8040G** [3]	10
	142x100x53mm		**876.PA8050G** [3]	10

[1] Adatto per accessori Serie OTEO di LEGRAND®.

[2] Composte da una base ed un coperchio perforato adatte ad accogliere portafrutti di interasse 60mm.

[3] Composte da una base ed un coperchio perforato adatte ad accogliere portafrutti di interasse 83,5mm.

Idonee per il montaggio su tutti i minicanali Scame Serie Wado.

Combinate con l'apposito adattatore terminale (AT) o adattatore lineare (AL), velocizzano le operazioni di installazione e perfezionano il raccordo con il minicanale, per ottenere un risultato elegante con un'estetica gradevole e priva di imperfezioni.

		Serie WADO - Minicanali 876.	
Colore	**Interasse**	**Kit di derivazione**	
	60mm	**876.PK60**	10
	83,5mm	**876.PK80**	10
	60mm	**876.PK60G**	10
	83,5mm	**876.PK80G**	10

Il kit comprende un coperchio e un accessorio per la separazione dei circuiti.

Abbinato alla scatola porta apparecchi consente di realizzare una capiente scatola di derivazione.

Fissaggio a scatto

Canali

Serie WADO - Minicanali

Scatole

		Serie WADO - Minicanali	
		876.	
Colore	**Dimensione**	**Scatole di derivazione**	
	67x67mm	**876.SA70**	10
		876.SA70G	10

Compatta e di dimensioni contenute, fornita con accessorio per la separazione dei circuiti.
Ideale per derivare minicanali fino alla misura 40x20mm, ma con le stesse caratteristiche delle scatole PK60 e PK80.
Vite in acciaio classe 4,8 e zincatura passivata gialla ≥ 5µ.

	Serie WADO - Minicanali	
	876.	
Colore	**Ø**	**Tasselli**
	Ø4mm	**876.PK04** 1000

Collare svasato.
Applicazione rapida con pochi colpi di martello.
Foratura passante attraverso l'oggetto da fissare.
Corpo in poliammide e vite speciale a chiodo premontata con impronta a croce.
Vite in acciaio classe 4,8 e zincatura passivata gialla ≥ 5µ.

Canale >> Canale battiscopa/cornice

			Serie WADO - Battiscopa			
			879.			
Colore	**Dimensione**	**N° scomparti**	**80mm (1 metro)**		**120mm (1 metro)**	
	80mm	3 VIE	**879.0080**	20		
	120mm	5 VIE			**879.0120**	20
	80mm	3 VIE	**879.0080M**	20		
	120mm	5 VIE			**879.0120M**	20
	80mm	3 VIE	**879.0080A**	20		
	120mm	5 VIE			**879.0120A**	20

Lunghezza standard barre 2m.

Canale

		Serie WADO - Battiscopa	
		879.	
Colore	**Dimensione**	**Canale soprapavimento (1 metro)**	
	70mm	**879.0007**	20
		879.0007G	20
		879.0007M	20
		879.0007A	20

Resistenti all'invecchiamento.
Tipo di posa: a pavimento, a parete, a soffitto.
Smontabilita con attrezzo.
Tensione nominale di impiego 1000V~.
Resistenza all'urto 2J.
Lunghezza standard barre 2m.
In materiale termoplastico rigido, isolante, autoestinguente.

Canali

Serie WADO - Battiscopa

Accessori >> Angoli

Serie WADO - Battiscopa

879.

Colore	Dimensione	N° scomparti	Angolo esterno variabile		Angolo interno variabile		Angolo piano		Angolo piano variabile	
	80mm	3 VIE	**879.AE0080**	10	**879.AI0080**	10	**879.AP0080**	10		
	120mm	5 VIE	**879.AE0120**	10	**879.AI0120**	10			**879.AV0120**	10
	80mm	3 VIE	**879.AE0080M**	10	**879.AI0080M**	10	**879.AP0080M**	10		
	120mm	5 VIE	**879.AE0120M**	10	**879.AI0120M**	10			**879.AV0120M**	10
	80mm	3 VIE	**879.AE0080A**	10	**879.AI0080A**	10	**879.AP0080A**	10		
	120mm	5 VIE	**879.AE0120A**	10	**879.AI0120A**	10			**879.AV0120A**	10

Accessori >> Giunti

Serie WADO - Battiscopa

879.

Colore	Dimensione	N° scomparti	Derivazione a "T" per minicanali		Derivazione a "T" per canale soprapavimento		Derivazione a "T"		Giunto lineare	
	80mm	3 VIE	**879.GM0080**	10	**879.GS0080**	10	**879.GT0080**	10	**879.GU0080**	10
	120mm	5 VIE	**879.GM0120**	10	**879.GS0120**	10	**879.GT0120**	10	**879.GU0120**	10
	80mm	3 VIE	**879.GM0080M**	10	**879.GS0080M**	10	**879.GT0080M**	10	**879.GU0080M**	10
	120mm	5 VIE	**879.GM0120M**	10	**879.GS0120M**	10	**879.GT0120M**	10	**879.GU0120M**	10
	80mm	3 VIE	**879.GM0080A**	10	**879.GS0080A**	10	**879.GT0080A**	10	**879.GU0080A**	10
	120mm	5 VIE	**879.GM0120A**	10	**879.GS0120A**	10	**879.GT0120A**	10	**879.GU0120A**	10

Accessori >> Coperchietto di chiusura

			Serie WADO - Battiscopa					
			879.					
Colore	**Dimensione**	**N° scomparti**	**Coperchietto di chiusura cieco**		**Coperchietto di chiusura - Con uscita per battiscopa 80**		**Coperchietto di chiusura - Con uscita per minicanali**	
	80mm	3 VIE	**879.CC0080**	10				
	120mm	5 VIE	**879.CC0120**	10	**879.CC0121**	10	**879.CC0122**	10
	80mm	3 VIE	**879.CC0080M**	10				
	120mm	5 VIE	**879.CC0120M**	10	**879.CC0121M**	10	**879.CC0122M**	10
	80mm	3 VIE	**879.CC0080A**	10				
	120mm	5 VIE	**879.CC0120A**	10	**879.CC0121A**	10	**879.CC0122A**	10

Accessori >> Terminali

			Serie WADO - Battiscopa			
			879.			
Colore	**Dimensione**	**N° scomparti**	**Terminale passaggio muro**		**Tappo terminale**	
	80mm	3 VIE	**879.TM0080**	5	**879.TT0080**	10
	120mm	5 VIE	**879.TM0120**	5	**879.TT0120**	10
	80mm	3 VIE	**879.TM0080M**	5	**879.TT0080M**	10
	120mm	5 VIE	**879.TM0120M**	5	**879.TT0120M**	10
	80mm	3 VIE	**879.TM0080A**	5	**879.TT0080A**	10
	120mm	5 VIE	**879.TM0120A**	5	**879.TT0120A**	10

Accessori

			Serie WADO - Battiscopa	
			879.	
Colore	**Dimensione**	**N° scomparti**	**Accessorio per presa telefonica**	
	80mm	3 VIE	**879.TE80**	5
			879.TE80M	5
			879.TE80A	5

Per scatola 3 moduli

	Serie WADO - Battiscopa	
	879.	
Colore	**Traversino fermacavo**	
	879.TF80	30

		Serie WADO - Battiscopa	
		879.	
Colore	**Dimensione**	**Copriscomparto (1 metro)**	
	80-120mm	**879.CP80**	20/200

Lunghezza standard barre 2m.

Scatole porta apparecchi

			Serie WADO - Battiscopa	
			879.	
Colore	Dimensione	Interasse	Orizzontale - 2 moduli Interasse 60 mm	
	80mm (h53mm)	60mm	**879.PA6050**	5
	120mm (h53mm)		**879.PA6051**	5
	80mm (h53mm)		**879.PA6050M**	5
	120mm (h53mm)		**879.PA6051M**	5
	80mm (h53mm)		**879.PA6050A**	5
	120mm (h53mm)		**879.PA6051A**	5

Accessori

	Serie WADO - Battiscopa	
	879.	
Colore	Giunto a T per canale soprapavimento	
	879.GT0007	10
	879.GT0007G	10
	879.GT0007M	10
	879.GT0007A	10

Scatole porta apparecchi

Colore	Dimensione	Interasse	Serie WADO - Battiscopa 879. Orizzontale - 3 moduli Interasse 83.5 mm	
	80mm (h43mm)	83,5mm	**879.PA8040**	5
	80mm (h53mm)		**879.PA8050**	5
	120mm (h53mm)		**879.PA8051**	5
	80mm (h43mm)		**879.PA8040M**	5
	80mm (h53mm)		**879.PA8050M**	5
	120mm (h53mm)		**879.PA8051M**	5
	80mm (h43mm)		**879.PA8040A**	5
	80mm (h53mm)		**879.PA8050A**	5
	120mm (h53mm)		**879.PA8051A**	5

Colore	Dimensione	Interasse	Serie WADO - Battiscopa 879. Orizzontale - 4 moduli Interasse 108.5 mm	
	80mm (h53mm)	108,5mm	**879.PA8450**	5
	120mm (h53mm)		**879.PA8451**	5
	80mm (h53mm)		**879.PA8450M**	5
	120mm (h53mm)		**879.PA8451M**	5
	80mm (h53mm)		**879.PA8450A**	5
	120mm (h53mm)		**879.PA8451A**	5

Scatole porta apparecchi

Colore	Dimensione	Interasse	Serie WADO - Battiscopa 879. Orizzontale - 6 moduli Interasse 120 mm	
	80mm (h53mm)	120mm	**879.PA9050**	5
	120mm (h53mm)		**879.PA9051**	5
	80mm (h53mm)		**879.PA9050M**	5
	120mm (h53mm)		**879.PA9051M**	5
	80mm (h53mm)		**879.PA9050A**	5
	120mm (h53mm)		**879.PA9051A**	5

Colore	Dimensione	Interasse	Serie WADO - Battiscopa 879. Verticale - 3 moduli Interasse 83.5 mm	
	80mm (h43mm)	83,5mm	**879.PB8040**	5
	80mm (h53mm)		**879.PB8050**	5
	80mm (h43mm)		**879.PB8040M**	5
	80mm (h53mm)		**879.PB8050M**	5
	80mm (h43mm)		**879.PB8040A**	5
	80mm (h53mm)		**879.PB8050A**	5

Scatole porta apparecchi

		Serie WADO - Battiscopa 879.	
Colore	**Interasse**	**Coperchio di derivazione**	
	60mm	**879.PD60**	5/30
	83,5mm	**879.PD80**	5/30
	60mm	**879.PD60M**	5/30
	83,5mm	**879.PD80M**	5/30
	60mm	**879.PD60A**	5/30
	83,5mm	**879.PD80A**	5/30

Abbinato alla scatola porta apparecchi consente di realizzare una capiente scatola di derivazione.
Fissaggio a scatto

	Serie WADO - Minicanali 876.	
Colore	**Ø**	**Tasselli**
	Ø5mm	**876.PK05** 1000
	Ø6mm	**876.PK06** 1000

Collare svasato.
Applicazione rapida con pochi colpi di martello.
Foratura passante attraverso l'oggetto da fissare.
Corpo in poliammide e vite speciale a chiodo premontata con impronta a croce.
Vite in acciaio classe 4,8 e zincatura passivata gialla ≥ 5µ.

Canali portacavi e porta-apparecchi

Serie WADO - Canali

872.

Colore	Dimensione	N° scomparti	Canali portacavi (1 metro)		Canali portacavi e porta-apparecchi (1 metro)	
	40x40mm	1 VIA	**872.04040** [1]	60		
	60x40mm	3 VIE	**872.06040** [1]	40		
	60x60mm		**872.06060** [1]	32		
	80x60mm		**872.08060** [1]	24		
	100x60mm				**872.10060** [2]	18
	100x80mm		**872.10080** [1]	16		
	150x60mm	5 VIE			**872.15060** [2]	12
	150x80mm				**872.15080** [2]	8
	200x80mm	7 VIE			**872.20080** [2]	8

[1] Separatore da installare mediante apposito elemento di fissaggio componenti sul fondo (TE).

[2] Ciascuna barra e completa di tre traversini fermacavo di irrigidimento.
Lunghezza standard barre 2m.

Angoli

Serie WADO - Canali

872.

Dimensione	N° scomparti	Angolo esterno		Angolo interno		Angolo piano	
40x40mm	1 VIA	**872.AE04040**	10/60	**872.AI04040**	10/60	**872.AP04040**	10/120
60x40mm	3 VIE	**872.AE06040**	10/40	**872.AI06040**	10/60	**872.AP06040**	10/60
60x60mm		**872.AE06060**	10/40	**872.AI06060**	10/40	**872.AP06060**	10/40
80x60mm		**872.AE08060**	10/30	**872.AI08060**	10/30	**872.AP08060**	10/20
100x60mm		**872.AE10060**	8/16	**872.AI10060**	10/30	**872.AP10060**	1/20
100x80mm		**872.AE10080**	8/16	**872.AI10080**	10/20	**872.AP10080**	10/20
150x60mm	5 VIE	**872.AE15060**	1/6	**872.AI15060**	1/8	**872.AP15060**	1/12
150x80mm		**872.AE15080**	1/6	**872.AI15080**	1/6	**872.AP15080**	1/9
200x80mm	7 VIE	**872.AE20080**	1/4	**872.AI20080**	1/4	**872.AP20080**	1/6

Accessori

		Serie WADO - Canali			
		872.			
		Giunto lineare coprigiunzione		Tappo terminale	
Dimensione	**N° scomparti**				
40x40mm	1 VIA			**872.TT04040**	20
60x40mm	3 VIE			**872.TT06040**	20
60x60mm				**872.TT06060**	20
80x60mm				**872.TT08060**	20
100mm		**872.GU100**	20		
100x60mm	3 VIE			**872.TT10060**	20
100x80mm				**872.TT10080**	20
150mm		**872.GU150**	20		
150x60mm	5 VIE			**872.TT15060**	20
150x80mm				**872.TT15080**	20
200mm		**872.GU200**	20		
200x80mm	7 VIE			**872.TT20080**	20
40mm		**872.GU040**	20		
60mm		**872.GU060**	20		
80mm		**872.GU080**	20		

Giunti

	Serie WADO - Canali						
	872.						
	Giunto lineare		**Giunto piano**		**Giunto a "T"**		**Giunto variabile**
Dimensione							
40mm			**872.GP40**	20	**872.GT40**	20	
60mm			**872.GP60**	20	**872.GT60**	10	
80mm			**872.GP80**	20	**872.GT80**	10	
	872.GL02	10					**872.GV02** [1]	10

[1] Da applicare sui fianchi del canale

Scatole e placche >> Scatola per derivazioni piane

		Serie WADO - Canali	
		872.	
		Scatola per derivazioni piane	**Scatola centralino per interruttori modulari**
Dimensione	**Modularità**		
40mm		**872.SA40** 1/10	
60mm		**872.SA60** 1/4	
	4 DIN		**872.SC01** 1/9
	10 DIN		**872.SC02** 1/10

Scatole e placche >> Scatola portafrutti 60mm

		Serie WADO - Canali		
		872.		
		Scatola portafrutti interasse 60 mm	**Scatola telefonica interasse 60 mm**	**Placca per scatola interasse 60mm**
Dimensione	**Interasse**			
80mm	60mm			**872.PB080** 20
100mm				**872.PB100** 15
150mm				**872.PB150** 15
200mm				**872.PB200** 10
		872.PB02 [1] 1/30	**872.PB04** [1] 1/20	

[1] Nota: per le misure 80x60 e 100x80 utilizzare l'apposito accessorio di fissaggio sul fondo.

Scatole e placche >> Scatola portafrutti 83,5mm

Serie WADO - Canali

872.

Dimensione	Interasse	Scatola portafrutti interasse 83,5 mm		Placca per scatola interasse 83,5 mm	
80mm	83,5mm			**872.PA080**	20
100mm				**872.PA100**	15
150mm				**872.PA150**	15
200mm				**872.PA200**	10
		872.PA02 [1]	1/20		

[1] Nota: per le misure 80x60 e 100x80 utilizzare l'apposito accessorio di fissaggio sul fondo.

Scatole e placche >> Scatola per prese IEC

Serie WADO - Canali

872.

Dimensione	Scatola per prese IEC		Placca per prese IEC		Placca per interruttori modulari 6 DIN	
80mm			**872.PC080**	20		
100mm			**872.PC100**	15		
150mm			**872.PC150**	15	**872.PD150**	10
200mm			**872.PC200**	10	**872.PD200**	10
	872.PC02	1/30				

Supporti e traverse

Serie WADO - Canali

872.

Supporto apparecchiature

Dimensione		
60-80mm	**872.TA02**	1/10

Traversino supporto apparecchi civili

Dimensione		
100mm	**872.TB100**	20
150mm	**872.TB150**	20

Fermacavo a collare

Dimensione		
100x60mm	**872.TC10060**	10/120
100x80mm	**872.TC10080**	10/120

Traversino fermacavo e di irrigidimento

Dimensione		
100mm	**872.TF100**	20
150mm	**872.TF150**	20
200mm	**872.TF200**	20

Complementi

Serie WADO - Canali

872.

Separatore (1 metro)

Dimensione			
40mm	**872.CS40** [1]	100
60mm	**872.CS60** [1]	72

Mensola a parete

Dimensione		
40÷100mm	**872.MP01**	20/80
150÷200mm	**872.MP02**	1/20

Elemento di fissaggio componenti sul fondo

Dimensione		
100mm	**872.TE100**	20
60mm	**872.TE060**	20
80mm	**872.TE080**	20

[1] Lunghezza standard barre 2m.

Canali

Serie WADO - Canalette per cablaggio

			Serie WADO - Cablaggio			
			874.			
			Passo ridotto [4/6/4] (1 metro)		Passo normale [8/12/8 - 6/8/6] (1 metro)	
Dimensione	**N° scomparti**	**Altezza cava**				
80x60mm	1 VIA	50mm	**874.R8060**	24	**874.8060**	24
100x40mm		30mm	**874.R0040**	24	**874.0040**	24
100x60mm		50mm	**874.R0060**	20	**874.0060**	20
100x80mm		68mm	**874.R0080**	16	**874.0080**	16
120x40mm		30mm	**874.R0240**	20	**874.0240**	20
120x60mm		50mm	**874.R0260**	14	**874.0260**	14
120x80mm		68mm	**874.R0280**	12	**874.0280**	12
25x30mm		23,5mm	**874.R2530**	58	**874.2530** [1]	58
25x40mm		30mm	**874.R2540**	48	**874.2540**	48
25x60mm		50mm	**874.R2560**	34	**874.2560**	34
25x80mm		68mm	**874.R2580**	28	**874.2580**	28
40x30mm		23,5mm	**874.R4030**	38	**874.4030** [1]	38
40x40mm		30mm	**874.R4040**	30	**874.4040**	30
40x60mm		50mm	**874.R4060**	22	**874.4060**	22
40x80mm		68mm	**874.R4080**	36	**874.4080**	36
60x40mm		30mm	**874.R6040**	40	**874.6040**	40
60x60mm		50mm	**874.R6060**	32	**874.6060**	32
60x80mm		68mm	**874.R6080**	24	**874.6080**	24
80x40mm		30mm	**874.R8040**	32	**874.8040**	32
80x80mm		68mm	**874.R8080**	16	**874.8080**	16

[1] Per canale h 30 passo 6/8/6.
Lunghezza standard barre 2m.

PASSO
Passo normale

PASSO
Passo ridotto

		Serie WADO - Condizionamento	
		871.	
Colore	**Dimensione**	**Canale (1 metro)**	
	60x45mm	**871.060**	24
	80x60mm	**871.080**	16
	110x75mm	**871.110**	8

Lunghezza standard barre 2m.

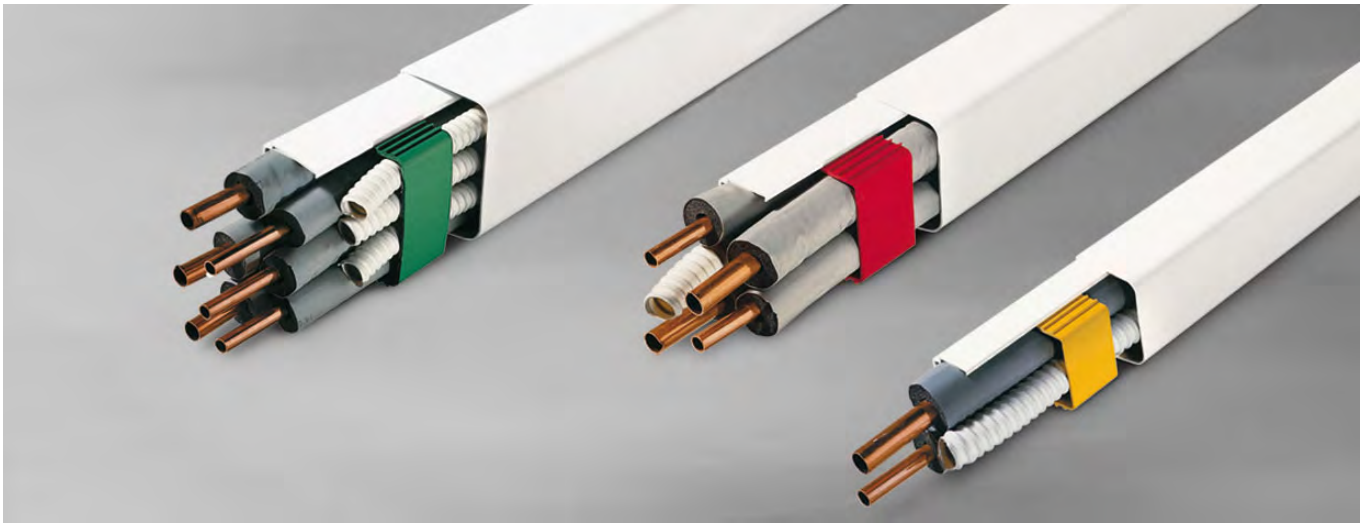

Canali

Serie WADO - Canali per condizionamento

Angoli (interno-esterno)

		Serie WADO - Condizionamento							
		871.							
Colore	**Dimensione**	**Angolo esterno**		**Angolo esterno variabile**		**Angolo interno**		**Angolo interno variabile**	
	60x45mm	**871.AE060**	12	**871.AEV060**	8	**871.AI060**	8	**871.AIV060**	6
	80x60mm	**871.AE080**	9	**871.AEV080**	6	**871.AI080**	6	**871.AIV080**	4
	110x75mm	**871.AE110**	6			**871.AI110**	4		

Angoli (piano-verticale)

		Serie WADO - Condizionamento							
		871.							
Colore	**Dimensione**	**Angolo piano**		**Angolo piano variabile**		**Angolo verticale destro**		**Angolo verticale sinistro**	
	60x45mm	**871.AP060**	10	**871.APV060**	8	**871.AVD060**	6	**871.AVS060**	6
	80x60mm	**871.AP080**	8	**871.APV080**	6	**871.AVD080**	4	**871.AVS080**	4
	110x75mm	**871.AP110**	6						

Giunti

		Serie WADO - Condizionamento							
		871.							
Colore	**Dimensione**	**Curve a muro**		**Giunto flessibile**		**Giunto a "T"**		**Giunto lineare**	
	60x45mm	**871.CM060**	9	**871.GF060**	6			**871.GU060**	30
	80x60mm	**871.CM080**	6	**871.GF080**	4	**871.GT080**	4	**871.GU080**	30
	110x75mm	**871.CM110**	4			**871.GT110**	2	**871.GU110**	20

Terminali

		Serie WADO - Condizionamento 871.			
Colore	**Dimensione**	**Terminale a muro**		**Tappo terminale**	
	60x45mm	**871.TM060**	10	**871.TT060**	12
	80x60mm	**871.TM080**	8	**871.TT080**	9
	110x75mm	**871.TM110**	8		

		Serie WADO - Condizionamento 871.	
Colore	**Dimensione**	**Traversino fermatubo**	
	80x60mm	**871.TF080**	30
	60x45mm	**871.TF060**	30
	110x75mm	**871.TF110**	20

Canali

Serie WADO - Canali per condizionamento

Complementi

		Serie WADO - Condizionamento		
		871.		
Colore	**Dimensione**	**Raccordo**	**Scatola da incasso**	**Riduzioni**
	540x85mm		**871.PA85** [2] 15	
		871.GY16 [1] 20	**871.PK85** [3] 5	
	110-->80mm			**871.RD080** 8
	80-->60mm			**871.RD060** 12

[1] A 2 vie per tubo spiralato
[2] Con scarica condensa
[3] Coperchio per scatola

Fissaggi

		Serie WADO - Condizionamento	
		871.	
Colore	**Dimensione**	**Basi**	
	U-0350mm	**871.SP035**	2
	U-0450mm	**871.SP045**	2
	U-1000mm	**871.SP100**	4
		871.SP001	24

Fissaggi

		Serie WADO - Condizionamento	
		871.	
Colore	**Dimensione**	**Staffe (fissaggio standard)**	
	max 100kg	**871.MP100** 1	
	max 140kg		**871.MP140** 1

2 pezzi

		Serie WADO - Condizionamento	
		871.	
Dimensione	**Ø**	**Kit fissaggio antivibrante**	
h20mm	Ø30mm	**871.AV101**	
h40mm	Ø40mm		**871.AV201** **871.AV202**

4 pezzi

SCAME
electrical solutions

CATALOGO GENERALE 2016-2018

schede tecniche

Indice

Informazioni tecniche generali
(in ordine alfabetico)

A

Serie ADAPTO
Adattatori industriali

Serie ADVANCE 2
Prese da parete con dispositivo di blocco

Sistema ADVANCE 2
Contenitori modulari

Sistema ADVANCE-GRP
Prese da parete con dispositivo di blocco

Sistema ADVANCE-GRP[AMR]
Automated meter reading

Serie ADVANCE-GRP[EX]

Serie ADVANCE-GRP[GD]

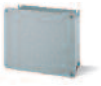
Serie ALUBOX
Cassette di derivazione in lega di alluminio

Serie ALUBOX-EX

Serie AUTOROLLER
Avvolgicavo automatico

Serie AZZURRA
Spine e prese per uso domestico

B

Serie BEEBOX
Quadri da parete vuoti

Serie BLOCK
Quadri di distribuzione

Serie BLUELINE
Spine e prese per uso domestico

C

Serie CABLO
Disponibile solo sul sito internet www.scame.com

Serie COMMAND
Interruttori di manovra

Serie CONNECTO
Dispositivi di connessione

Serie CUBIK
Scatole di derivazione da parete

Serie CUBOX
Scatole di derivazione da parete

D

Serie DATATEL
Componenti per impianti telefonici, TV/SAT e cat.5

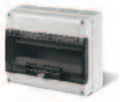
Serie DOMINO
Centralini e contenitori

Serie DOMO
Prese per uso domestico

Serie DOMOPLUS
Prese standard domestico IP66 a spina inserita

E

Serie EASYBOX
Quadri di distribuzione stagni

Serie EMERGENCY
Centralini di emergenza

Serie ENERBOX
Quadri di distribuzione

Serie EUREKA
Spine e prese per uso industriale

Serie EUREKA[PIN&SLEEVE]
Spine e prese per uso industriale

Serie EVOLUTION
Frutti per uso domestico

F

Serie FASTY
Disponibile solo sul sito internet www.scame.com

Serie FIXER
Elementi di fissaggio

Serie FIXO
Disponibile solo sul sito internet www.scame.com

Serie FLAT
Centralini filomuro

G

Serie GLENO
Disponibile solo sul sito internet www.scame.com

Serie GOMMA
Quadri di distribuzione

Serie HALE
Apparecchi di illuminazione portatili

H

Serie HAN
Connettori di potenza

Serie HYDRA
Apparecchi di illuminazione per installazione fissa

I

Serie IEC309
Disponibile solo sul sito internet www.scame.com

Serie ISOLATORS-AL
Sezionatori in involucri in alluminio - 16A-160A

Serie ISOLATORS-EX

Serie ISOLATORS-EX[GD]

Serie ISOLATORS-HD
Sezionatori in involucri in materiale termoplastico ad alte prestazioni per impegni gravosi 20A-40A

Serie ISOLATORS-HR
Sezionatori in involucri in metallo con porta incernierata - alti amperaggi - 200A-1600A

Serie ISOLATORS-INOX
Sezionatori in involucri in acciaio INOX 16A-160A

Serie ISOLATORS-PH
Sezionatori in corrente continua in involucri in materiale termoplastico per applicazioni fotovoltaiche 10A-40A (800V DC)

Serie ISOLATORS-SWITCH
Commutatori in cassetta I/0/II 16A-160A

Vedi catalogo dedicato

Indice

Serie ISOLATORS-TP
Sezionatori in involucri
in materiale termoplastico
16A-160A

K

Serie KIOSK
Erogatori di energia

L

Serie LIBERA

Serie LUX
Portalampada

Serie LV-LUX
Disponibile solo sul sito
internet www.scame.com

M

Serie MBOX
Quadri di distribuzione

Serie MEGA
Quadri di distribuzione

Serie MIZAR
Apparecchi di illuminazione
per installazione fissa

Serie MOBIL
Disponibile solo sul sito
internet www.scame.com

O

Serie OMNIA
Prese con dispositivo
di blocco

Sistema OMNIA
Sistema modulare
da incasso e da parete

Serie OMNIAPLUS
Prese interbloccate per uso
domestico

Serie OPTIMA
Spine e prese per uso
industriale

Serie OPTIMA-BASE-TOP-COMBI
Prese da parete per uso industriale

Serie OPTIMA-EX

Serie OPTIMA-EX[GD]

Serie OPTIMA-HD
Spine e prese per
applicazioni gravose

Serie OPTIMA-METAL
Connettori schermati,
stagni a polvere e acqua

Serie OPTIMA-REVERSE
Spine con invertitore di fase

Serie OPTIMA-SEVEN
Spine e prese per uso industriale

P

Serie PROTECTA
Interruttori e prese stagne

R

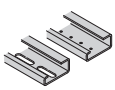

Serie RAILDIN
Disponibile solo sul sito
internet www.scame.com

Serie ROLLER
Avvolgicavo
per uso industriale,
domestico e similare

S

Serie SALVAMOTORE
Disponibile solo sul sito
internet www.scame.com

Serie SCABOX
Scatole di derivazione
da parete

Serie SICURA
Prese multiple

Serie SMART
Accessori per tubo

Serie SPYROS
Disponibile solo sul sito
internet www.scame.com

T

Serie TIES
Fascette

Serie TOP22
Dispositivi di comando

Serie TRANSFORMER
Disponibile solo sul sito
internet www.scame.com

Serie TREND
Prese multiple

Serie TRIS
Avvolgicavo per uso
domestico

Serie TUBE
Accessori per tubo

U

Serie UNEL
Spine e prese
per uso domestico

Serie UNIBOX
Connettori portafrutto

Serie UNION
Pressacavi antistrappo

Serie UNION-EX

W

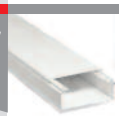

Serie WADO
Sistemi di canalizzazione

Serie WBOX
Scatole da incasso

X

Serie XENIA
Spine e prese per uso
industriale

Z

Serie ZENITH-P

Nota: tutte le schede tecniche sono disponibili anche sul sito internet www.scame.com nella sezione “Infotech”.

Vedi catalogo dedicato

Informazioni tecniche generali

GRADO DI PROTEZIONE DEGLI INVOLUCRI (CODICE IP)

Queste norme si applicano agli involucri per materiale elettrico la cui tensione nominale non supera 72,5 KV.

La seconda edizione di queste norme non varia in generale il significato dei gradi IP, ma chiarisce alcuni aspetti non evidenti sulla precedente edizione.

Secondo detta norma il grado IP può essere usato esclusivamente con le due cifre caratteristiche e con le lettere addizionali previste che hanno il seguente significato:

1^ CIFRA
Protezione delle persone contro il contatto con parti pericolose (vedi anche lettera aggiuntiva) e protezione dei materiali contro l'ingresso dei corpi solidi estranei.

IP	Corpi solidi esterni	Accesso a parti pericolose	
0			Nessuna protezione
1	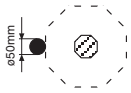	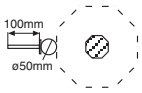	Protetto contro i corpi solidi superiori a 50 mm (esempio: contatti involontari della mano)
2	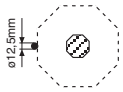	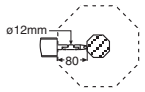	Protetto contro i corpi solidi superiori a 12 mm (esempio: dito della mano)
3	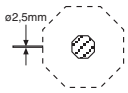	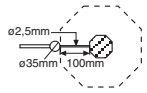	Protetto contro i corpi solidi superiori a 2,5 mm (arnesi, fili)
4	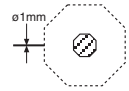		Protetto contro i corpi solidi superiori a 1 mm (arnesi fini, fili sottili)
5	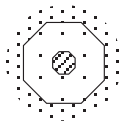	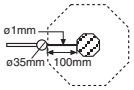	Protetto contro le polveri (nessun deposito nocivo)
6	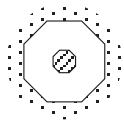		Totalmente protetto contro le polveri

2^ CIFRA
Protezione dei materiali contro l'ingresso dannoso dell'acqua.

IP	Prove	
0		Nessuna protezione
1		Protetto contro le cadute verticali di gocce d'acqua
2		Protetto contro le cadute di gocce d'acqua fino a 15° dalla verticale
3	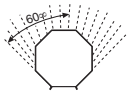	Protetto contro le cadute d'acqua a pioggia fino a 60° dalla verticale
4	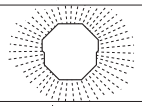	Protetto contro gli spruzzi d'acqua da tutte le direzioni
5		Protetto contro i getti d'acqua con lancia da tutte le direzioni
6	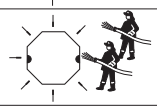	Protetto contro le proiezioni d'acqua simili a onde marine
7	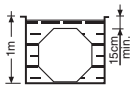	Protetto contro gli effetti dell'immersione
8		Protetto contro gli effetti della sommersione
9	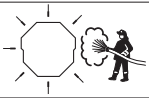	Protezione contro i getti d'acqua ad alta pressione e a temperatura elevata

LETTERA AGGIUNTIVA

Da usarsi qualora la protezione delle persone contro il contatto con parti pericolose sia superiore a quella dell'ingresso dei corpi solidi richiesta dalla prima cifra caratteristica.

Lettera		Significato
A	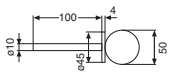	Protetto contro l'accesso con il dorso della mano. Il calibro di accessibilità di diametro 50 mm deve mantenere un'adeguata distanza dalle parti pericolose
B	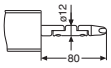	Protetto contro l'accesso con un **dito**. Il dito di prova articolato di diametro 12 mm e di lunghezza di 80 mm deve mantenere un'adeguata distanza dalle parti pericolose
C	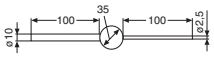	Protetto contro l'accesso con un **attrezzo**. Il calibro di accessibilità di diametro 2,5 mm e di lunghezza 100 mm deve mantenere un'adeguata distanza dalle parti pericolose
D	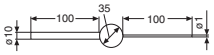	Protetto contro l'accesso con un **filo**. Il calibro di accessibilità di diametro 1,0 mm e di lunghezza 100 mm deve mantenere un'adeguata distanza dalle parti pericolose

LETTERA SUPPLEMENTARE

Da usarsi per fornire ulteriori informazioni relative al materiale.

Lettera	Significato
H	Apparecchiatura ad alta tensione
M	Provato contro gli effetti dannosi dovuti all'ingresso d'acqua, quando le parti mobili dell'apparecchiatura (per es. rotore di una macchina rotante) sono in moto
S	Provato per gli effetti dannosi dovuti all'ingresso d'acqua, quando le parti mobili dell'apparecchiatura (per es. rotore di una macchina rotante) non sono in moto
W	Adatto all'uso in condizioni atmosferiche specifiche e dotato di misure o procedimenti protettivi addizionali

Informazioni tecniche generali

PRESE E SPINE PER USO INDUSTRIALE IEC 60309 TENSIONE DI IMPIEGO NOMINALE >50V

Posizione oraria

La posizione oraria h si determina con la presa vista di fronte osservando la posizione del contatto di terra rispetto al punto di riferimento principale posizionato sempre a ore 6.
Le diverse tensioni nominali inoltre si distinguono tramite diversi colori convenzionali codificati.

Riferimenti orari:

Sono disponibili tutte le versioni previste dalla normativa IEC 60 309, anche le più specifiche.

Esempi:

- uso comune ....**ore 6**
- container refrigerati.. .....**ore 3**
- installazioni marine, portuali, navali.....**ore 11**
- per corrente continua (2P+T) .....**ore 3 e 8**
- per aliment. da trasfor. di isolamento (tst).....**ore 12**
- alta frequenza da 100 a 300 Hz.....**ore 10**
- alta frequenza da 300 a 500 Hz .....**ore 2**
- tensioni particolar 100 - 130V .....**ore 4**
  480 - 500V.....**ore 7**
  600 - 690V.....**ore 5**

CODICE COLORI

Le varie tensioni d'impiego sono distinte da colori convenzionali indicati nella tabella:

Tensione nominale di esercizio V	Colore 1)
da 20 a 25	Viola
da 40 a 50	Bianco
da 100 a 130	Giallo
da 200 a 250	Blu
da 380 a 480	Rosso
da 500 a 1000	Nero

1) Per frequenza da 60Hz a 500Hz incluso, si può usare, se necessario, il colore verde in combinazione con il colore della tensione nominale di esercizio.

Posizioni orologio - Tensioni nominali IEC - Serie I

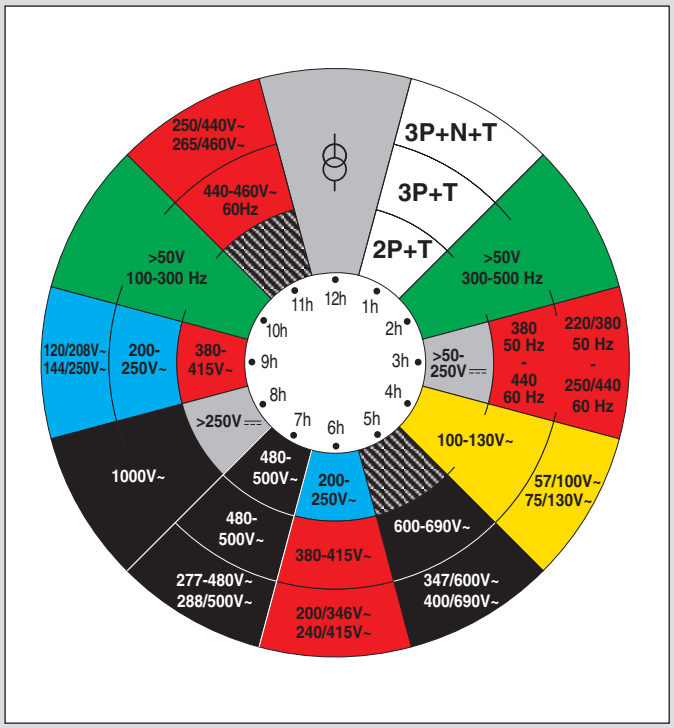

DIAGRAMMA CIRCOLARE ORARIO

Posizione oraria (**h**) del polo di terra delle prese e spine industriali di bassa tensione (>50V) secondo le EN 60 309-2 per le differenti tipologie d'impiego (polarità, tensione, frequenza, corrente).

⎓ = Alimentazione da trasformatore di isolamento

PRESA (vista frontale)

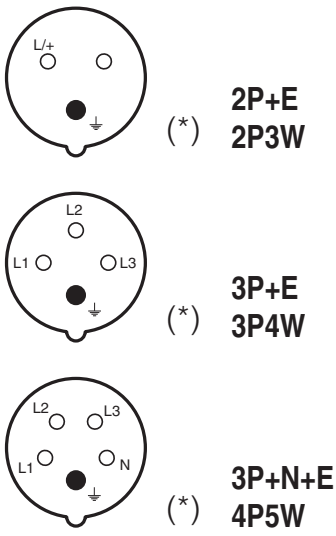

(*) Punto di riferimento principale.

TABELLA SINOTTICA DI UNIFICAZIONE SPINE E PRESE PER USO INDUSTRIALE SECONDO NORMA IEC 60309-2

Tensione nominale di impiego >50V

Numero di contatti	Poli	Frequenza Hz	Tensione di impiego V	Posizione oraria (h) contatto di terra (1)		Colore codificato
				16/20A 32/30A	63/60A 125/100A	
3 Contatti 2P3W	1P+N+T Serie II	50 e 60	100÷130	4	4	
		60	277	5	5	
	2P+T Serie I e II	50 e 60	100÷130	4	4	
			200÷250	6	6	
			380÷415	9	9	
			480÷500	7	7	
			alim. da trasf. di isol.	12	12	- (5)
		100÷300	> 50	10	10	(4)
		>300÷500	> 50	2	2	(4)
		d.c.	>50÷250	3	3	- (5)
			> 250	8	8	- (5)
4 Contatti 3P4W	2P+N+T Serie II	50 e 60	125/250	12	12	
	3P+T Serie I e II	50 e 60	100÷130	4	4	
			200÷250	9	9	
			380÷415	6	6	
		60	440÷460 (4)	11	11	
		50 e 60	480÷500	7	7	
			600÷690	5	5	
		50 60	380 440 (3)	3	3	
		50 e 60	1000	8	8	
		100÷300	> 50	10	-	(4)
		>300÷500	> 50	2	-	(4)
5 Contatti 4P5W	3P+N+T Serie I e II	50 e 60	57/100÷75/130	4	4	
			120/208÷144/250	9	9	
			200/346÷240/415	6	6	
			277/480÷288/500	7	7	
			347/600÷400/690	5	5	
		60	250/440÷265/460 (4)	11	11	
		50 60	220/380 250/440 (3)	3	3	
		50 e 60	1000	8	8	
		50 e 60	alim. da trasf. di isol.	12	12	
		100÷300	> 50	10	10	(4)
		>300÷500	> 50	2	2	(4)
TUTTI I TIPI		Tutti i tipi di tensione e/o frequenza non standardizzate con le presenti configurazioni		1	1	-

(1) le posizioni indicate con un trattino non sono unificate
(2) per container refrigerati (standard ISO)
(3) principalmente per installazioni a bordo di navi
(4) per le frequenze >60÷500Hz, può essere utilizzato, se necessario, il colore verde in combinazione con il colore della tensione d'impiego
(5) per le spine e le prese per le quali la norma EN 60309-2 fissa solo la posizione oraria (h) del contatto di terra, ma non il colore, SCAME prevede il colore grigio RAL7035

SERIE I E SERIE II

I prodotti della Serie I e Serie II sono dimensionalmente pressochè uguali, ma classificati con diverse correnti nominali. Per la Serie I le correnti sono 16A, 32A, 63A e 125A mentre per la Serie II le corrente nominali 20A, 30A, 60A e 100A.
I prodotti di Serie I sono utilizzati in tutti i paesi Europei ed in alcuni paesi sud America, in Asia, Australia e Africa, mentre i prodotti di Serie II sono utilizzati principalmente nel nord America (USA, Messico e Canada) ed in alcuni paesi del sud America.

USI SPECIFICI

• Le prese e spine SCAME per usi specifici diversi da h 4 - 6 - 9 sono prodotte solo su richiesta e non sono quindi normalmente disponibili a magazzino. Per ogni ordine è richiesto un quantitativo minimo di almeno 50 pezzi.

Informazioni tecniche generali

TABELLA SINOTTICA DI UNIFICAZIONE SPINE E PRESE PER USO INDUSTRIALE SECONDO NORMA EN 60309-2

Tensione nominale di impiego <50V

Poli	Frequenza Hz	Tensione di impiego V	Posiz. oraria (h) del punto di rifer. ausiliario 16A e 32A	Colore codificato
2P	50 e 60	20÷25	senza P.R.A.	
	50 e 60	40÷50	12	
	100÷200	20÷25 e 40÷50	4	(2)
	300		2	(2)
	400		3	(2)
	>400÷500		11	(2)
	c.c.		10	
3P	50 e 60	20÷25	senza P.R.A.	
	50 e 60	40÷50	12	
	100÷200	20÷25 e 40÷50	4	(2)
	300		2	(2)
	400		3	(2)
	>400÷500		11	(2)
	c.c.	25	8	(3)

(1) le posizioni in ore 1-8-9 sono riservate per future standarizzazioni; per ragioni costruttive non è possibile impiegare le posizioni in ore 5, 6 e 7.
(2) per le frequenze >60÷500Hz è possibile impiegare, se ritenuto necessario, il colore verde con il colore della tensione di impiego.
(3) incubatrici elettriche portatili. Utilizzo a 12Vcc o 24Vcc su ambulanze ed elicotteri.

PRESA (vista frontale)

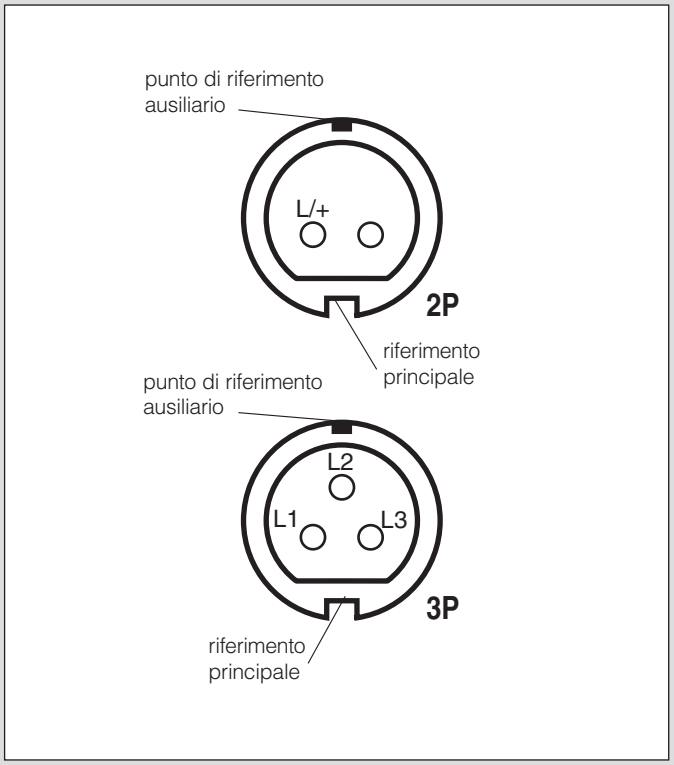

Posizione oraria
La posizione oraria h si determina con la presa vista di fronte osservando la posizione del punto di riferimento ausiliario rispetto al punto di riferimento principale posizionato sempre a ore 6.
Le diverse tensioni nominali inoltre si distinguono tramite diversi colori convenzionali codificati.

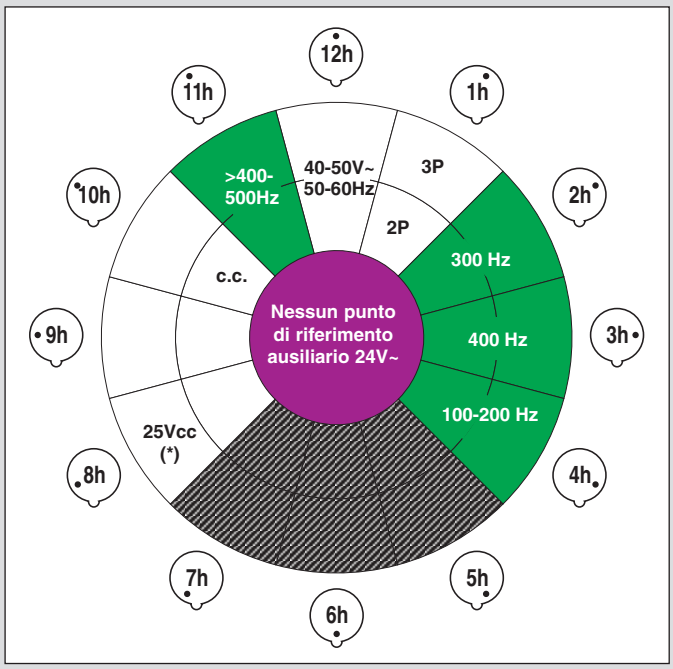

Diagramma circolare orario
Posizione oraria (h) del punto di riferimento ausiliario delle prese e spine industriali di bassissima tensione (<50V) secondo le EN60309-2 per le differenti tipologie d'impiego (polarità, tensione, frequenza, corrente).

(*)
Incubatrici elettriche portatili.
Utilizzo a 12Vcc o 24Vcc su ambulanze ed elicotteri.

GUIDA ALL'IMPIEGO DELLE SPINE E PRESE PER USO INDUSTRIALE

	IP44	IP67
Agricoltura	Attrezzature e apparecchi mobili o portatili utilizzati o immagazzinati in locali riparati.	Installazione all'aperto di impianti di pompaggio, ventilazione, essicazione.
Industria chimica	In ambienti interni adibiti a magazzinaggio e manutenzione senza rischi per le connessioni di immersione o esposizione ad agenti chimici.	In zona senza pericoli di esplosione, ove però le connessioni sono esposte agli agenti chimici e soggette ad eventuale immersione.
Cantieri edili e navali	In cantieri coperti e protetti dagli agenti atmosferici anche se soggetti a possibili spruzzi d'acqua.	In cantieri all'aperto dove le connessioni sono lasciate sul terreno umido, esposte al gelo, alla polvere ed alle intemperie.
Impianti sportivi, di pubblico spettacolo, studi TV e cinematografici	In ambienti coperti e protetti dagli agenti atmosferici anche se soggetti a possibili spruzzi d'acqua, con carichi allacciati non elevati.	Connessioni all'aperto soggette alla pioggia, neve, fango, gelo e ad altre condizioni atmosferiche critiche. Dove si richiedono accoppiamenti del tutto sicuri. Dove sono previsti carichi elevati per impianti di illuminazione, TV, audio.
Industria alimentare	In zone coperte, in ambienti all'interno adibiti a magazzinaggio e manutenzione.	In ambienti soggetti a lavaggi con getti d'acqua e dove le connessioni sono sottoposte ad un impiego gravoso.
Industria pesante	In magazzini coperti, in officine per manutenzione e per piccole operazioni di montaggio e stampaggio.	Nei laminatoi, fonderie, altoforni etc. ove le connessioni sono in presenza di polvere, trucioli metallici, liquidi refrigeranti o soggette a vibrazioni ed urti.
Industria leggera	Zone senza elevata umidità o atmosfera inquinata adibite ad assemblaggio, stampaggio, manutenzione e immagazzinaggio.	In ambienti soggetti a pulizia mediante solventi chimici. Inoltre dove carichi elevati richiedono accoppiamenti del tutto sicuri.
Impianti per centri elaborazione dati	Connessioni elettriche realizzate sopra il livello del pavimento.	Connessioni elettriche realizzate sotto pavimenti rialzati con pericolo di immersione. Quando con carichi elevati sono richiesti accoppiamenti del tutto sicuri.
Aree portuali	In ambienti coperti quali docks. officine di riparazione, uffici etc.	Banchine, darsene, moli etc. dove c'e il pericolo di mareggiate e parziali allagamenti.
Aeroporti	In ambienti coperti, hangar, officine di manutenzione, magazzini.	All'esterno per il collegamento di apparecchiature mobili o portatili con aeromobili.
Impianti per il trattamento delle acque	Impiego all'interno delle officine di manutenzione, etc.	In tutte le zone con pericolo di allagamento, e per l'impiego all'esterno con pompe, impianti di aereazione e ventilazione.

Sistemi integrati

SISTEMI INTEGRATI PER LE INSTALLAZIONI ELETTRICHE

Scame propone tre sistemi integrati che consentono la realizzazione di impianti elettrici di distribuzione e derivazione stagni:
- **Sistema DOMINO** sistema modulare di contenitori per quadri e centralini.
- **Sistema ADVANCE 2** sistema modulare per batterie di distribuzione.
- **Sistema OMNIA** sistema modulare da incasso e da parete.

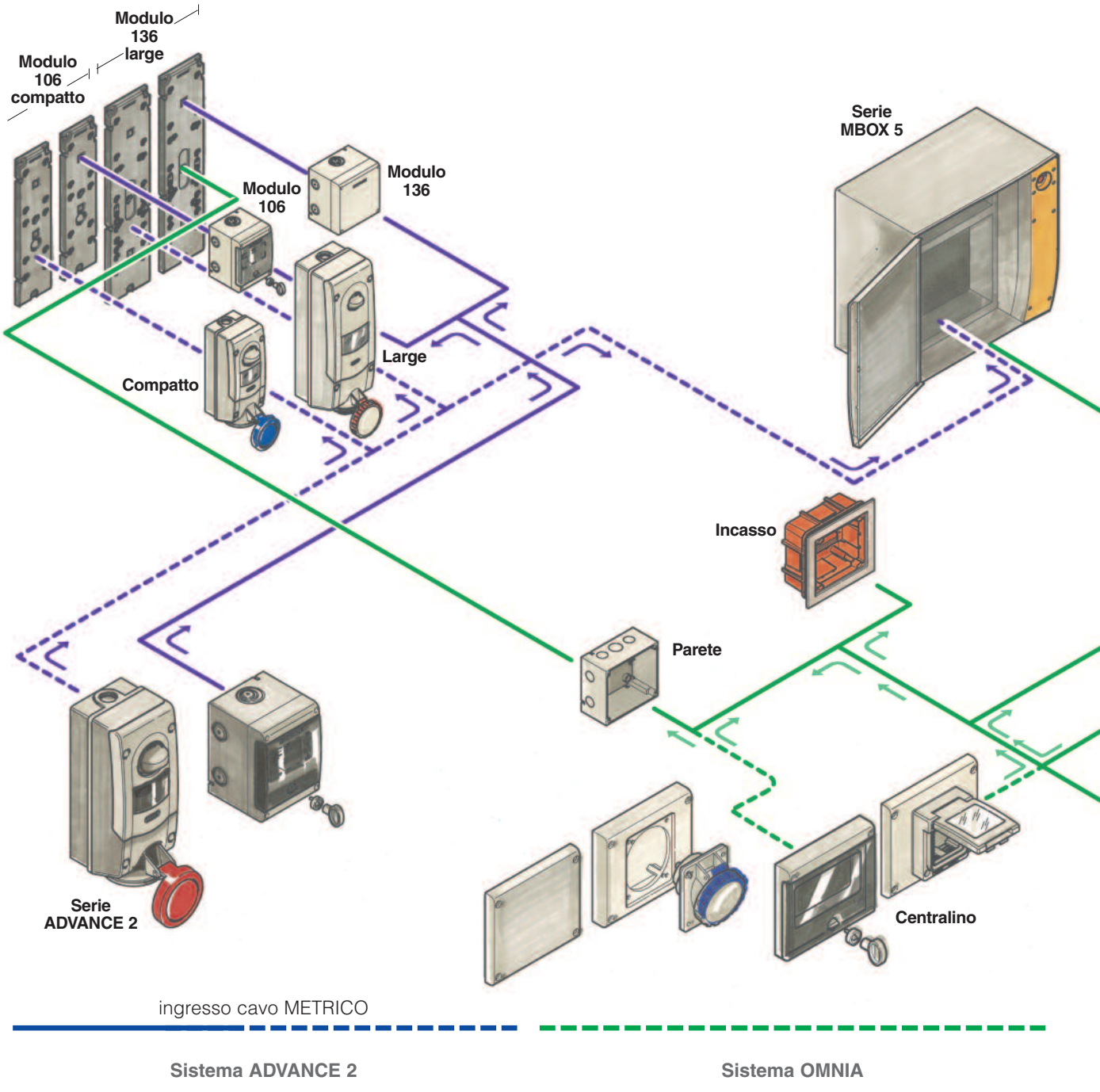

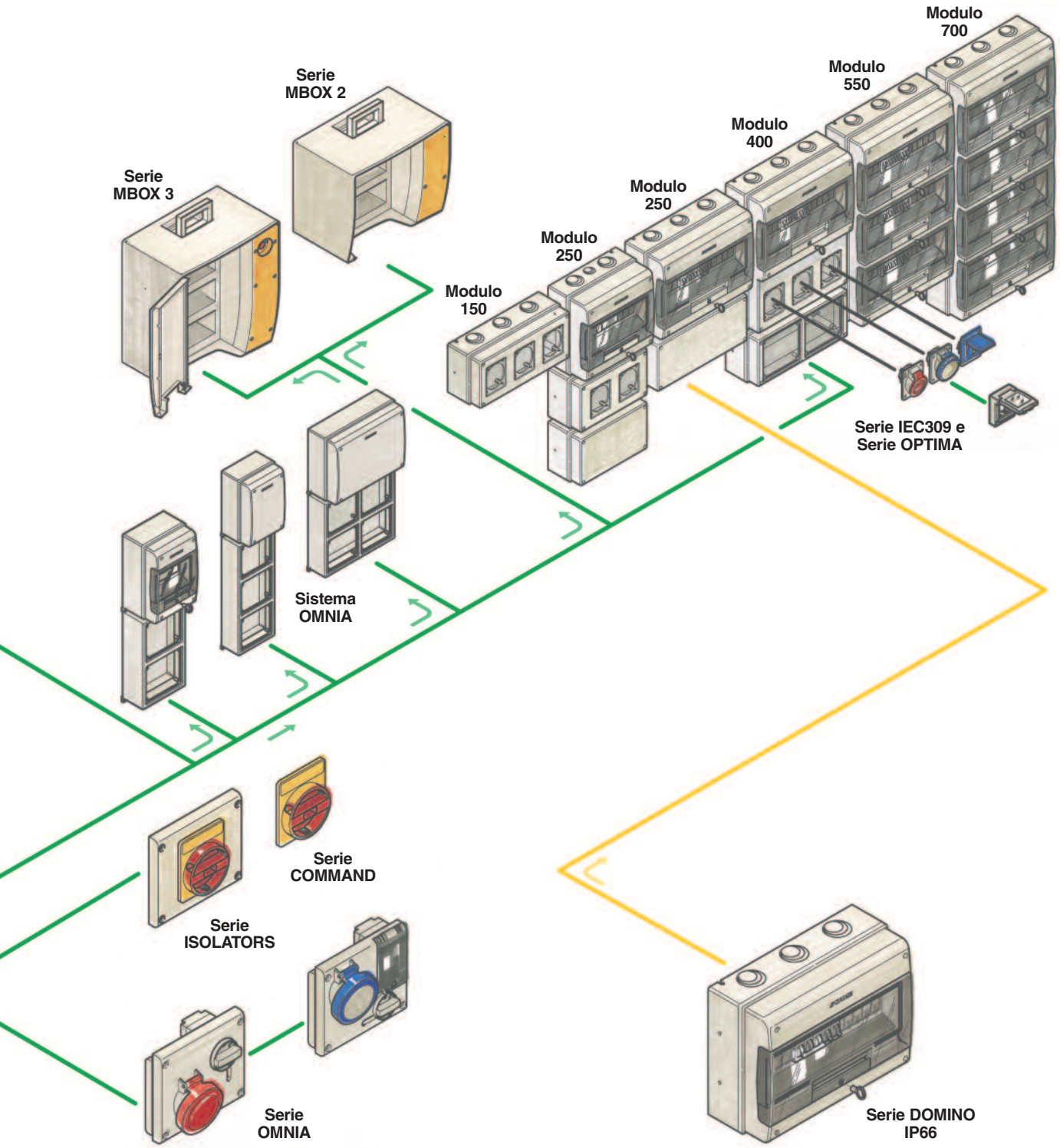

Serie OMNIA

Sistema DOMINO

Sistemi integrati

Serie MBOX

MBOX2

656.0024-000

MBOX3

657.0035-000
657.0036-000
657.0037-000

MBOX5

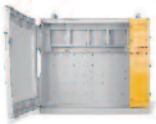

658.0050-000
658.0051-000

Serie DOMINO

8 DIN

672.2200

12 DIN

672.3200

672.1200

16 DIN

672.4216

16 DIN

672.5316

16 DIN

672.5416

24 DIN

672.5522

24 DIN

672.5622

Sistema OMNIA

6 DIN

572.0311

572.0312

6 DIN

572.0313

572.0200

14 DIN

572.0314

572.0315

572.0316

572.0220

572.0310
572.M0310

572.M0308

572.0322

Serie ADVANCE 2

Modulo 106
(compatto)

Modulo 136 (large)
Versione HD

Serie OMNIA

Sistema ADVANCE 2

VERSIONE STANDARD

Flangia 70x87

Modulo 106 (compatto)	12	576.4300	12	576.4303	12	576.4301	6	576.4304	6	576.4302	6	576.4305
Modulo 136 (large)	6	576.4340	12	576.4323	12	576.4321	6	576.4324	6	576.4322	6	576.4325

VERSIONE HEAVY DUTY

Modulo 106 (compatto)	12	578.4300			12	578.4301	6	578.4304	6	578.4302	6	578.4305
Modulo 136 (large)	6	578.4340			12	578.4321	6	578.4324	6	578.4322	6	578.4325

Serie MBOX

MBOX2

656.0026-000

MBOX3

657.0038-000
657.0039-000

Serie DOMINO

672.1301

672.1300

8 DIN

672.2300

8 DIN

672.2301

12 DIN

672.3300

12 DIN

672.3302

16 DIN

672.4316

16 DIN

672.5616

24 DIN

672.5622

24 DIN

672.5822

Serie OPTIMA

Serie BLOCK

4 DIN

632.1500-000

6 DIN

632.3500-000

6 DIN

632.3520-000

6 DIN

632.3530-000

632.3501-000

10 DIN

632.4500-000

10 DIN

632.4520-000

10 ½ DIN

632.4530-000

14 DIN

632.5520-000

14 DIN

632.5500-000

ADATTATORI INDUSTRIALI

VERSIONI

Adattatori semplici

Adattatori multipli a 2 uscite con interruttore di blocco

Adattatori multipli a 2 uscite

Adattatori multipli a 3-5 uscite

Adattatori multipli a 3 uscite con apparecchi di protezione

Adattatori multipli a 4 uscite

CARATTERISTICHE TECNICHE

Corrente nominale:	**16A-32A**
Frequenza di impiego:	**50Hz**
Tensione d'isolamento:	**500/690V~**
Grado di protezione:	**IP20-IP44-IP66-IP67**
Temperatura di impiego secondo norma di riferimento:	**-25°C +40°C**
Massima temperatura di funzionamento:	**60°C**
Autoestinguenza GW test:	**650°C/750°C/850°C**
Materiale:	**Tecnopolimero**
Grado IK a 20°C:	**IK06 - IK09**

RESISTENZA AGLI AGENTI CHIMICI

Soluzione Salina	Acidi		Basi		Solventi				Olio Minerale	Raggi UV
	Concentrati	Diluiti	Concentrati	Diluiti	Esano	Benzolo	Acetone	Alcool		
Resiste	Non Resiste	Non Resiste	Resistenza limitata	Resiste	Non Resiste	Non Resiste	Non Resiste	Resistenza limitata	Resiste	Resiste

STANDARD DISPONIBILI

STANDARD ITALIANO P17/11 - 16A
Alveoli schermati
CEI 23-50

STANDARD ITALIANO P30 - 16A
Alveoli schermati
CEI 23-50

PLURISTANDARD 16A
Alveoli schermati

STANDARD INGLESE - 13A
Alveoli schermati
BS 1363-2

STANDARD FRANCESE - 16A
Alveoli schermati
NFC 61-314

STANDARD INGLESE - 15A
Alveoli schermati
BS 546

STANDARD ARGENTINO - 10A
Alveoli non schermati
IRAM 2071

STANDARD NEOZELANDESE - 10A
Alveoli non schermati
AS/N25 3112

STANDARD SUDAFRICANO - 16A
Alveoli schermati
SANS 164:1 (2006)

ESEMPI DI APPLICAZIONE

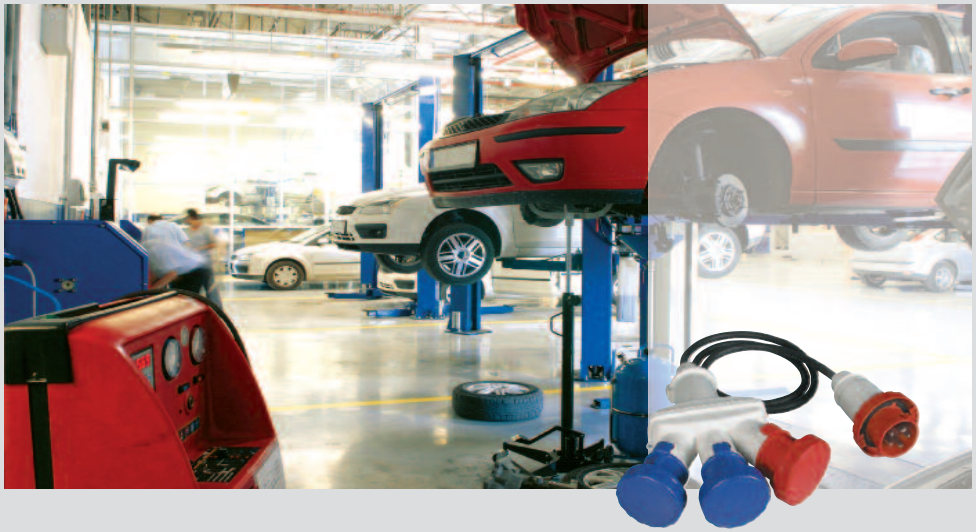

PRESE DA PARETE CON DISPOSITIVO DI BLOCCO

VERSIONI

Senza base portafusibili

Con base portafusibili

Con base portafusibili HD

Con guida DIN 6 moduli

Con guida DIN 6 moduli HD

NORME DI RIFERIMENTO

EN 60309-1
Spine e prese per uso industriale.
Parte 1: prescrizioni generali.

EN 60309-2
Spine e prese per uso industriale.
Parte 2: prescrizioni di intercambiabilità dimensionale per spine e prese con spinotti ed alveoli cilindrici.

EN 60309-4
Spine e prese per uso industriale.
Parte 4: prese fisse e mobili con interruttore con e senza dispositivo d'interblocco.

MARCHI

CARATTERISTICHE TECNICHE

Corrente nominale:	**16A-32A-63A**
Tensione di impiego:	**100÷690V~**
Frequenza di impiego:	**c.c. - 50÷500Hz**
Tensione d'isolamento:	**500/690V~**
Grado di protezione:	**IP44-IP66/IP67**
Temperatura di impiego secondo norma di riferimento:	**-25°C +40°C**
Massima temperatura di funzionamento:	**60°C**
Autoestinguenza GW test:	**650°C/850°C**
Materiale:	**Tecnopolimero**
Grado IK a 20°C:	**IK07 (Advance2)** **IK08 (Advance2-HD)**
Ingresso cavi:	**Metrico**
Fusibili:	**gG 10,3x38mm (16-32A)** **Neozed tipo D02 (63A)**
Colore:	**Presa standard** Frontale grigio RAL 7035 e mostrina fumé **Presa Heavy Duty** Frontale blu RAL 5015 e corpo grigio RAL 7004
Classe d'isolamento:	**Classe II (doppio isolamento)** ⧈

RESISTENZA AGLI AGENTI CHIMICI - PRESA STANDARD

Soluzione Salina	Acidi		Basi		Solventi				Olio Minerale	Raggi UV
	Concentrati	Diluiti	Concentrati	Diluiti	Esano	Benzolo	Acetone	Alcool		
Resiste	Resistenza limitata	Resiste	Resistenza limitata	Resiste	Non Resiste	Non Resiste	Non Resiste	Resistenza limitata	Resistenza limitata	Resiste

RESISTENZA AGLI AGENTI CHIMICI - PRESA HD

Soluzione Salina	Acidi		Basi		Solventi				Olio Minerale	Raggi UV
	Concentrati	Diluiti	Concentrati	Diluiti	Esano	Benzolo	Acetone	Alcool		
Resiste	Resistenza limitata	Resiste	Resistenza limitata	Resiste	Resiste	Resistenza limitata	Non Resiste	Resiste	Resiste	Resiste

OPERAZIONI DI CABLAGGIO

Capacità di connessione dei morsetti
Sezione conduttori collegabili (mm²)

Corrente nominale (A)	Prese fisse	
	Min	Max
16A	1,5	4
32A	2,5	10
63A	6	25

ESEMPI DI APPLICAZIONE

INGRESSO CAVI

Versione compatta 16A e 32A
1 M25 filettato su parete superiore
2 centrini per M20 su parete inferiore
1 centrino posteriore

Fornita con pressacavo M25

Versione large 16A e 32A
1 M25 filettato su parete superiore
3 centrini per M20 - M32 su parete inferiore
1 centrino posteriore

Fornita con pressacavo M25

Versione large 63A
1 M40 filettato su parete superiore
3 centrini per M20 - M32 su parete inferiore
1 centrino posteriore

Fornita con pressacavo M40

CARATTERISTICHE TECNICHE INTERRUTTORI

					Con fusibili		Senza fusibili		
					16A	32A	16A	32A	63A
Tensione nominale di isolamento **Ui**				Vac	690	690	690	690	690
				Vdc	600	600	600	600	-
Tensione nominale di ten. a impulso **Uimp**				kV	4	4	4	4	8
Corrente nominale termica **Ith**				A	25	32	30	40	63
Corrente nominale termica **Ithe**				A	25	32	30	40	63
Corrente nominale IEC	**AC21A**	Carichi resistivi con sovraccarichi di modesta entità	400V	A	-	-	-	-	-
			500V	A	-	-	-	-	-
			690V	A	25	32	30	32	63
	AC22A	Carichi misti, resistivi e induttivi con sovraccarichi di modesta entità	400V	A	-	-	-	-	-
			500V	A	-	-	-	-	-
			690V	A	30	32	20	32	63
	AC23A	Manovra di motori o altri carichi fortemente induttivi (3 fasi / 3 poli)	400V	A	-	-	20	32	50
			500V	A	-	-	-	-	40
			690V	A	16	25	16	25	30
	AC3	Motori a gabbia: avviamento, arresto a motore lanciato (3 fasi / 3 poli)	400V	A	-	28,5	-	28,5	40
			690V	A	12	20	12	20	25
	DC21A	Carichi resistivi con sovraccarichi di modesta entità	300V	A	25	32	25	32	-
	DC22A	Carichi misti, resistivi e induttivi con sovraccarichi di modesta entità	250V	A	20	32	20	32	-
			600V	A	-	-	10(*)	10(*)	-
Corrente nomin. di breve durata **Icw** (1s)				A	400	400	400	400	1500
Protezione contro cortocircuiti:	Corrente condizionale di corto circuito			kA	10	10	10	10	10
	Fusibile associato per la prova di corrente condizionale di cortocircuito - tipo gG		500V	kA	16	32	16	32	63
	Potere nominale di chius. in corto circ. **Icm**			kA	1500	1500	1500	1500	2850
Corrente nomilane UL	Uso generale Monofase e Trifase		600V	A	20	30	32	40	63
	Corrente alternata motore, interruzione di tutti i poli Monofase		120V	Hp	1,5	2	1,5	2	3
			240V	Hp	3	5	3	5	7,5
	Corrente alternata motore, B, C, D, interruzione di tutti i poli Trifase		240V	Hp	7,5	10	7,5	10	10
			480V	Hp	10	15	10	15	20
			600V	Hp	15	20	15	20	25
Sezioni collegabili:	Cavi flessibili			mm^2	1.5-10	1.5-10	1.5-10	1.5-10	10-35
				AWG	16-8	16-8	16-8	16-8	10-2
	Cavi rigidi			mm^2	1.5-16	1.5-16	1.5-16	1.5-16	10-35
				AWG	16-8	16-8	16-8	16-8	10-2

(*) 2+2 poli in serie

Approvato IMQ Approvato UL

PRESE DA PARETE CON DISPOSITIVO DI BLOCCO

VERSIONI

Versione con trasformatore compatta (modulo 106)
Trasformatore SELV 230/24V

Versione con trasformatore large (modulo 136)
Trasformatore SELV 230/24V~

Versione con guida DIN 6 moduli compatta (modulo 106)

NORME DI RIFERIMENTO

EN 60309-1
Spine e prese per uso industriale.
Parte 1: prescrizioni generali.

EN 60309-2
Spine e prese per uso industriale.
Parte 2: prescrizioni di intercambiabilità dimensionale per spine e prese con spinotti ed alveoli cilindrici.

MARCHI

CARATTERISTICHE TECNICHE

Corrente nominale:	**16A-32A**
Tensione di impiego:	**20÷50V~**
Frequenza di impiego:	**c.c. - 50÷60Hz**
Trasformatore SELV 220/24V:	**150VA**
Tensione d'isolamento:	**500/690V~**
Grado di protezione:	**IP44-IP66/IP67**
Temperatura di impiego secondo norma di riferimento:	**-25°C +40°C**
Massima temperatura di funzionamento:	**60°C**
Autoestinguenza GW test:	**650°C/850°C**
Materiale:	**Tecnopolimero**
Grado IK a 20°C:	**IK07 (Advance2)** **IK08 (Advance2-HD)**
Ingresso cavi:	**Metrico**
Fusibili:	**gG 10,3x38mm**
Colore:	**Presa standard** Frontale grigio RAL 7035 e mostrina fumé **Presa Heavy Duty** Frontale blu RAL 5015 e corpo grigio RAL 7004
Classe d'isolamento:	**Classe III**

RESISTENZA AGLI AGENTI CHIMICI - PRESA STANDARD

Soluzione Salina	Acidi		Basi		Solventi				Olio Minerale	Raggi UV
	Concentrati	Diluiti	Concentrati	Diluiti	Esano	Benzolo	Acetone	Alcool		
Resiste	Resistenza limitata	Resiste	Resistenza limitata	Resiste	Non Resiste	Non Resiste	Non Resiste	Resistenza limitata	Resistenza limitata	Resiste

RESISTENZA AGLI AGENTI CHIMICI - PRESA HD

Soluzione Salina	Acidi		Basi		Solventi				Olio Minerale	Raggi UV
	Concentrati	Diluiti	Concentrati	Diluiti	Esano	Benzolo	Acetone	Alcool		
Resiste	Resistenza limitata	Resiste	Resistenza limitata	Resiste	Resiste	Resistenza limitata	Non Resiste	Resiste	Resiste	Resiste

OPERAZIONI DI CABLAGGIO

Capacità di connessione dei morsetti
Sezione conduttori collegabili (mm²)

Corrente nominale (A)	Prese fisse	
	Min	Max
16A	4	4
32A	4	10

PROTEZIONE PER VERSIONI CON TRASFORMATORE

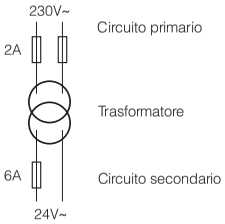

Fusibili inclusi

ESEMPI DI APPLICAZIONE

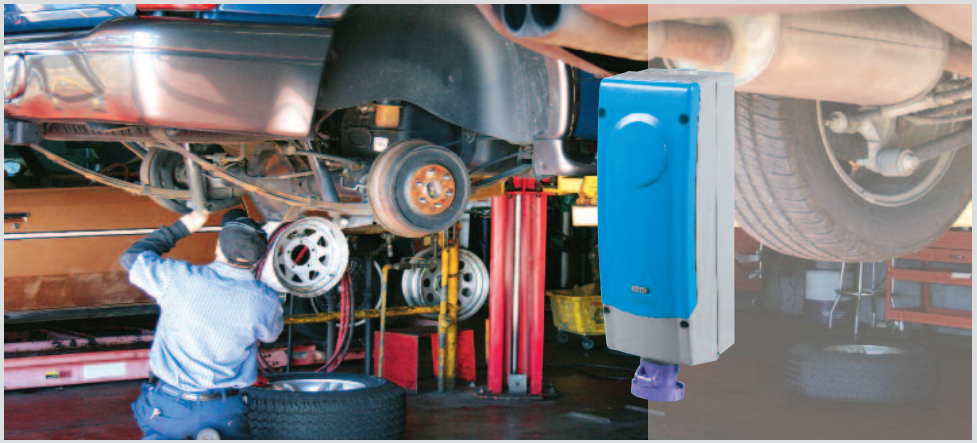

SISTEMA MODULARE PER BATTERIE DI DISTRIBUZIONE

VERSIONI

Supporti modulari
- Standard
- Heavy duty

Scatola di derivazione preforata
- Standard

Scatola di derivazione cieca
- Standard
- Heavy duty

Scatola di derivazione con finestra
- Standard
- Heavy duty

NORME DI RIFERIMENTO

EN 60670-1
Involucri per apparecchi per installazioni elettriche fisse per usi domestici e similari.
Parte 1: prescrizioni generali.

CEI 23-49
Involucri per apparecchi per installazioni elettriche fisse per usi domestici e similari.
Parte 2: prescrizioni particolari per involucri destinati a contenere dispositivi di protezione ed apparecchi che nell'uso ordinario dissipano una potenza non trascurabile.

MARCHI

CARATTERISTICHE TECNICHE

Grado di protezione:	**IP66**
Temperatura di impiego secondo norma di riferimento:	**-25°C +35°C**
Massima temperatura di funzionamento:	**60°C**
Potenza dissipabile secondo norma di riferimento:	**8-17W**
Autoestinguenza GW test:	**650°C/850°C**
Ingresso cavi:	**Metrico**
Materiale:	**Tecnopolimero**
Grado IK a 20°C:	**IK07 (Advance2)** **IK08 (Advance2-HD)**
Colore:	**Grigio RAL 7035 (standard)** **Grigio RAL 7004 (Heavy duty)**
Classe d'isolamento:	**Classe II (doppio isolamento)** ⧈

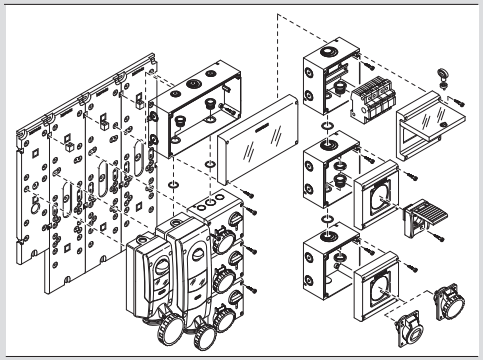

RESISTENZA AGLI AGENTI CHIMICI - SISTEMA STANDARD

Soluzione Salina	Acidi		Basi		Solventi				Olio Minerale	Raggi UV
	Concentrati	Diluiti	Concentrati	Diluiti	Esano	Benzolo	Acetone	Alcool		
Resiste	Resistenza limitata	Resiste	Resistenza limitata	Resiste	Non Resiste	Non Resiste	Non Resiste	Resistenza limitata	Resistenza limitata	Resiste

RESISTENZA AGLI AGENTI CHIMICI - SISTEMA HD

Soluzione Salina	Acidi		Basi		Solventi				Olio Minerale	Raggi UV
	Concentrati	Diluiti	Concentrati	Diluiti	Esano	Benzolo	Acetone	Alcool		
Resiste	Resistenza limitata	Resiste	Resistenza limitata	Resiste	Resiste	Resistenza limitata	Non Resiste	Resiste	Resiste	Resiste

ESEMPI DI APPLICAZIONE

PRESE DA PARETE CON DISPOSITIVO DI BLOCCO 16-32-63A

VERSIONI CON INTERBLOCCO MECCANICO

	Con interruttore di manovra-sezionatore
	Con interruttore di manovra-sezionatore e fusibili
	Con interruttore automatico magnetotermico.

NORME DI RIFERIMENTO

EN 60309-1
Spine e prese per uso industriale.
Parte 1: prescrizioni generali.

EN 60309-2
Spine e prese per uso industriale.
Parte 2: prescrizioni di intercambiabilità dimensionale per spine e prese con spinotti ed alveoli cilindrici.

EN 60309-4
Spine e prese per uso industriale.
Parte 4: prese fisse e mobili con interruttore con e senza dispositivo d'interblocco.

CARATTERISTICHE TECNICHE

Corrente nominale:	**16A-32A-63A**
Tensione di impiego:	**100÷690V~**
Frequenza di impiego:	**50÷60Hz**
Tensione d'isolamento:	**500/690V~**
Grado di protezione:	**IP66/IP67/IP69**
Temperatura di impiego secondo norma di riferimento:	**-25°C +40°C**
Minima temperatura di funzionamento:	**-40°C**
Massima temperatura di funzionamento:	**+60°C**
Autoestinguenza GW test:	**960°C**
Autoestinguenza UL94:	**V0**
Materiale:	**Termoindurente**
Grado IK a 20°C:	**IK10 (20J)**
Interruttore di manovra sezionatore: 16A-32A-63A	**Serie COMMAND**
Fusibili: 16A-32A 63A	**gG 10,3x38mm gG 22x58mm**
Colore:	**Grigio RAL7037**
Classe d'isolamento:	**Classe II (doppio isolamento)** ⧈

RESISTENZA AGLI AGENTI CHIMICI

Soluzione Salina	Acidi		Basi		Solventi				Olio Minerale	Raggi UV
	Concentrati	Diluiti	Concentrati	Diluiti	Esano	Benzolo	Acetone	Alcool		
Resiste	Resistenza limitata	Resiste	Resistenza limitata	Resiste	Resiste	Resiste	Resiste	Resiste	Resiste	Resiste

INGRESSO CAVI

Ingresso massimo con pressacavi

Corrente nominale (A)	Presa singola		Presa con centralino		
	Sup	Inf	Sup	Inf	Lat
16A / 32A	M32	M32	M32	M32	M32
63A	M40	M40	M40	M40	M32

OPERAZIONI DI CABLAGGIO

Capacità di connessione dei morsetti (mm²)

Corrente nominale (A)	Prese fisse	
	Min	Max
16A	1,5	4
32A	2,5	10
63A	6	25

LUCCHETTO DA UTILIZZARE

Scelta del lucchetto per manopola prese, sportello fusibili e sportello centralini

Corrente nominale (A)	Diametro arco lucchetto (mm)
16A-32A	5
63A	6,3

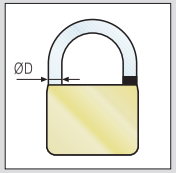

CARATTERISTICHE SPECIALI

CARATTERISTICHE ADVANCE-GRP

La gamma **ADVANCE-GRP** comprende una serie di prese con interblocco da 16A, 32A, 63A, 125A (conformi alle norme EN60309-4) e di involucri atti a contenerle. È la gamma più completa di prese interbloccate realizzate in materiale termoindurente, vale a dire poliestere rinforzato con fibra di vetro (GRP è l'acronimo dell'inglese *Glass Reinforced Polyester*).

Particolarità che esalta l'eccezionale resistenza meccanica di **ADVANCE-GRP** è il processo di produzione degli involucri, che viene definito **SMC** (dall'inglese *Sheet Moulding Compound*).
La **SMC** è una tecnologia che utilizza esclusivamente lamine di non tessuto, pre-impregnate da resina poliestere. Il metodo consiste nel preparare il materiale a fogli all'interno di uno stampo che, provvisto di controstampo (stampo negativo), comprimerà il composito in modo da permettene la compattazione.

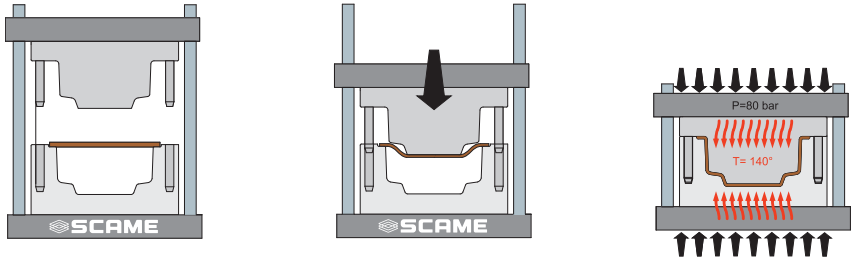

L'**SMC** è una tecnologia avanzata, che esalta le qualità della materia prima e non riduce le caratteristiche di elevata resistenza meccanica durante la trasformazione, è una tecnologia altamente performante dal punto di vista delle prestazioni meccaniche del prodotto ottenuto (lunghezza fibre vetro, omogeneità del materiale, integrità delle fibre).
Al contrario la tecnologia **BMC** (dall'inglese *Bulk Moulding Compound*) è una tecnologia di stampaggio di materiali compositi, che utilizza una materia prima disponibile in "blocchi", (fibre corte e cariche), che durante il processo di trasformazione subisce forti stress termomeccanici con conseguente diminuimento delle proprietà meccaniche dei particolari, riducendo la resistenza all'impatto e quella a flessione.

Il poliestere rinforzato con fibra di vetro utilizzato in **ADVANCE-GRP** garantisce un'ottima resistenza meccanica e una lunga durata: questo materiale è altamente resistente alla contaminazione, assolutamente resistente alla corrosione ed è adatto per applicazioni dove viene richiesto l'uso di componenti a bassa emissione fumi ed assenza alogeni **LSOH** (*Low Smoke Zero Halogen*). Le eccellenti proprietà del materiale vengono garantite anche nel tempo, grazie all'elevato valore di **RTI** (*Relative Temperature Index*) rilevato a 20.000h. Numerose sono le verifiche ed i test effettuati, anche con prove di resistenza UV, atti a garantire nel tempo le performance iniziali del materiale.
Lo spessore della parete è sufficiente per offrire un'ottima alternativa all'alluminio, all'acciaio inossidabile o alla ghisa.

ALTISSIMA RESISTENZA AL CALORE E AL FUOCO

Il poliestere rinforzato con fibra di vetro utilizzato in **ADVANCE-GRP** garantisce un'ottima resistenza al calore ed al fuoco: non propaga la fiamma, non emette alogeni, non fa fumo.
Questo materiale presenta una eccellente autoestinguenza: Glow Wire 960°C secondo la EN 60695-2-1; V0 secondo la UL94. È adatto per applicazioni dove viene richiesto l'uso di componenti a bassa emissione fumi e assenza di alogeni **LSOH** (*Low Smoke Zero Halogen*).

ALTISSIMA RESISTENZA AGLI IMPATTI

Il poliestere rinforzato con fibra di vetro utilizzato in **ADVANCE-GRP** e gli elevati spessori delle pareti degli involucri, garantiscono un'ottima resistenza meccanica agli impatti. La tecnologia **SMC** utilizzata per la produzione degli involucri fa di **ADVANCE-GRP** un prodotto indistruttibile.
Resistenza all'impatto degli involucri maggiore di 20J (IK10) secondo la EN50102, anche in condizioni di temperature limite (-40°C +60°C).

RESISTENZA AGLI AGENTI CHIMICI

Le prese interbloccate e gli involucri **ADVANCE-GRP**, grazie al poliestere rinforzato con fibra di vetro con cui sono realizzati, presentano un'ottima resistenza alle sostanze chimiche aggressive, soluzioni saline, agli acidi diluiti, agli idrocarburi, agli oli minerali, alle sostanze alcooliche. Sono ottimi in impieghi in atmosfere fortemente corrosive.

RESISTENZA AGLI AGENTI ATMOSFERICI

Struttura e materiali utilizzati fanno di **ADVANCE-GRP** un prodotto adatto anche alle condizioni ambientali più estreme. Il doppio grado di protezione IP66 e IP67 (IP66 per 125A), garantisce una ottima tenuta contro ingresso di corpi solidi o liquidi all'interno degli involucri.
Ottima resistenza ai raggi U.V., eccezionale affidabilità alle sollecitazioni ambientali e d'uso sia alle basse che alte temperature ambientali (-40°C +60°C).

ESEMPI DI APPLICAZIONE

CARATTERISTICHE TECNICHE INTERRUTTORI DI MANOVRA-SEZIONATORI (EN60947-3)

					senza fusibili			con e senza fusibili
					16A	32A	63A	125A
Tensione nominale di isolamento **Ui**				Vac	690	690	690	750
				Vdc	400	400	-	750
Tensione nominale di ten. a impulso **Uimp**				kV	4	4	8	12
Corrente nominale termica **Ith**				A	30	40	63	200
Corrente nominale termica **Ithe**				A	30	40	63	-
Corrente nominale IEC	**AC21A**	Carichi resistivi con sovraccarichi di modesta entità	415V	A	16	32	63	200
			500V	A	16	32	63	-
			690V	A	16	32	63	160
	AC22A	Carichi misti, resistivi e induttivi con sovraccarichi di modesta entità	415V	A	16	32	63	200
			500V	A	16	32	63	-
			690V	A	16	32	63	160
	AC23A	Manovra di motori o altri carichi fortemente induttivi (3 fasi / 3 poli)	415V	A	16	32	63	135
			500V	A	16	32	40	125
			690V	A	16	25	30	80
	AC3	Motori a gabbia: avviamento, arresto a motore lanciato (3 fasi / 3 poli)	400V	A	-	28,5	40	-
			690V	A	12	20	25	-
	DC21A	Carichi resistivi con sovraccarichi di modesta entità	300V	A	20(*)	32(*)	-	160(*)
	DC22A	Carichi misti, resistivi e induttivi con sovraccarichi di modesta entità	250V	A	25(*)	32(*)	-	160(*)
			600V	A	10(*)	10(*)	-	-
Corrente nomin. di breve durata **Icw** (1s)				A	400	400	1500	4000
Protezione contro cortocircuiti	Corrente condizionale di corto circuito			kAeff	10	10	10	24
	Fusibile associato per la prova di corrente condizionale di cortocircuito - tipo gG			A	16	32	63	
	Potere nominale di chius. in corto circ. **Icm**			A	1500	1500	2850	24000
Corrente nominale UL senza fusibile	Uso generale, Monofase e Trifase		600V	A	32	40	63	125
	Corrente alternata motore, interruzione di tutti i poli Monofase		120V	Hp	1,5	2	3	7,5
			240V	Hp	3	5	7,5	20
	Corrente alternata motore, B, C, D, interruzione di tutti i poli Trifase		240V	Hp	7,5	10	10	40
			480V	Hp	10	15	20	75
			600V	Hp	15	20	25	100
Sezioni collegabili	Cavi flessibili			mm^2	1,5-10	1,5-10	10-35	10-70
				AWG	16-8	16-8	10-2	8-1/10
	Cavi rigidi			mm^2	1,5-16	1,5-16	10-35	10-70
				AWG	16-8	16-8	10-2	8-1/10

(*) 2+2 poli in serie

CARATTERISTICHE TECNICHE VERSIONE 16A-32A-63A

CON FUSIBILI

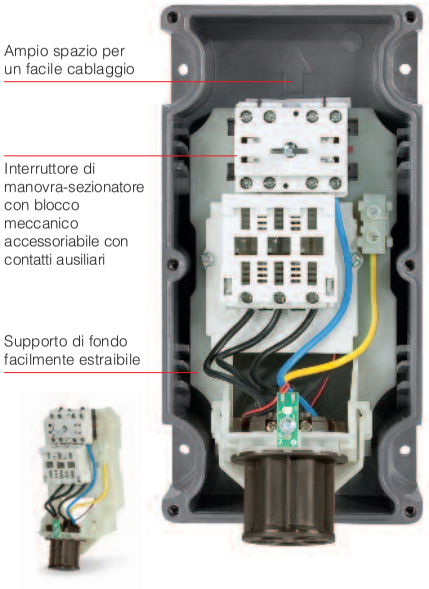

CON INTERRUTTORE MAGNETOTERMICO

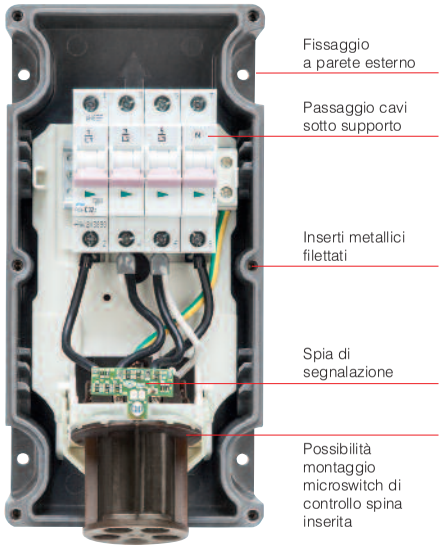

VISTA INFERIORE

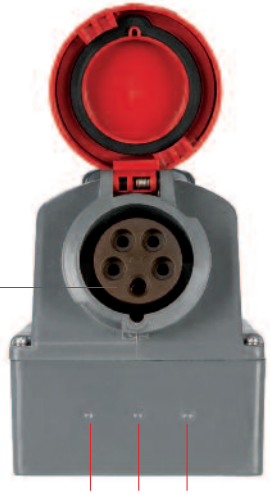

VISTA SUPERIORE

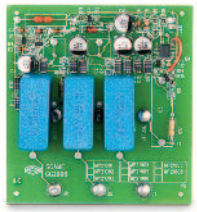

I-Device

Un dispositivo elettronico (*Intelligence Device*) controlla lo stato della presa interbloccata monitorando la funzionalità elettrica:
- il funzionamento della scheda di segnalazione e controllo è garantito anche con il carico non inserito;

SPIA DI SEGNALAZIONE ACCESA
- indica che i fusibili non sono interrotti e tutte le fasi sono presenti;
- indica che la presa è correttamente in tensione;

SPIA DI SEGNALAZIONE LAMPEGGIANTE
- segnala l'interruzione di uno o più fusibili;
- segnala l'assenza di una fase*;

SPIA DI SEGNALAZIONE SPENTA
- indica che la presa non è in tensione.

** per prodotti monofase in caso di mancanza fase/neutro la spia di segnalazione risulta spenta.*

Serie ADVANCE-GRP <50V

PRESE DA PARETE CON DISPOSITIVO DI BLOCCO

NORME DI RIFERIMENTO

EN 60309-1
Spine e prese per uso industriale.
Parte 1: prescrizioni generali.

EN 60309-2
Spine e prese per uso industriale.
Parte 2: prescrizioni di intercambiabilità dimensionale per spine e prese con spinotti e alveoli cilindrici.

RESISTENZA AGLI AGENTI CHIMICI

Soluzione Salina	Acidi		Basi		Solventi				Olio Minerale	Raggi UV
	Concentrati	Diluiti	Concentrati	Diluiti	Esano	Benzolo	Acetone	Alcool		
Resiste	Resistenza limitata	Resiste	Resistenza limitata	Resiste	Resiste	Resiste	Resiste	Resiste	Resiste	Resiste

VERSIONI

Versione con trasformatore.
Trasformatore SELV 230/24V~ 150VA

Versione senza trasformatore.

CARATTERISTICHE TECNICHE

Corrente nominale:	**16A-32A**
Tensione di impiego:	**20÷50V~**
Frequenza di impiego:	**50÷60Hz**
Trasformatore SELV 220/24V:	**150VA**
Tensione d'isolamento:	**500/690V~**
Grado di protezione:	**IP66/IP67/IP69**
Temperatura di impiego secondo norma di riferimento:	**-25°C +40°C**
Minima temperatura di funzionamento:	**-40°C**
Massima temperatura di funzionamento:	**+60°C**
Autoestinguenza GW test:	**850°C (frutto presa) 960°C (involucro)**
Materiale:	**Termoindurente**
Grado IK a 20°C:	**IK10**
Colore:	**Grigio RAL 7037**
Classe d'isolamento:	**Classe III**

ESEMPI DI APPLICAZIONE

PRESE DA PARETE CON DOPPIO DISPOSITIVO DI BLOCCO 125A

NORME DI RIFERIMENTO

EN 60309-1
Spine e prese per uso industriale.
Parte 1: prescrizioni generali.

EN 60309-2
Spine e prese per uso industriale.
Parte 2: prescrizioni di intercambiabilità dimensionale per spine e prese con spinotti ed alveoli cilindrici.

EN 60309-4
Spine e prese per uso industriale.
Parte 4: prese fisse e mobili con interruttore con e senza dispositivo d'interblocco.

RESISTENZA AGLI AGENTI CHIMICI

Soluzione Salina	Acidi		Basi		Solventi				Olio Minerale	Raggi UV
	Concentrati	Diluiti	Concentrati	Diluiti	Esano	Benzolo	Acetone	Alcool		
Resiste	Resistenza limitata	Resiste	Resistenza limitata	Resiste	Resiste	Resiste	Resiste	Resiste	Resiste	Resiste

INGRESSO CAVI

Ingresso massimo con pressacavi metrici

Corrente nominale (A)	Presa singola	
	Sup	Inf
125A	M63	M63

VERSIONI CON INTERBLOCCO MECCANICO

	Con interruttore di manovra-sezionatore
	Con interruttore di manovra-sezionatore e fusibili
	Con fusibili e interruttore di manovra-sezionatore
	Con Interruttore automatico magnetotermico
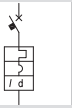	Con interruttore automatico magnetotermico e sganciatore differenziale
	Con contattore

CARATTERISTICHE TECNICHE

Corrente nominale:	**125A**
Tensione di impiego:	**100÷690V~**
Frequenza di impiego:	**50÷60Hz**
Tensione d'isolamento:	**500/690V~**
Grado di protezione prese con dispositivo di blocco:	**IP66**
Minima temperatura d'impiego:	**-40°C**
Massima temperatura d'impiego:	**+60°C**
Autoestinguenza GW test	**960°C**
Autoestinguenza UL94:	**V0**
Materiale prese con dispositivo di blocco:	**Termoindurente**
Resistenza all'urto:	**IK10 (20J)**
Interruttore di manovra sezionatore: 125A	**Interruttore ABB OT 160**
Interruttori automatici:	**Interruttore ABB T-MAX**
Fusibili : 16A-32A 63A 125A	**gG 10,3x38mm** **gG 22x58mm** **NH00**
Colore prese:	**Grigio RAL7037**
Classe d'isolamento:	**Classe II (doppio isolamento)** ⧈

OPERAZIONI DI CABLAGGIO

Capacità di connessione dei morsetti (mm²)

Corrente nominale (A)	Prese fisse		Spine mobili	
	Min	Max	Min	Max
125A	50	95 (*)	25	50

(*) Nel caso di cavo flessibile max 70 mm².

LUCCHETTO DA UTILIZZARE

Scelta del lucchetto per manopola prese, sportello fusibili e sportello centralini

Corrente nominale (A)	Diametro arco lucchetto (mm)
125A	6,3

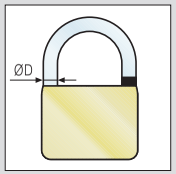

CARATTERISTICHE TECNICHE VERSIONE 125A

CON FUSIBILI

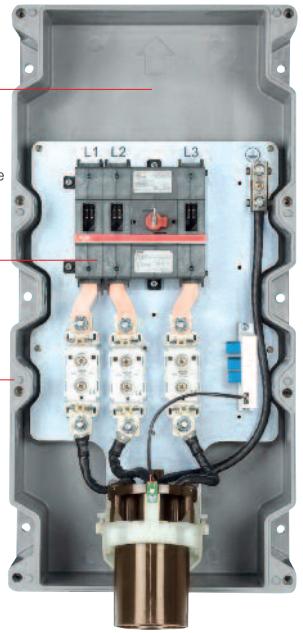

Ampio spazio per un facile cablaggio

Interruttore di manovra-sezionatore con blocco meccanico accessoriabile con contatti ausiliari

Centrini per una facile chiusura del coperchio

CON INTERRUTTORE MAGNETOTERMICO DIFFERENZIALE

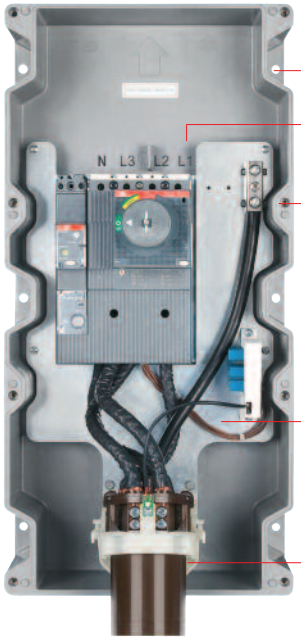

Fissaggio a parete esterno

Passaggio cavi sottopiastra

Inserti metallici filettati

Piastra di fondo facilmente estraibile

Possibilità montaggio microswitch

VISTA INFERIORE

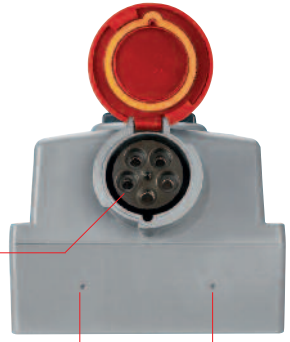

Frutto in tecnopolimero resistente alle alte temperature

Possibilità ingresso dal lato inferiore (anche entra-esci)

VISTA SUPERIORE

Centrini autocentranti per una facile foratura

Guarnizione imperdibile realizzata in un unico pezzo

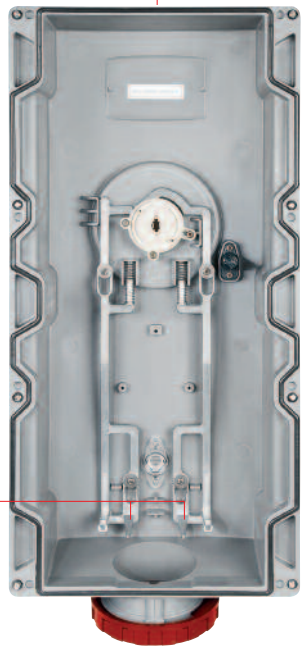

Doppio blocco meccanico

Dati di targa su placca metallica

Viti di chiusura imperdibili in acciaio inox

Manopola ergonomica lucchettabile in posizione 0 e 1 manovrabile anche con guanti

Materiale ad elevata resistenza meccanica UV e chimica

Pulsante test sganciatore differenziale

Coperchio totalmente separato dalla base per una facile installazione

Protezione magnetotermica 125A:	**Interruttore automatico ABB Tmax T1B (16kA) con sganciatore termomagnetico TMD (soglia termica regolabile 0,7 ...1xIn soglia magnetica fissa 10xIn)**
Protezione magnetotermica differenziale 125A:	**Interruttore automatico ABB Tmax T1B (16kA) con sganciatore termomagnetico TMD (soglia termica regolabile 0,7... 1xIn soglia magnetica fissa 10xIn) + sganciatore differenziale RC221/1 (soglia di intervento regolabile 0,03-0,1-3A tempo di intervento istantaneo)**
Versione con contattore 125A:	**Contattore GE POWER CONTROL CL09**

I-Device

Un dispositivo elettronico (*Intelligence Device*) controlla lo stato della presa interbloccata monitorando la funzionalità elettrica:
- il funzionamento della scheda di segnalazione e controllo è garantito anche con il carico non inserito;

SPIA DI SEGNALAZIONE ACCESA
- indica che i fusibili non sono interrotti e tutte le fasi sono presenti;
- indica che la presa è correttamente in tensione;

SPIA DI SEGNALAZIONE LAMPEGGIANTE
- segnala l'interruzione di uno o più fusibili;
- segnala l'assenza di una fase*;

SPIA DI SEGNALAZIONE SPENTA
- indica che la presa non è in tensione.

* *per prodotti monofase in caso di mancanza fase/neutro la spia di segnalazione risulta spenta.*

SISTEMA AMR

Scame, da sempre volta all'innovazione e alla ricerca tecnologica ha sviluppato un sistema intelligente chiamato **AMR SYSTEM** (automated meter reading), da applicare ai propri prodotti. I prodotti Scame equipaggiati del sistema intelligente sono le prese interbloccate ADV GRP e i quadretti DOMINO due e quattro prese.
Un sistema equipaggiato di intelligenza dispone di una tecnologia con la quale è in grado di tele-controllare e telegestire autonomamente impianti elettrici industriali atti a migliorare il servizio dell'utente.
I sistemi di tele-gestione oltre ad essere una soluzione efficace nella prevenzione dei guasti e nella loro rapida risoluzione, costituiscono un valido strumento per il controllo dei costi, monitoraggio e controllo degli impianti.
Tale sistema è provvisto di un analizzatore di energia a microprocessore estremamente versatile e preciso studiato per soddisfare le applicazioni più sofisticate di monitoraggio dei parametri elettrici e gestione dei consumi di energia elettrica, consentendo la lettura via web in tempo reale di tutti i dati di acquisizione e la gestione su soglia in automatico; inoltre attraverso email è possibile inviare allarmi locali di anomalie o controllo sullo stato dell'interruttore di manovra operativo e spina inserita. Il sistema è predisposto per la gestione dei carichi. Prevenire i rischi di sovraccarico è importante sia per evitare lo sgancio di interruttori di protezione e quindi il disservizio che ne deriverebbe (mancanza di erogazione di energia elettrica parziale o totale), sia per contenere considerevolmente i costi dell'energia: è noto infatti che superare certi limiti e parametri di fornitura dell'energia elettrica concordata con il gestore vengono applicate penali o tariffe maggiorate.
Quindi, sarà possibile disabilitare o riabilitare automaticamente dispositivi o carichi collegati alla presa ADV GRP AMR.
Tra le varie funzionalità vi è l'invio di comandi. I comandi si possono inviare a una presa oppure a un gruppo di prese sia da locale che da remoto, in quest'ultimo caso è richiesta una connessione web.
Infine permette all'Energy Manager di essere informato dello stato del suo impianto in tempo reale attraverso un qualsiasi strumento che possa visualizzare una pagina web.
Quindi il prodotto è destinato a diagnosticare, comandare, controllare e gestire le unità remote verso un server centrale attraverso specifici protocolli di comunicazione. L'impianto è composto da una o più prese e da un software di gestione. Per far in modo che le due parti possano dialogare è necessario predisporre una infrastruttura basilare di comunicazione. I canali di comunicazione sono RS485, Canbus e wireless, il vettore principale è il WI-FI.
Il sistema **AMR SYSTEM** ha la possibilità, nel caso si verificasse la mancanza della rete WI-FI, di immagazzinare in un buffer circolare report di lavorazioni per oltre un mese e una volta ripristinata la comunicazione inviare il buffer di dati al software gestionale.
Il sistema applicato alle prese GRP e DOMINO è idoneo per applicazioni su ogni tipo di rete, trifase a 3 e 4 fili, monofase, bassa e media tensione.
Attraverso il software è possibile impostare tutti i parametri operativi compresi l'uscita, l'ingresso, gli allarmi, porta RS485 Canbus. L'ingresso digitale è normalmente utilizzato come indicatore di stato per spina inserita e selettore di manovra ON/OFF, inoltre per segnalazione presenza di terra.

ACQUISIZIONE DATI E MONITORAGGIO DA UN SINGOLO PUNTO

Il sistema AMR permette la gestione e il monitoraggio dei carichi da un singolo punto "presa" garantendo la massima funzionalità, affidabilità e potenzialità operativa oltre che, semplificare l'installazione.
In questo caso la presa interbloccata svolgerà un "multi-servizio" fornendo l'energia elettrica per il regolare funzionamento al carico collegato e contemporaneamente svolge le funzioni di monitoraggio e gestione. Un grosso vantaggio per tempi e costi di installazione.

- Con una sola scheda elettronica è possibile rilevare tutti i dati energetici
- La scheda è collocata all'interno della presa
- Non richiede nessun cablaggio. Sostanziale risparmio di tempo e materiali.
- Classe precisione: 1% corrente / tensione, 1,5% potenza / energia
- Controllo da locale e remoto con allarme e/o segnalazione dello stato di manovra e spina inserita
- Controllo con segnalazione di anomalie e stato impianto sulla presa attraverso indicatore luminoso
- Segnalazione luminosa sulla presa di avviso mancanza collegamento di terra
- Il sistema Scame monitorizza attraverso la presa container refrigerati ma non è studiato per controllare la temperatura interna del container
- Il sistema Scame non prevede controlli che non siano relativi all'energia elettrica

I prodotti equipaggiato con il Sistema AMR (dall'acronimo **AMR "automated meter reading"**) dispongono di una tecnologia evoluta.
Con il sistema AMR, si ha la possibilità di analizzare la rete, per consumi di corrente e di potenza, consente la lettura via web in real-time di tutti i dati di acquisizione; inoltre è possibile inviare allarmi via e-mail, quali lettura dell'interruttore di manovra e spina inserita.
Infine permette all'**Energy Manager** di essere informato dello stato del suo impianto in tempo reale attraverso qualsiasi strumento che possa visualizzare una pagina web.

GAMMA DI PRODOTTO - SISTEMA AMR

Serie ADVANCE-GRP

Serie DOMINO

Serie OMNIA

Funzioni disponibili

- Monitoraggio presa
- Monitoraggio consumi
- Controllo fusibili
- Temperatura interna
- Presenza spina
- Presenza di terra
- Gestione energetica
- Raccolta dati
- Grafici
- Allarmi
- Reports
- Controllo remoto
- Gestione carichi
- Notifiche via e-mail
- Sms opzionale

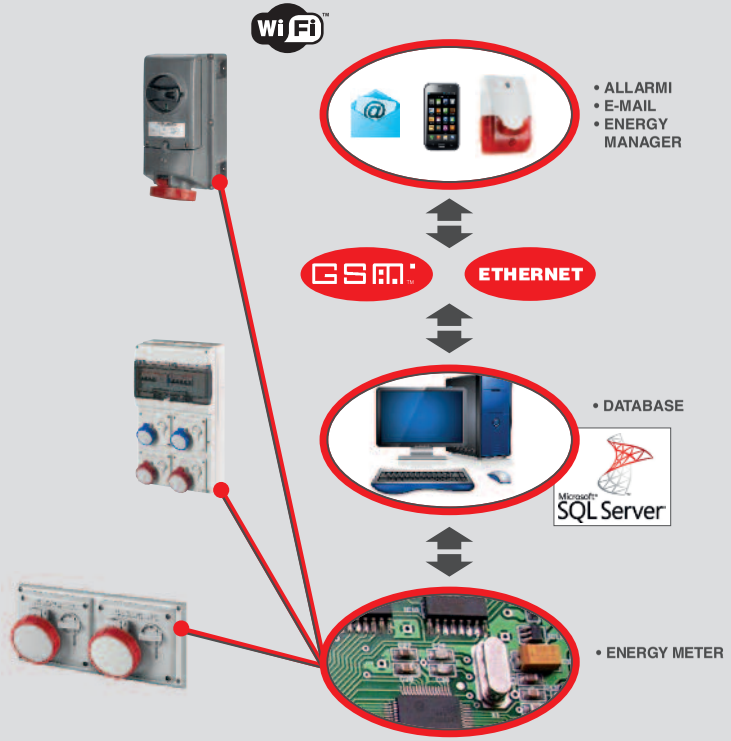

SOFTWARE GESTIONE

Il sistema è predisposto per comunicare anche localmente con altri dispositivi AMR tramite canali RS485 o Canbus (opzionali), mentre comunica con il server di raccolta dati tramite wifi.
Il computer che ha il compito di monitorare i dispositivi ed elaborarne lo stato e conservarlo per un tempo definito, emette notifiche a fronte di condizioni di anomalia.
Inoltre attraverso il campionamento di dati energetici sarà in grado di elaborare informazioni relative al profilo energetico e dei consumi, nonché di rappresentare graficamente i dati.
Il software può essere strutturato in funzione delle esigenze del cliente. Il sistema è in grado di fare misurazioni di qualità, prendere decisioni autonomamente e informare l'Energy Manager dello stato dell'impianto in tempo reale.
E' possibile inoltre **monitorare** le punte di intervento ed evitare le penali per basso COS-FI (fattore di potenza).
Eliminare gli sprechi controllando i motori, l'illuminazione, il riscaldamento, la climatizzazione, i compressori, i frigoriferi, i trasformatori, le linee di distribuzione e altre utenze.

Alcuni buoni motivi per scegliere il sistema AMR

- **Piccolo investimento** rilevanti benefici a costi ragionevoli.
- **Semplice da installare** e da gestire e al contempo garantisce prestazioni affidabili.
- **Interfaccia utente molto semplice**, adatta anche a utenti non esperti.
- **Installabile in rete**, per condividere informazioni e migliorare la comunicazione.
- **Flessibile**, l'avviamento e l'installazione sono rapidi, senza l'ausilio di ulteriori installazioni.
- **Migliora il servizio** all'impianto riducendo il numero di guasti e il tempo dei disservizi.
- **Più funzioni integrate** in un unico strumento che consente sia la gestione della manutenzione sia il controllo diretto degli impianti in tempi ridotti.
- **Fornisce informazioni utili** alimentando costantemente una banca dati per sviluppare successivamente analisi statistiche.
- **Gestisce le emergenze** in modo rapido ed efficace con notifica di anomalia all'energy manager.
- **Riduce al minimo l'intervento degli operatori**.
- **Sorveglia i processi** mantenendo sempre sotto controllo gli impianti gestiti.

CAMPI DI APPLICAZIONE

Vari possono essere i campi di applicazione, dai terminal container al settore cantieristico navale all'industria pesante. Questi sono solo alcuni esempi delle possibili applicazioni.

Di seguito alcune tabelle che riportano esempi di applicazione e tipologia di prodotto richiesta.

TERMINAL CONTAINER

Applicazione	Decision maker	Tipologia di prodotto	Problematiche	Soluzione proposta	Benefici
torri reefer	responsabile manutenzione	prese interbloccate 32A 3P+T 3H	frequenza di guasti e interventi protezioni con possibile/probabile perdita o deterioramento del carico del reefer	sistema AMR I/O	Monitoraggio in tempo reale dei guasti e dell'intervento delle protezioni con sistema di alarm al resp.manutenzione per attivare interventi mirati
energy managment	energy manager	prese interbloccate 32A 3P+T 3H energy meter sulle cabine	consumi non controllati con alti sprechi dovuti all'utilizzo di reefer vecchi con consumi elevati	sistema AMR EM	Conoscenza del consumo puntuale a livello di singola presa. possibilità di verificare consumi anomali e poter modulare i canoni di servizio oltre all'incidenza del consumo dovuto a cattivo utilizzo
movimentazione container	responsabile manutenzione	prese interbloccate 32A 3P+T 3H	movimentazione del container con le spine inserite e conseguenti rotture delle prese e delle strutture	sistema AMR I/O con uscita rele'	Possibilità di abbinare le uscite relè e i contatti ausiliari a segnalatori acustici o visivi per dare il via libera alla movimentazione

ESEMPIO APPLICAZIONE TERMINAL CONTAINER

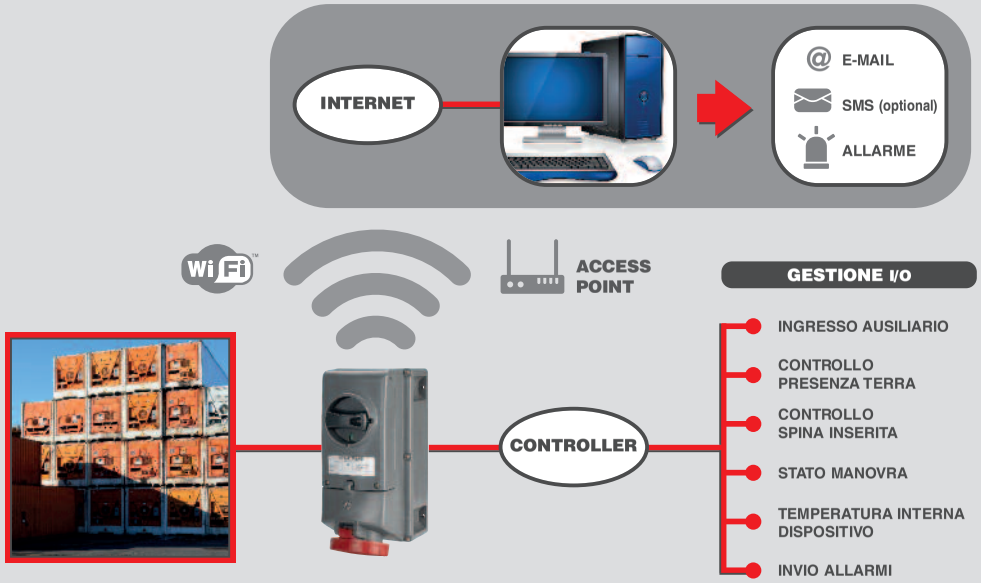

CANTIERE NAVALE

Applicazione	Decision maker	Tipologia di prodotto	Problematiche	Soluzione proposta	Benefici
gruppi f.m. di cantiere	responsabile manutenzione	gruppi prese interbloccate	lunghi interventi di manutenzione e blocco delle attività	sistema AMR I/O	gestione mirata e programmazione degli interventi dimanutenzione con conseguente riduzione dei tempi e dei costi di intervento
apparecchiature ditte esterne	energy manager	gruppi prese interbloccate	sprechi legati al cattivo utilizzo e alla cattiva gestione delle erogazioni di corrente	sistema AMR EM con uscite rele'	possibilità di controllo puntuale dei consumi delle singole prese abbinate ai container o alle apparecchiature delle ditte esterne e possibilità di gestione e spegnimento delle erogazioni non necessarie
impianti di aspirazione e illuminazione in bacino	responsabile impianti	prese o spine di alimentazione alle apparecchiature	sia gli impianti di aspirazione che quelli di illuminazione provvisoria restano in funzione anche quando non si opera a bordo	sistema AMR I/O con uscita rele'	il responsabile ha la garanzia che queste apparecchiature con consumi elevati funzionino solo quando realmente serve facendo in modo di gestire anche a distanza il loro corretto funzionamento

INDUSTRIA

Applicazione	Decision maker	Tipologia di prodotto	Problematiche	Soluzione proposta	Benefici
gruppi f.m. di cantiere	responsabile manutenzione	gruppi prese interbloccate	lunghi interventi di manutenzione e blocco delle attività	sistema AMR I/O	gestione mirata e programmazione degli interventi di manutenzione con conseguente riduzione dei tempi e dei costi di intervento
grandi macchinari e impianti di produzione	energy manager	prese interbloccate	consumi non controllati dei macchinari e mancata verifica del corretto funzionamento dei carichi (macchinari) collegati alle prese interbloccate	sistema AMR EM	possibilità di controllo puntuale dei consumi e dell'efficienza energetica degli impianti oltre che verifica della storicità dei consumi
gestione di processo	responsabile metodi	prese interbloccate	cattiva gestione dell'utilizzo dei macchinari e nella distribuzione del lavoro	sistema AMR EM	il responsabile metodi può verificare le statistiche di assorbimento/impiego dei macchinari al fine di efficientare i processi di produzione

APPLICAZIONE CANTIERE NAVALE

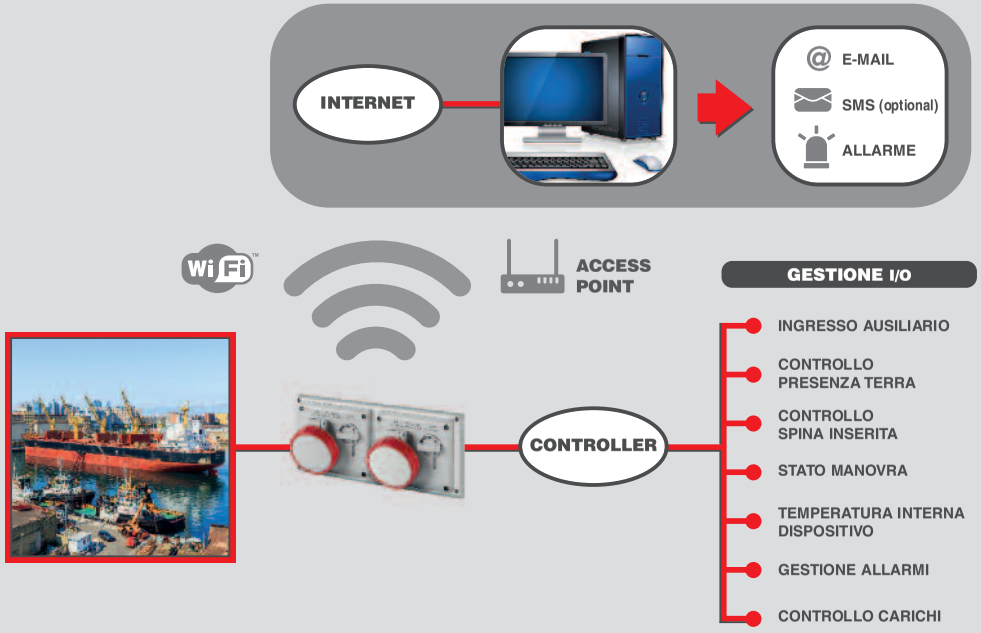

APPLICAZIONE INDUSTRIA

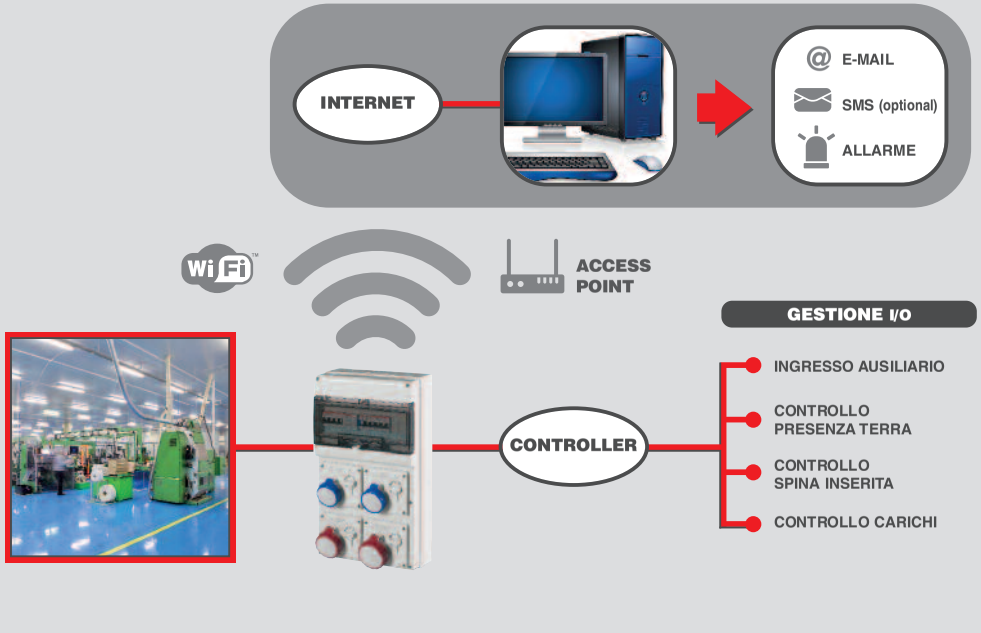

GESTIONE CARICHI E COMANDI DA REMOTO

Il sistema è predisposto per la gestione dei carichi.
Prevenire i rischi di sovraccarico è importante sia per evitare lo sgancio di interruttori di protezione e quindi il disservizio che ne deriverebbe (mancanza di erogazione di energia elettrica parziale o totale), sia per contenere considerevolmente i costi dell'energia: è noto infatti che superare certi limiti e parametri di fornitura dell'energia elettrica concordata con il gestore vengono applicate penali o tariffe maggiorate.
Quindi, sarà possibile disabilitare o riabilitare automaticamente dispositivi o carichi collegati alla presa ADV GRP AMR. Tra le varie funzionalità vi è l'invio di comandi.
I comandi si possono inviare a una presa oppure a un gruppo di prese sia da locale che da remoto, in quest'ultimo caso è richiesta una connessione web.

FUNZIONE CALENDARIO

Con la funzione calendario l'utente può programmare alcune regole e attivare/disattivare in una data e ora stabilita. Per esempio, disattivare il carico connesso alla presa fissando il giorno e l'ora.

ESEMPIO

L'esempio qui raffigurato rappresenta un'applicazione dove il carico applicato alla presa è un motore. Il sistema di controllo e monitoraggio AMR nel caso in cui rileva un malfunzionamento del motore o della stessa presa, attraverso un'uscita a contatto (NA/NC) pilota un relè/contattore esterno che avvia una sirena o un lampeggiante di segnalazione guasti.

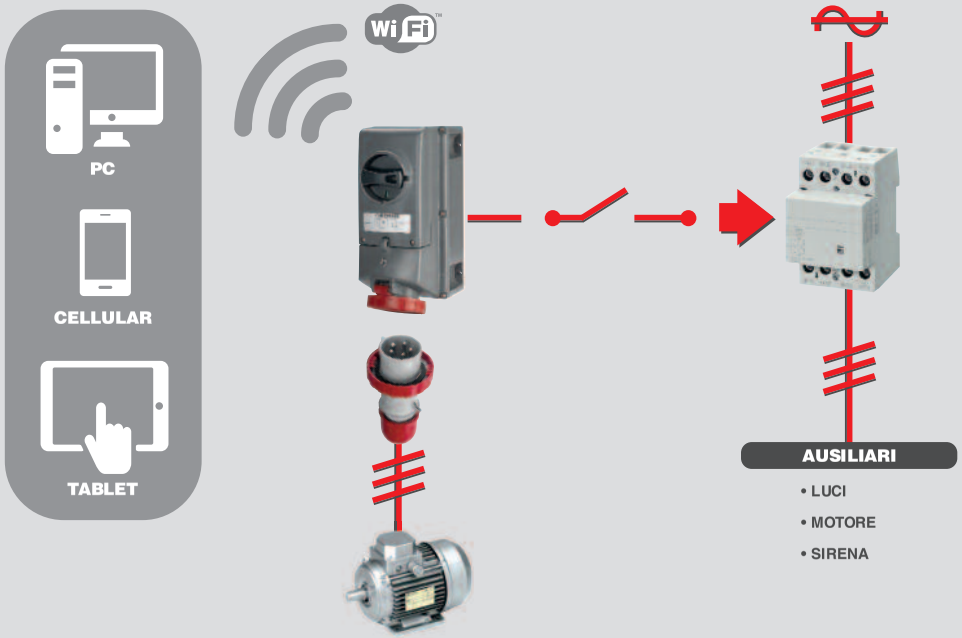

ESEMPIO: COMANDO CARICO COLLEGATO ALLA PRESA

Con questa installazione il motore potrà essere pilotato dalla presa attraverso l'uscita a contatto (NA/NC) del sistema AMR che, a sua volta pilota un relè/contattore esterno a cui è collegato il motore. In questo modo si potrà disattivare/attivare il motore in funzione di particolari eventi che si sono verificati, tipo allarmi, guasti o semplicemente per ridurre consumi di energia elettrica.
Inoltre con questa configurazione l'utente potrà interagire con la presa attivando/disattivando il motore sia da locale che da remoto (Web).

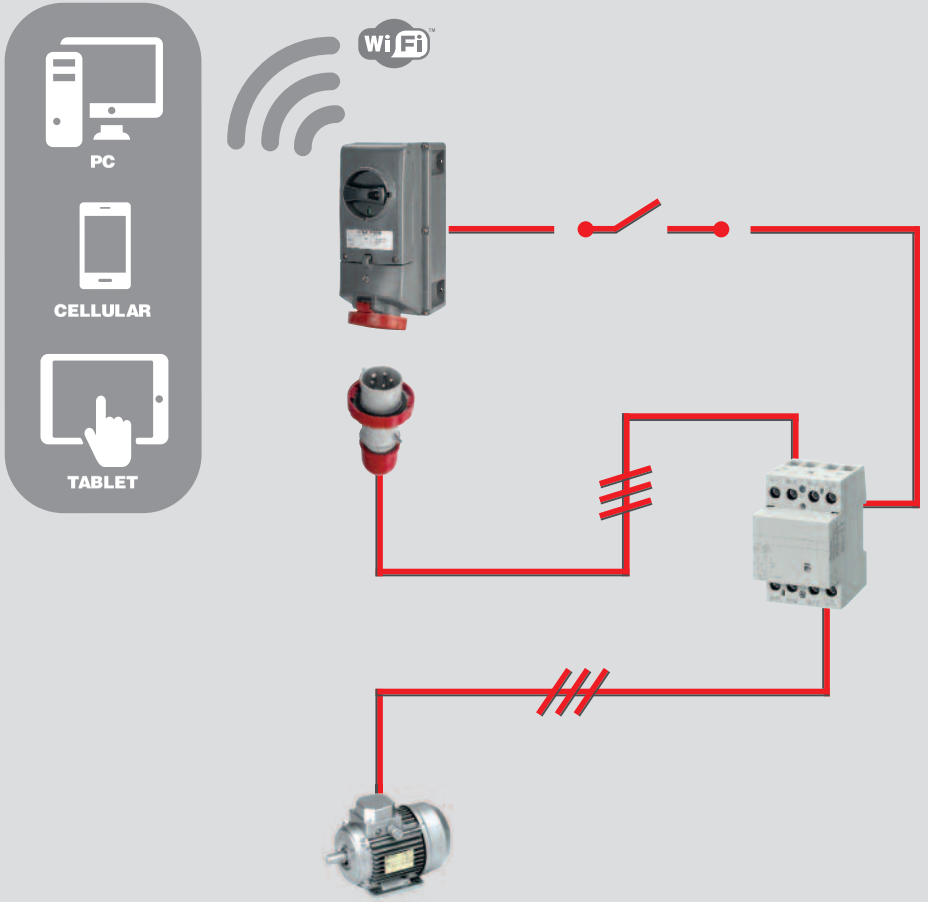

CASSETTE DI DERIVAZIONE IN LEGA DI ALLUMINIO

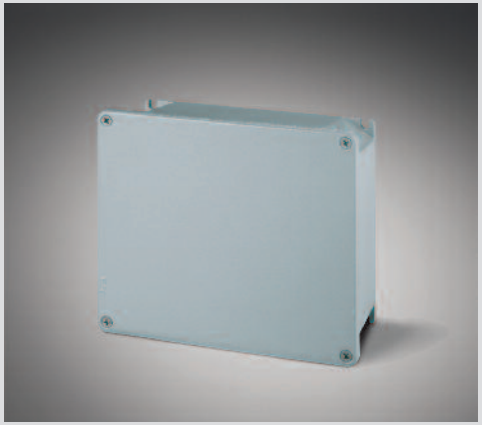

VERSIONI

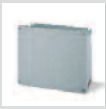

Cassette di derivazione - IP66

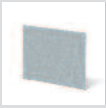

Piastre di fondo

Kit guida DIN
(fissaggio orizzontale e diagonale)

NORME DI RIFERIMENTO

EN 60670-22
Involucri per apparecchi per installazioni elettriche fisse per usi domestici e similari.
Parte 22: prescrizioni particolari per scatole e involucri di derivazione.

MARCHI

CARATTERISTICHE TECNICHE

Grado di protezione:	**IP66/67**
Temperatura di impiego secondo norma di riferimento:	**-25°C +60°C**
Massima temperatura di funzionamento (breve periodo):	**-40°C +90°C**
Materiale:	**Lega alluminio**
Grado IK a 20°C:	**IK08**
Ingresso cavi:	**Pareti lisce**
Fissaggio guide DIN:	**Si**
Colore:	**Grigio RAL 9006 con pigmenti metallici**

Apparecchiature Heavy Duty per applicazioni industriali interne.

RESISTENZA AGLI AGENTI CHIMICI

Soluzione Salina	Acidi		Basi		Solventi				Olio Minerale	Raggi UV
	Concentrati	Diluiti	Concentrati	Diluiti	Esano	Benzolo	Acetone	Alcool		
Resiste	Resistenza limitata	Resiste	Resistenza limitata	Resiste	Resistenza limitata	Resistenza limitata	Resistenza limitata	Resiste	Resiste	Resiste

Cassette e coperchi in lega di alluminio con pareti chiuse e coperchio avvolgente.

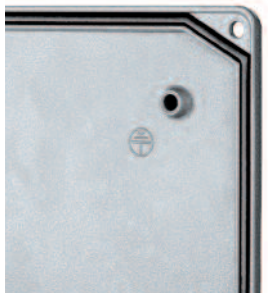

Guarnizione di tenuta in EPDM espanso già montata nell'apposita sede del coperchio.

Fissaggio a parete tramite staffe inglobate sulla base della scatola.

ESEMPI DI APPLICAZIONE

AVVOLGICAVO AUTOMATICO

NORME DI RIFERIMENTO

EN 61242
Avvolgicavo per uso domestico e similare.

VERSIONI

Avvolgicavo da cablare - IP41

Avvolgicavo con cavo, spina e presa volanti per uso domestico - IP40

Avvolgicavo con cavo, spina e lampada portatile Heavy Duty - IP20

Avvolgicavo con cavo, spina e lampada portatile - IP40

CARATTERISTICHE TECNICHE

Corrente nominale:	**2,5A-4A-6A-10A**
Tensione di impiego:	**12÷24V~ - 230V~**
Frequenza di impiego:	**50Hz**
Tensione d'isolamento:	**250V~**
Trasformatore SELV 220/24V:	**60W**
Grado di protezione:	**IP20-IP40-IP41**
Temperatura di impiego secondo norma di riferimento:	**-25°C +40°C**
Massima temperatura di funzionamento:	**60°C**
Autoestinguenza GW test:	**650°C/850°C**
Materiale:	**Tecnopolimero**
Grado IK a 20°C:	**IK08**
Potenza massima:	**2300W**
Cavo:	**H07RN-F (Avvolgicavo con spina e lampada portatile) H05VV-F**

RESISTENZA AGLI AGENTI CHIMICI

Soluzione Salina	Acidi		Basi		Solventi				Olio Minerale	Raggi UV
	Concentrati	Diluiti	Concentrati	Diluiti	Esano	Benzolo	Acetone	Alcool		
Resiste	Non Resiste	Non Resiste	Resistenza limitata	Resiste	Non Resiste	Non Resiste	Non Resiste	Resistenza limitata	Resiste	Resiste

Lampada portatile: Conforme alle prescrizioni del D.P.R. 27-4-1955 n° 547 art. 317 e Norma EN 60598-2-8 con impugnatura in materiale isolante non igroscopico e gabbia di protezione, garantisce il perfetto isolamento delle parti in tensione. Un gancio permette di riporre la lampada quando non utilizzata.

Staffa di fissaggio: Permette il fissaggio dell'Autoroller su superfici verticali. È predisposta per l'alloggiamento del trasformatore. Sul retro della staffa sono previsti due dispositivi fermacavo. La staffa, correttamente installata, permette di ruotare l'avvolgicavo di 310°.

ESEMPI DI APPLICAZIONE

CARATTERISTICHE COSTRUTTIVE

1 - Staffa per il fissaggio a parete
Realizzata in tecnopolimero permette il fissaggio dell'avvolgicavo a parete, consentendone altresì la rotazione fino a 310°.
2 - Elemento avvolgitore
Un robusto involucro in materiale termoplastico contiene il dispositivo di riavvolgimento automatico del cavo realizzato mediante molla di recupero ad alta resistenza.
La continuità elettrica è assicurata da contatti striscianti con anello collettore (portata 10A).
Due rullini montati in corrispondenza della bocca guidacavo facilitano il rientro del cavo.
3 - Transformatore (SELV)
Sulla staffa di fissaggio può essere montato il trasformatore di sicurezza. Un interruttore bipolare luminoso collegato all'avvolgimento primario del trasformatore segnala se l'alimentazione è inserita o disinserita, mentre un fusibile sull'avvolgimento secondario protegge il trasformatore contro le sovracorrenti.
4 - Cavo
Il tamburo consente l'utilizzo di cavi di lunghezza fino a 16m. Il sicuro autoavvolgimento del cavo è garantito sia con cavo in PVC che in gomma.
5 - Alimentazione
L'avvolgicavo può essere alimentato sia dalla parte fissa che dal lato cavo installato nell'avvolgicavo.
Le versioni già cablate da Scame sono provviste di una spina mobile collegata alla parte fissa e di una presa mobile o di una lampada portatile collegata al cavo dell'avvolgicavo

NOTA PER IL CABLAGGIO
Le versioni fornite senza spina e presa possono essere cablate direttamente alle apparecchiature da alimentare prestando particolare cura al fissaggio del cavo; la corretta installazione prescrive un fermacavo in grado di contenere gli sforzi di trazione e un passacavo che protegga il cavo dalle abrasioni.

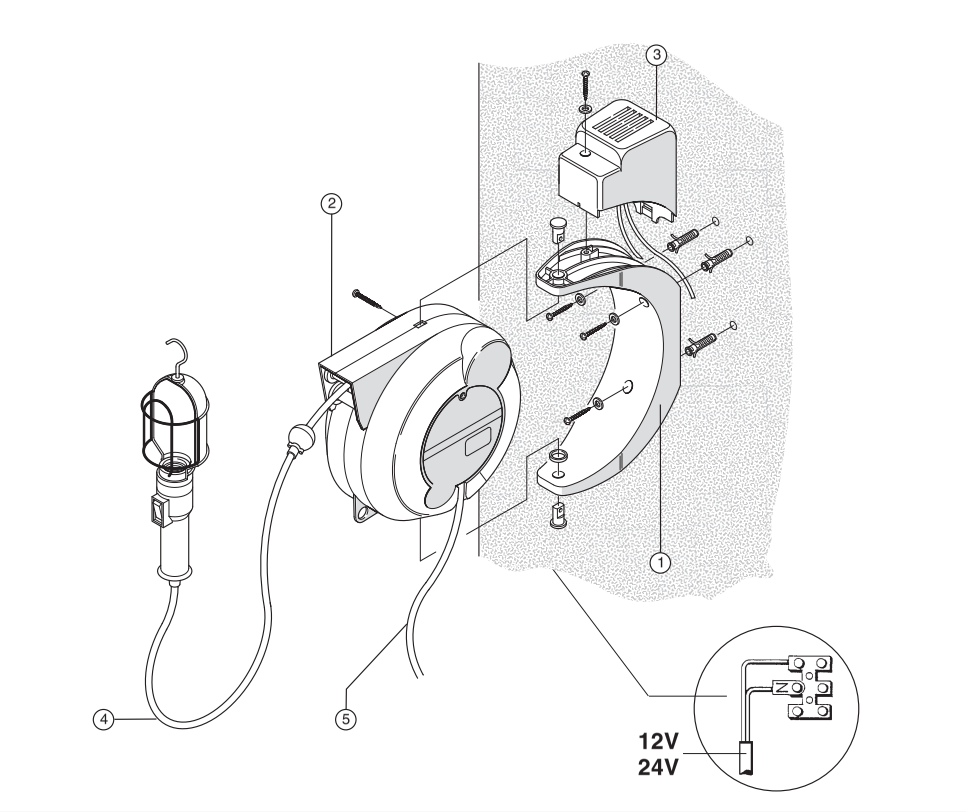

ISTRUZIONI PER L'USO

L'avvolgicavo è dotato di molla per il recupero del cavo. Questo dispositivo meccanico è costantemente in funzione, quindi assicurarsi sia durante l'avvolgimento che il cavo sia accompagnato durante la sua corsa e MAI lasciato libero. In caso di uso su macchina automatica predisporre adeguati ripari per non arrecare danno a persone o cose in caso di rottura del cavo o della molla. L'avvolgicavo è fornito di dispositivo di bloccaggio del cavo ad ogni giro della bobina. Quando si lavora con cavo svolto e dispositivo di arresto inserito, assicurarsi che il cavo non venga urtato accidentalmente (rischio di sblocco dell'arresto e rientro non controllato del cavo stesso).

AVVOLGICAVO CON TRASFORMATORE

Il trasformatore ha una potenza di 60 Watt, è protetto tramite disgiuntori, sia da corto circuiti sia da sovraccarichi dovuti all'uso di lampadine di potenza superiore a 60 w.
In caso di sovraccarico il disgiuntore interviene interrompendo il circuito; per reinserirlo attendere qualche istante per permettere il raffreddamento del disgiuntore e quindi premere il pulsante A per funzionamento a 12 Volt o B per funzionamento a 24 Volt.
Per cambiare tensione occorre disinserire l'alimentazione, svitare la vite F e quindi spostare il cavetto G nella morsettiera indicata con la tensione voluta.

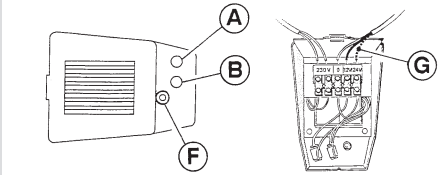

SPINE E PRESE PER USO DOMESTICO

NORME DI RIFERIMENTO

CEI 23-50
Spine e prese per usi domestici e similari.
Parte 1: prescrizioni generali.

MARCHI

VERSIONI

	Spine con uscita assiale
	Spine con uscita angolata
	Prese con uscita assiale

CARATTERISTICHE TECNICHE

Corrente nominale:	**10A-16A**
Tensione di impiego:	**250V~**
Frequenza di impiego:	**50Hz**
Tensione d'isolamento:	**250V~**
Grado di protezione:	**IP20D**
Temperatura di impiego secondo norma di riferimento:	**-15°C +35°C**
Massima temperatura di funzionamento:	**60°C**
Capacità di connessione morsetti:	**10A: 0,75 - 1,5mm²** **16A: 0,75 - 2,5mm²**
Autoestinguenza GW test:	**750°C**
Halogen free:	**Si**
Materiale:	**Tecnopolimero**
Colore:	**Bianco RAL 9010** **Nero RAL 9011**

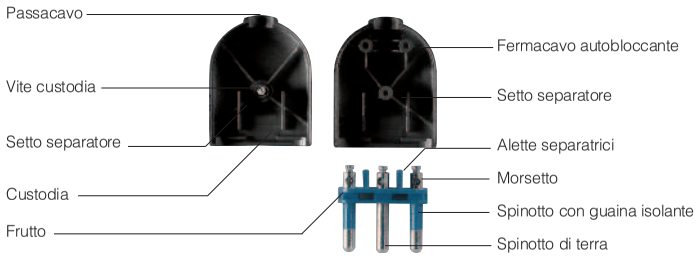

RESISTENZA AGLI AGENTI CHIMICI

Soluzione Salina	Acidi		Basi		Solventi				Olio Minerale	Raggi UV
	Concentrati	Diluiti	Concentrati	Diluiti	Esano	Benzolo	Acetone	Alcool		
Resiste	Resistenza limitata	Resiste	Resistenza limitata	Resistenza limitata	Resiste	Non Resiste	Non Resiste	Resiste	Resistenza limitata	Resiste

ESEMPI DI APPLICAZIONE

ADATTATORI PER USO DOMESTICO

VERSIONI

Adattatori semplici

Adattatori multipli

NORME DI RIFERIMENTO

CEI 23-57
Spine e prese per usi domestici e similari
Parte 2: Requisiti particolari per adattatori

MARCHI

CARATTERISTICHE TECNICHE

Corrente nominale:	**10A-16A**
Tensione di impiego:	**250V~**
Frequenza di impiego:	**50Hz**
Tensione d'isolamento:	**250V~**
Grado di protezione:	**IP20D**
Temperatura di impiego secondo norma di riferimento:	**-15°C +35°C**
Massima temperatura di funzionamento:	**60°C**
Autoestinguenza GW test:	**750°C**
Halogen free:	**Si**
Materiale:	**Tecnopolimero**
Colore:	**Bianco RAL 9010** **Nero RAL 9011**

RESISTENZA AGLI AGENTI CHIMICI

Soluzione Salina	Acidi		Basi		Solventi				Olio Minerale	Raggi UV
	Concentrati	Diluiti	Concentrati	Diluiti	Esano	Benzolo	Acetone	Alcool		
Resiste	Resistenza limitata	Resiste	Resistenza limitata	Resistenza limitata	Resiste	Non Resiste	Non Resiste	Resiste	Resistenza limitata	Resiste

ESEMPI DI APPLICAZIONE

QUADRI DA PARETE VUOTI

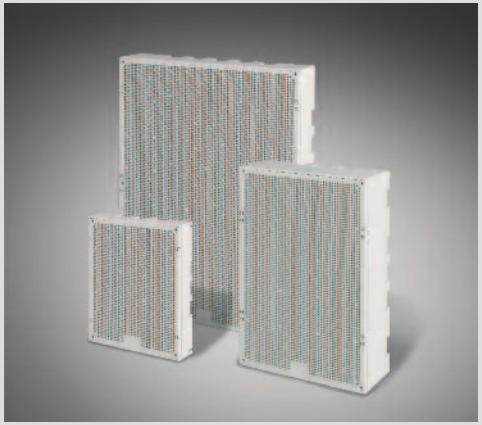

VERSIONI

Modulo base

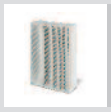
Modulo doppio

Modulo quadruplo

NORME DI RIFERIMENTO

EN 60670-1
Involucri per apparecchi per installazioni elettriche fisse per usi domestici e similari.
Parte 1: prescrizioni generali.

MARCHI

CARATTERISTICHE TECNICHE

Grado di protezione:	**IP41**
Temperatura di impiego secondo norma di riferimento:	**-15°C +35°C**
Massima temperatura di funzionamento	**60°C**
Autoestinguenza GW test:	**650°C**
Materiale:	**Tecnopolimero**
Grado IK a 20°C:	**IK08**
Classe d'isolamento:	**Classe II (doppio isolamento)** ⧈
Halogen free:	**Si**
Colore:	**Grigio RAL 7035**

RESISTENZA AGLI AGENTI CHIMICI

Soluzione Salina	Acidi		Basi		Solventi				Olio Minerale	Raggi UV
	Concentrati	Diluiti	Concentrati	Diluiti	Esano	Benzolo	Acetone	Alcool		
Resiste	Resistenza limitata	Resiste	Resiste	Resiste	Resiste	Non Resiste	Non Resiste	Resistenza limitata	Resistenza limitata	Resiste

ESEMPI DI APPLICAZIONE

QUADRI DI DISTRIBUZIONE

VERSIONI

BLOCK1 (110x280x95mm)
- Vuoti portatili o da parete

BLOCK3 (136x440x114mm)
- Fissa a parete
- Fissa con fissaggio a pannello
- Mobile su appositi supporti
- Portatili con cavo e spina

BLOCK4 (212x415x114mm)
- Fissa a parete
- Fissa con fissaggio a pannello
- Mobile su appositi supporti
- Portatili con cavo e spina

BLOCK5 (272x414x110mm)
- Vuoti portatili o da parete

NORME DI RIFERIMENTO

EN 62208
Involucri vuoti per apparecchiature assiemate di protezione e di manovra per bassa tensione.
Parte 1: prescrizioni generali.

EN 60670-24
Scatole e involucri per apparecchi elettrici per installazioni elettriche fisse per usi domestici e similari
Parte 24: prescrizioni particolari per involucri di apparecchi di protezione e di altri apparecchi elettrici che dissipano energia.

EN 61439-3
Apparecchiature assiemate di protezione e di manovra per bassa tensione (quadri BT)
Part 3: quadri di distribuzione destinati ad essere utilizzati da persone comuni (DBO).

EN 61439-4
Apparecchiature assiemate di protezione e di manovra per bassa tensione (quadri BT)
Part 4: prescrizioni particolari per quadri per cantiere (ASC).

EN 60670-1
Involucri per apparecchi per installazioni elettriche fisse per usi domestici e similari.
Parte 1: prescrizioni generali.

CEI 23-49
Involucri per apparecchi per installazioni elettriche fisse per usi domestici e similari.
Parte 2: prescrizioni particolari per involucri destinati a contenere dispositivi di protezione ed apparecchi che nell'uso ordinario dissipano una potenza non trascurabile.

RESISTENZA AGLI AGENTI CHIMICI

Soluzione Salina	Acidi		Basi		Solventi				Olio Minerale	Raggi UV
	Concentrati	Diluiti	Concentrati	Diluiti	Esano	Benzolo	Acetone	Alcool		
Resiste	Resistenza limitata	Resiste	Resistenza limitata	Resiste	Non resiste	Non resiste	Non resiste	Resistenza limitata	Resiste	Resiste

Serie BLOCK3

Serie BLOCK4: maniglia basculante a scomparsa

Serie BLOCK4: supporto metallico

CARATTERISTICHE TECNICHE

Grado di protezione:	**IP44-IP66**
Temperatura di impiego secondo norma di riferimento:	**-25°C +35°C**
Massima temperatura di funzionalità:	**60°C**
Autoestinguenza GW test:	**650°C**
Materiale:	**Tecnopolimero**
Grado IK a 20°C:	**IK08**
Entrata cavi:	**PG13,5 - PG21**
Classe d'isolamento:	**Classe II (doppio isolamento)** ⧈
Potenza dissipabile seconda la norma CEI 23-49:	**8-15W**
Colore:	**Grigio RAL 7035**

MARCHI

SPINE E PRESE PER USO DOMESTICO

VERSIONI

Spine con uscita assiale

Spine con uscita angolata

Prese con uscita assiale

Prese multiple

NORME DI RIFERIMENTO

CEI 23-50
Spine e prese per usi domestici e similari.
Parte 1: prescrizioni generali.

CEI 23-124
Spine e prese per usi domestici e similari.
Parte 2-7: prescrizioni particolari per cordoni prolungatori.

MARCHI

CARATTERISTICHE TECNICHE

Grado di protezione:	**10A-16A**
Tensione di impiego:	**250V~**
Frequenza:	**50Hz**
Tensione d'isolamento:	**250V~**
Grado di protezione:	**IP20D**
Temperatura di impiego secondo norma di riferimento:	**-15°C +35°C**
Massima temperatura di funzionamento:	**60°C**
Capacità di connessione morsetti:	**10A: 0,75 - 1,5mm²** **16A: 0,75 - 2,5mm²**
Autoestinguenza GW test:	**750°C**
Materiale:	**Tecnopolimero**
Colore:	**Bianco RAL 9010** **Nero RAL 9011** **Antracite RAL 7021** **Fumé (trasparente)** **Turchese (trasparente)**

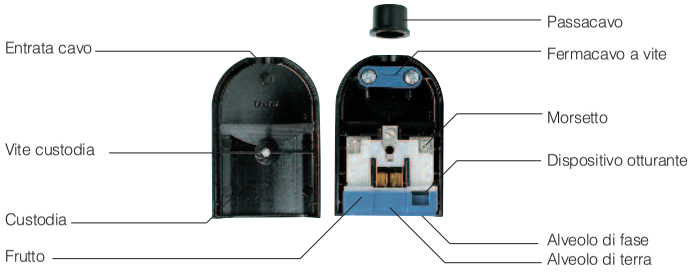

RESISTENZA AGLI AGENTI CHIMICI

Soluzione Salina	Acidi		Basi		Solventi				Olio Minerale	Raggi UV
	Concentrati	Diluiti	Concentrati	Diluiti	Esano	Benzolo	Acetone	Alcool		
Resiste	Resistenza limitata	Resiste	Resistenza limitata	Resistenza limitata	Resiste	Non resiste	Non resiste	Resiste	Resistenza limitata	Resiste

ESEMPI DI APPLICAZIONE

ADATTATORI DOMESTICI

NORME DI RIFERIMENTO

CEI 23-57
Spine e prese per usi domestici e similari.
Parte 2: Requisiti particolari per adattatori.

MARCHI

VERSIONI

Adattatori semplici

Adattatori multipli

Con USB

CARATTERISTICHE TECNICHE

Grado di protezione:	**10A-16A**
Tensione di impiego:	**250V~**
Frequenza:	**50Hz**
Tensione d'isolamento:	**250V~**
Grado di protezione:	**IP20D**
Temperatura di impiego secondo norma di riferimento:	**-15°C +35°C**
Massima temperatura di funzionamento:	**60°C**
Autoestinguenza GW test:	**750°C**
Halogen free:	**Si**
Materiale:	**Tecnopolimero**
Colore:	**Bianco RAL 9010** **Nero RAL 9011**

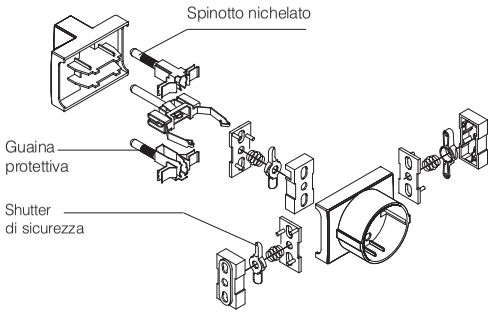

RESISTENZA AGLI AGENTI CHIMICI

Soluzione Salina	Acidi		Basi		Solventi				Olio Minerale	Raggi UV
	Concentrati	Diluiti	Concentrati	Diluiti	Esano	Benzolo	Acetone	Alcool		
Resiste	Resistenza limitata	Resiste	Resistenza limitata	Resistenza limitata	Resiste	Non resiste	Non resiste	Resiste	Resistenza limitata	Resiste

ESEMPI DI APPLICAZIONE

ADATTATORE DOMESTICO E PRESE MULTIPLE SALVAFULMINE

VERSIONI

Adattatore salvafulmine semplice con speciale dispositivo per la protezione degli apparecchi utilizzatori dagli effetti delle sovratensioni

Prese multiple con interruttore luminoso e dispositivo salvafulmine

Gli apparecchi salvafulmine sono dotati di scaricatore di sovratensione, un apposito circuito elettronico, protetto da un fusibile rapido a protezione trasversale (tra fase e neutro) con tensione nominale di 250V~.
Massima energia di sovratensione scaricabile: 21J.
Soglia sovratensione minima di intervento: 300V.
Potere di scarica 1,2kA (8/20µs).
L'efficienza dello scaricatore di sovratensione è segnalata dalla spia luminosa accesa.

NORME DI RIFERIMENTO

CEI 23-50
Spine e prese per usi domestici e similari.
Parte 1: prescrizioni generali.

CEI 23-57
Spine e prese per usi domestici e similari.
Parte 2: Requisiti particolari per adattatori.

MARCHI

CARATTERISTICHE TECNICHE

Grado di protezione:	**10A-16A**
Tensione di impiego:	**250V~**
Frequenza:	**50Hz**
Tensione d'isolamento:	**250V~**
Grado di protezione:	**IP20D**
Temperatura di impiego secondo norma di riferimento:	**-15°C +35°C**
Massima temperatura di funzionamento:	**60°C**
Autoestinguenza GW test:	**750°C**
Materiale:	**Tecnopolimero**
Colore:	**Bianco RAL 9010** **Fumé (trasparente)** **Turchese (trasparente)**

RESISTENZA AGLI AGENTI CHIMICI

Soluzione Salina	Acidi		Basi		Solventi				Olio Minerale	Raggi UV
	Concentrati	Diluiti	Concentrati	Diluiti	Esano	Benzolo	Acetone	Alcool		
Resiste	Resistenza limitata	Resiste	Resistenza limitata	Resistenza limitata	Resiste	Non resiste	Non resiste	Resiste	Resistenza limitata	Resiste

ESEMPI DI APPLICAZIONE

INTERRUTTORI DI MANOVRA

VERSIONI

Interruttori di manovra/sezionatori
- Retroquadro
- Box

Interruttori di manovra/sezionatori con base portafusibili
- Box

Comandi frontali 67x67 - IP65
- Retroquadro
- Box

Comandi frontali 48x48 - IP65
- Retroquadro
- Box

Comandi frontali 48x48 - IP65 lucchettabili
- Retroquadro
- Box

Comandi frontali 70x87
- Retroquadro

Comandi diretti

Comando per feritoia centralino

NORME DI RIFERIMENTO

EN 60947-3
Apparecchiature a bassa tensione.
Parte 3: interruttori di manovra, sezionatori, interruttori di manovra/sezionatori e unità combinate con fusibili.

UL 508
Industrial control equipement.

MARCHI

CARATTERISTICHE TECNICHE

Polarità:	**2P-3P-4P**
Corrente nominale:	**16A-32A-40A-63A-80A-100A**
Tensione di impiego:	**0÷690Vac - 0-600Vdc**
Frequenza:	**50-60Hz**
Tensione d'isolamento:	**690Vac - 400Vdc**
Grado di protezione:	**IP65 (comandi frontali)**
Temperatura di impiego secondo norma di riferimento:	**-25°C +40°C**
Massima temperatura di funzionamento:	**60°C**
Autoestinguenza GW test:	**850°C**
Materiale:	**Tecnopolimero**
Fusibili:	**10,3x38**
Fissaggio guide DIN:	**Si**
Fissaggio retroquadro:	**Si**
Possibilità di fissaggio contatti ausiliari:	**Si (interruttori 16A-32A-40A)**

RESISTENZA AGLI AGENTI CHIMICI

Soluzione Salina	Acidi		Basi		Solventi				Olio Minerale	Raggi UV
	Concentrati	Diluiti	Concentrati	Diluiti	Esano	Benzolo	Acetone	Alcool		
Resiste	Resistenza limitata	Resiste	Resiste	Resiste	Non resiste	Non resiste	Non resiste	Resistenza limitata	Resistenza limitata	Resiste

ESEMPI DI APPLICAZIONE

CARATTERISTICHE TECNICHE INTERRUTTORI

					con fusibili		senza fusibili							
					16A	32A	16A	32A	40A	63A	80A	100A	125A	160A
					YF16	YF32								
Tensione nominale di isolamento U_i				V_{AC}	690	690	690	690	690	690	690	690	750	750
				V_{DC}	600	600	600	600	600	-	-	-	750	750
Tens. nomin. di ten. a impulso U_{imp}				kV	4	4	4	4	4	8	8	8	8	12
Corrente nominale termica I_{th}				A	25	32	30	40	40	63	86	100	125	200
Corrente nominale termica I_{the}				A	25	32	30	40	40	63	86	86	125	160
Corrente nominale di impiego le	AC21A	Carichi resistivi con sovraccarichi di modesta entità	400V	A	-	-	-	-	40	-	-	-	-	-
			500V		-	-	-	-	-	-	-	-	-	-
			690V		25	32	30	32	-	63	80	100	125	160
	AC22A	Carichi misti, resistivi e induttivi con sovraccarichi di modesta entità	400V	A	-	-	-	-	40	-	-	-	-	-
			500V		-	-	-	-	-	-	-	-	-	-
			690V		30	32	20	32	-	63	80	86	125	160
	AC23A	Manovra di motori o altri carichi fortemente induttivi (3 fasi / 3 poli)	400V	A	-	-	20	32	35	63	67	67	90	135
			415V		-	-	20	32	33	63	67	67	-	-
			500V		-	-	-	-	-	40	67	67	70	125
			690V		16	25	16	25	25	30	38	38	50	80
	AC3	Motori a gabbia: avviamento, arresto a motore lanciato (3 fasi / 3 poli)	400V	A	-	28,5	-	28.5	28.5	40	55	55	-	-
			690V	A	12	20	12	20	20	25	32	32	-	-
	DC21A	Carichi resistivi con sovraccarichi di modesta entità	300V	A	25	32	20	32	32	-	-	-	125 (220V)	160 (220V)
	DC22A	Carichi misti, resistivi e induttivi con sovraccarichi di modesta entità	250V	A	20	32	25	32	32	-	-	-	80 (220V)	160 (220V)
			600V	A	400	400	10(*)	10(*)	10(*)	-	-	-		
Corrente nomin. di breve durata Icw (1s)				kAeff	10	10	400	400	400	1500	1500	1500	2500	4000
Protezione contro cortocircuiti:	Corrente condizionale di corto circuito						10	10	10	10	10	10	12	25
	Fusibile associato per la prova di corrente condizionale di cortocircuito - tipo gG			A	16	32	16	32	40	63	80	-	100	200
	Potere nominale di chius. in corto circ. **Icm**			A	1500	1500	1500	1500	1500	2850	2850	2100	3600	12000
Corrente nominale UL	Uso generale - Monofase e Trifase		600V	A	20	30	32	40	-	63	80	100	-	-
	Corrente alternata motore, interruzione di tutti i poli Monofase		120V	Hp	1,5	2	1,5	2	-	3	3	3	-	-
			240V	Hp	3	5	3	5	-	7,5	7,5	10	-	-
	Corrente alternata motore, B, C, D, interruzione di tutti i poli Trifase		240V	Hp	7,5	10	7,5	10	-	10	10	10	-	-
			480V	Hp	10	15	10	15	-	20	25	25	-	-
			600V	Hp	15	20	15	20	-	25	30	30	-	-
Sezioni collegabili:	Cavi flessibili	mm^2			1,5-10	1,5-10	1,5 - 10	1,5 - 10	1,5 - 10	10-35	10-35	10-35	10-70	10-70
		AWG			16-8	16-8	16 - 8	16 - 8	16 - 8	10-2	10-2	10-2	-	-
	Cavi rigidoi	mm^2			1,5-16	1,5-16	1,5 - 16	1,5 - 16	1,5 - 16	10-35	10-35	10-35	-	-
		AWG			16-8	16-8	16-8	16-8	16-8	10-2	10-2	10-2		

(*) 2+2 poli in serie Approvato IMQ Approvato UL

RETROQUADRO - TIPO R

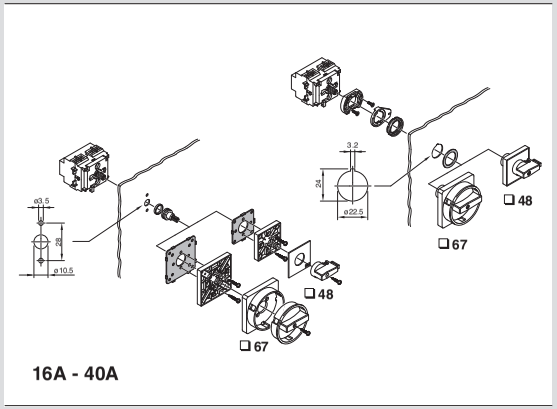

16A - 40A

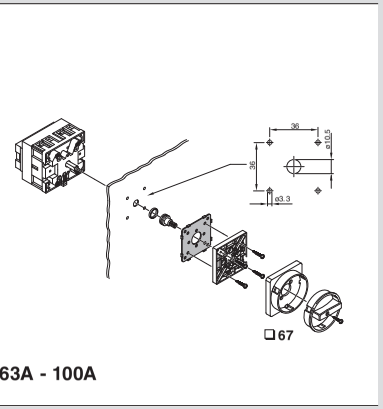

63A - 100A

BOX - TIPO B

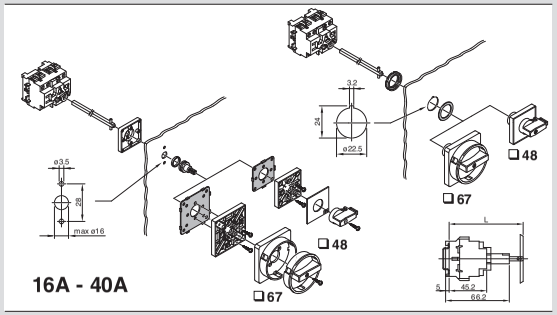

16A - 40A

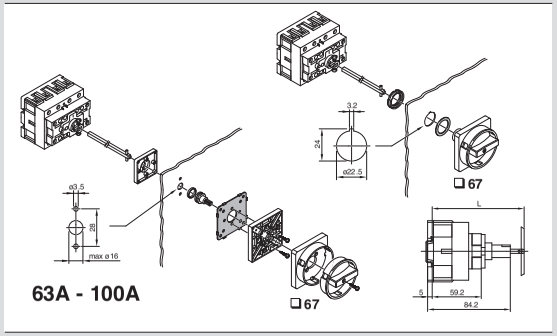

63A - 100A

	590.YMA085	590.YMA185	590.YMA300
L max	120mm	220mm	335mm

Nota: L min 80mm

	590.YMB085	590.YMB185	590.YMB300
L max	128mm	228mm	343mm

Nota: L min 98mm

DISPOSITIVI DI CONNESSIONE

VERSIONI

Morsetti isolati

Morsetti isolati a più vie

Morsettiere

NORME DI RIFERIMENTO

IEC 60998-1
Dispositivi di connessione per circuiti
a bassa tensione per uso domestico e similare.
Parte 1: prescrizioni generali.

IEC 60998-2-1
Dispositivo di connessione per circuiti a bassa tensione
per uso domestico e similare.
Part 2-1: prescrizioni particolari per i dispositivi di connessione come parti separate con unità di serraggio di tipo a vite.

MARCHI

CARATTERISTICHE TECNICHE

Corrente nominale:	**17,5A-125A**
Tensione di impiego:	**250V~/450V~/750V~**
Marcatura T:	**T85 - T140**
Autoestinguenza GW test:	**850°C**
Materiale:	**Tecnopolimero**
Grado IK a 20°C:	**IK06 - IK07** **Morsetti isolati** **IK07 - IK08** **Morsetti isolati a più vie** **IK07 - IK09** **Morsettiere**
Colore:	**Bianco - Nero - Verde Azzurro - Grigio - Marrone - Trasparente**

ESEMPI DI APPLICAZIONE

CAPACITÀ DI CONNESSIONE

Grandezza nominale mm²	Corrente nominale A	Tipo di conduttore	MORSETTIERE DOMINO T85 Sezione dei conduttori (mm²)										
			0,75	1	1,5	2,5	4	6	10	16	25	35	50
10	57	rigidoo	-	-	1÷4	1÷3	1÷2	1	1	-			
		flessibile	-	-	1÷4	1÷3	1÷2	1	-	-			
16	76	rigidoo	-	-	-	1÷4	1÷3	1÷2	1	1			
		flessibile	-	-	-	1÷4	1÷3	1÷2	1	-			

Grandez. nominale mm²	Foro per cavo Ø mm (•)	Corrente nominale A	Tipo di conduttore	MORSETTI VOLANTI ISOLATI - SCIOLTI ED IN STECCA Sezione dei conduttori (mm²)										
				0,75	1	1,5	2,5	4	6	10	16	25	35	50
1,5	3	17,5	rigido	2÷4	1÷3	1÷2	1							
			flessibile	2÷4	1÷3	1÷2	1							
2,5	4	24	rigidoo		3÷5	2÷3	1÷2	1						
			flessibile		2÷4	2÷3	1÷2	1						
4	4,6	32	rigido			3÷4	2÷3	1÷2	1					
			flessibile			3÷4	2÷3	1÷2	1					
6	6	41	rigido			3÷5	2÷3	1÷2	1÷2	1				
			flessibile			3÷4	2÷3	1÷2	1÷2	1				
10	8	57	rigido					3÷5	2÷4	1÷2	1			
			flessibile					3÷4	2÷3	1÷2	1			
16	10	76	rigido						3÷5	2÷3	1÷2	1		
			flessibile						3÷4	2÷3	1÷2	1		
25	12	101	rigido							2÷3	2÷3	2	1	
			flessibile						3÷5	2÷3	2÷3	2	1	
35	14	125	rigido								2÷4	1÷3	1÷2	1
			flessibile								2÷4	1÷3	1÷2	1

Grandez. nominale mm²	Foro per cavo Ø mm (•)	Corrente nominale A	Tipo di conduttore	MORSETTI T140 E T85 Sezione dei conduttori (mm²)									
				0,75	1	1,5	2,5	4	6	10	16	25	35
2,5	2,7	24	rigido	1÷3	1÷2	1	1						
			flessibile	1÷2	1÷2	1	1						
4	3	32	rigido	2÷4	1÷3	1÷2	1	1					
			flessibile	1÷2	1÷2	1	1	1					
6	3,5	41	rigido			1÷3	1÷2	1	1				
			flessibile			1÷3	1÷2	1					
10	4,4	57	rigido			1÷2	1÷2	1	1	1			
			flessibile			1÷2	1÷2	1	1				
16	5,5	76	rigido				2÷3	1÷2	1	1	1		
			flessibile				2	1÷2	1	1			
25	7,4	101	rigido					2÷4	2÷3	1	1	1	
			flessibile					2÷3	1÷2	1	1		
35	9	125	rigido						2÷4	1÷2	1	1	1
			flessibile						2÷3	1÷2	1	1	

La tabella si riferisce ad un singolo elemento con connessioni da un solo lato.

Grandezza nominale mm²	Corrente nominale A	Tipo di conduttore	MORSETTI ISOLATI UNIPOLARI A PIÙ VIE - T85 Sezione dei conduttori (mm²)									
			1	1,5	2,5	4	6	10	16	25	35	50
6	41	rigido		1÷6	1÷4	1÷3	1÷2					
	41	flessibile	1÷7	1÷5	1÷4	1÷3	1÷2					
16	76	rigido					1	1	1			
	76	flessibile					1÷4	1÷2	1			
35	125	rigido							1	1	1	
	125	flessibile							1÷2	1	1	

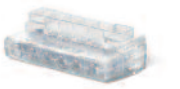

SCATOLE DI DERIVAZIONE DA PARETE

VERSIONI

Serie CUBIK 650
Glow wire 650°C halogen free:
- Con passacavi e coperchio a scatto
- Con passacavi e coperchio con viti a 1/4 di giro
- Con pareti lisce e coperchio con viti a 1/4 di giro

Serie CUBIK 960
Glow wire 960°C:
- Con passacavi e coperchio a scatto
- Con passacavi e coperchio con viti a 1/4 di giro
- Con pareti lisce e coperchio con viti a 1/4 di giro

Serie CUBIK 960
Glow wire 960°C (versioni rosse):
- Con passacavi e coperchio a scatto
- Con passacavi e coperchio con viti a 1/4 di giro
- Con pareti lisce e coperchio con viti a 1/4 di giro

NORME DI RIFERIMENTO

EN 60670-1
Involucri per apparecchi per installazioni elettriche fisse per usi domestici e similari.
Parte 1: prescrizioni generali.

EN 60670-22
Involucri per apparecchi per installazioni elettriche fisse e per usi domestici e similari.
Parte 22: prescrizioni particolari per scatole e involucri di derivazione.

MARCHI

CARATTERISTICHE TECNICHE

Grado di protezione:	**IP55**
Temperatura di impiego secondo norma di riferimento:	**-25°C +35°C**
Massima temperatura di funzionamento:	**60°C**
Autoestinguenza GW test:	**650°C/960°C**
Materiale:	**Tecnopolimero**
Grado IK a 20°C:	**IK07**
Entrata cavi:	**Passacavi / Pareti lisce**
Halogen free:	**Si (Serie CUBIK 650)**
Fissaggio guide DIN:	**Si**
Colore:	**Grigio RAL 7035 - Rosso**
Classe d'isolamento:	**Classe II (doppio isolamento)** ⧈

RESISTENZA AGLI AGENTI CHIMICI

Soluzione Salina	Acidi		Basi		Solventi				Olio Minerale	Raggi UV
	Concentrati	Diluiti	Concentrati	Diluiti	Esano	Benzolo	Acetone	Alcool		
Resiste	Resistenza limitata	Resiste	Resiste	Resiste	Non resiste	Non resiste	Non resiste	Resistenza limitata	Resiste	Resiste

Le versioni Glow Wire 960°C (anche rosse) sono identificabili dal simbolo riportato esternamente.

SCAME
IP55
688.204.R
960°C

ESEMPI DI APPLICAZIONE

Sistema di fissaggio interno

Per quanto riguarda le versioni fino alla dimensione 80x80x40mm sono disponibili all'interno della scatola 2 asole sfondabili.
Le versioni a partire dalla dimensione 100x100x50 possono essere fissate mediante 4 asole sfondabili all'interno della scatola.

Sistema di fissaggio posteriore

Le versioni fino alla dimensione 80x80x40mm possono inoltre essere avvitate su un apposito tassello precedentemente fissato nel muro. Il tassello deve avere all'estremità che rimane esterna al muro un perno filettato M7 in modo che la base delle scatole possa esservi avvitata.
Apposite zigrinature sul fondo impediscono inoltre la rotazione accidentale della scatola.

Sistema di fissaggio esterno

Le versioni a partire dalla dimensione 100x100x50 possono essere fissate mediante 4 asole poste all'esterno del volume di cablaggio per evitare la foratura della cassetta.

Tappi per isolamento

Tutte le versioni vengono fornite con tappi per isolamento completo di serie.

Chiusura

Il coperchio può essere a pressione oppure con chiusura mediante 4 viti 1/4 di giro. Queste ultime versioni riportano le identificazioni 0 – 1 (Aperto – Chiuso).
Tutti i coperchi sono comunque impedibili grazie all'utilizzo di un legaccio fornito e montato di serie che unisce base e coperchio.
Le viti possono essere sigillate con apposito filo di piombatura.

Volume

Le scatole di derivazione della Serie CUBIK sono molto capienti; le pareti rialzate aumentano lo spazio interno agevolando le operazioni di cablaggio.

Passacavi

I passacavi in dotazione hanno una doppia configurazione: centralmente sono predisposti allo sfondamento e sono adatti all'ingresso diritto del filo, mentre esternamente sono presenti i gradini asportabili per l'introduzione dei tubi.
Le versioni fino alla dimensione 80x80x40 hanno in dotazione un passacavo diametro 23 che permette l'ingresso dei tubi con diametri 16-20mm, mentre dalla dimensione 100x100x50 fino alla 150x110x70 hanno in dotazione un passacavo diametro 29 che permette l'ingresso dei tubi con diametro 16-20-25mm. Internamente il passacavo aderisce in maniera affidabile al tubo e al cavo.

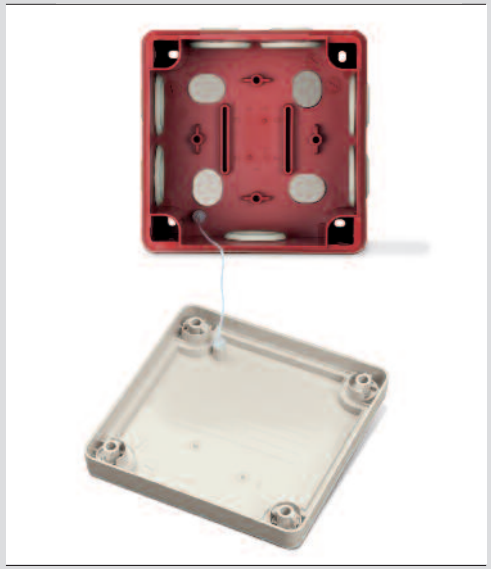

Coperchio imperdibile

Coperchio imperdibile per tutte le versioni grazie ad un legaccio che unisce base e coperchio.
Questo legaccio è fornito di serie e montato nelle apposite sedi.

Sistema di fissaggio a parete

SCATOLE DI DERIVAZIONE DA PARETE

NORME DI RIFERIMENTO

EN 60670-1
Involucri per apparecchi per installazioni elettriche fisse per usi domestici e similari.
Parte 1: prescrizioni generali.

EN 60670-22
Involucri per apparecchi per installazioni elettriche fisse e per usi domestici e similari.
Parte 22: prescrizioni particolari per scatole e involucri di derivazione.

RESISTENZA AGLI AGENTI CHIMICI

Soluzione Salina	Acidi		Basi		Solventi				Olio Minerale	Raggi UV
	Concentrati	Diluiti	Concentrati	Diluiti	Esano	Benzolo	Acetone	Alcool		
Resiste	Resistenza limitata	Resiste	Resiste	Resiste	Non resiste	Non resiste	Non resiste	Resistenza limitata	Resiste	Resiste

VERSIONI

- Con passacavi e coperchio a scatto

- Con passacavi e coperchio con viti a 1/4 di giro

- Con pareti lisce e coperchio con viti a 1/4 di giro

CARATTERISTICHE TECNICHE

Grado di protezione:	**IP55**
Temperatura di impiego secondo norma di riferimento:	**-25°C +35°C**
Massima temperatura di funzionamento:	**60°C**
Autoestinguenza GW test:	**650°C**
Materiale:	**Tecnopolimero**
Grado IK a 20°C:	**IK07**
Entrata cavi:	**Passacavi / Pareti lisce**
Halogen free:	**No**
Fissaggio guide DIN:	**Si**
Colore:	**Grigio RAL 7035**
Classe d'isolamento:	**Classe II (doppio isolamento)** ⧈

ESEMPI DI APPLICAZIONE

COMPONENTI PER IMPIANTI TELEFONICI

La rete telefonica si è via via evoluta; sul doppino telefonico non viaggiano più semplicemente voce e suoni, ma la frequenza si è arricchita di ulteriori segnali: quelli digitali. Questa significativa espansione richiede nuove competenze anche all'installatore qualificato che si trova a dover cablare edifici "intelligenti", o a dover trasformare e adattare gli impianti telefonici tradizionali in impianti in grado di soddisfare nuove necessità.

Una semplice sequenza di on-off, la presenza o assenza di toni e segnali convenzionati sono in grado di far dialogare strumenti preziosi sia per l'utenza domestica che per il terziario. Si moltiplicano gli apparecchi collegati alla rete telefonica: internet e la TV digitale, allarmi antiintrusione o di telesoccorso, comandi e controlli delle utenze e degli impianti; ecco nascere, sia in casa che in ufficio, l'esigenza di doverli tutti interconnettere sul medesimo impianto.

Scame propone, all'installatore qualificato, una serie di prodotti in grado di soddisfare la quasi totalità delle richieste più comuni sia di cablaggio che di espansione dell'impianto telefonico.

Presa da parete e incasso per 1 PLUG 6/4.

Presa da parete per 1 PLUG 6/4.

ESEMPI DI APPLICAZIONE

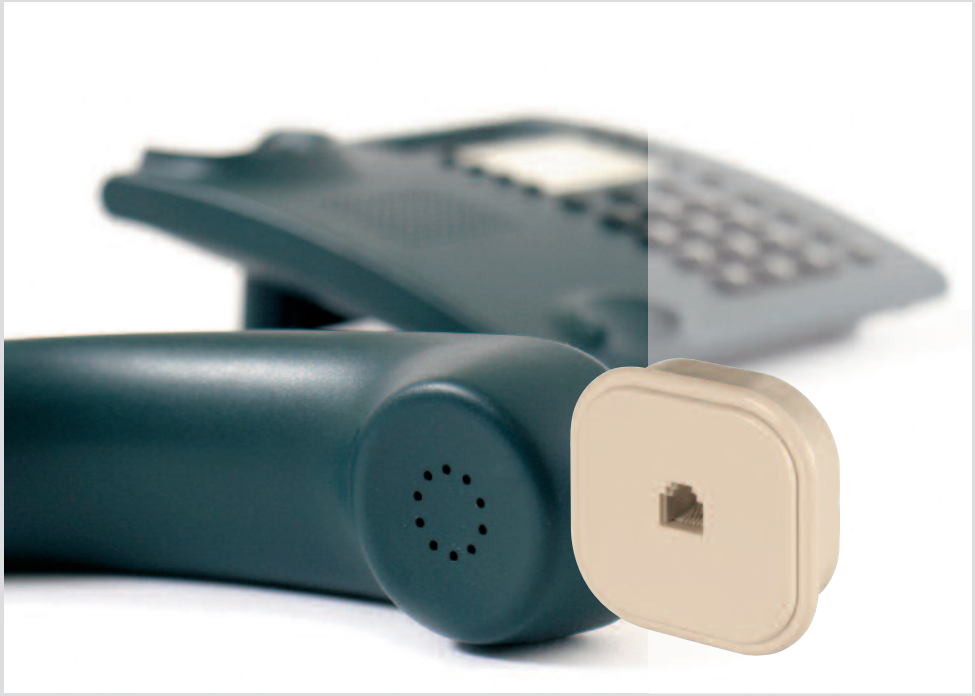

COMPONENTI PER IMPIANTI CATEGORIA 5

EIA TIA 568/A o /B (A e B differiscono per il cablaggio); è lo standard USA che ha introdotto il termine "categoria 5", difatti suddivide le caratteristiche di trasmissione in categorie e la categoria 5 è per applicazioni a 100Mbs fino a 100MHz.
IEC 11801, standard internazionale per il cablaggio; suddivide le caratteristiche di trasmissione in classi.
EN 50173, è simile alle norme USA e Internazionali.

NORME DI RIFERIMENTO

ANSI/TIA/EIA-568
Standard di telecomunicazione
per cablaggio di edifici commerciali.

ISO/IEC 11801
Tecnologia dell'informazione.
Sistemi di cablaggio di immobili per uffici.

EN 50173
Tecnologia dell'informazione.
Sistemi di cablaggio generico.

ESEMPIO DI IMPIANTO CATEGORIA 5

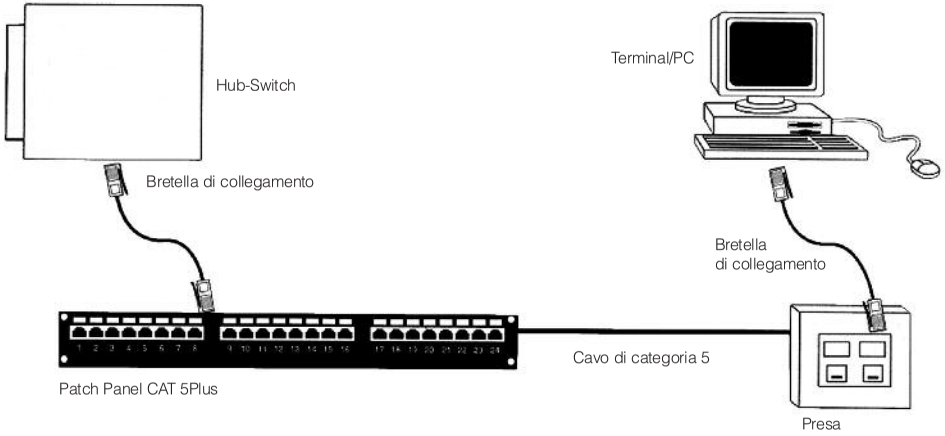

ESEMPI DI APPLICAZIONE

EIA/TIA 568A

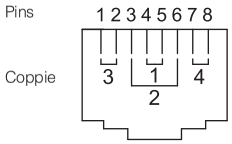

Colori pin

1- Bianco e verde
2- Verde
3- Bianco e arancione
4- Blu
5- Bianco e blu
6- Arancione
7- Bianco e marrone
8- Marrone

EIA/TIA 568B

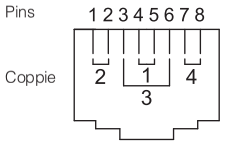

Colori pin

1- Bianco e arancione
2- Arancione
3- Bianco e verde
4- Blu
5- Bianco e blu
6- Verde
7- Bianco e marrone
8- Marrone

COMPONENTI PER IMPIANTI TV

NORME DI RIFERIMENTO

CEI EN 50083
Impianti di distribuzione via cavo
per segnali televisivi e sonori.

IEC 60169
Connettori per radiofrequenza.

COSTITUISCONO UN IMPIANTO DI ANTENNA:

1) Le antenne di ricezione del segnale audio/video.
2) Il centralino di amplificazione e miscela del segnale ricevuto.
3) La rete di distribuzione del segnale fino alla presa utente.

Un impianto di antenna può inoltre essere:
- impianto di antenna singolo
- impianto di antenna centralizzato

L'impianto di antenna può essere predisposto, oltre che per la ricezione televisiva, anche per la ricezione radiofonica.
Scame offre una serie di accessori per completare la rete di distribuzione:
- prese e spine coassiali sia a parete che da incasso;
- connettori coassiali giungicavo;
- prese multiple e scatole di derivazione.

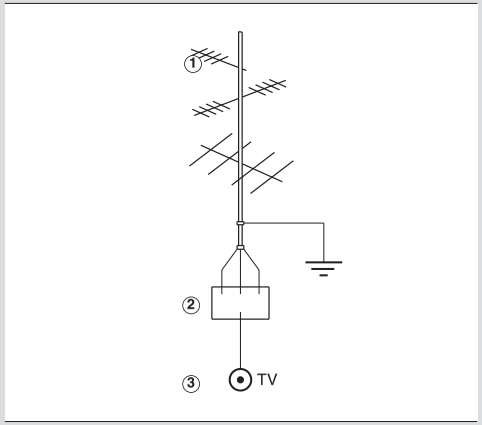

CARATTERISTICHE TECNICHE PRESE TV

Tipo diretto (di derivazione).
Nessuna attenuazione (senza dispositivi di disaccoppiamento).
Non richiuse con resistenze terminali.
Da non collegare ad altre prese in cascata.

PRESE COASSIALI D'UTENTE

Per garantire appropriate caratteristiche d'impianto, le prese, spine e connettori TV devono assicurare quanto prescritto dalle norme CEI EN 50083:
- schermatura efficacia che renda i segnali TV immuni dalle emissioni elettromagnetiche presenti nell'ambiente;
- evitare indesiderate riflessioni di segnale (adattamento d'impedenza);
- disaccoppiamento tra le varie uscite o fra più prese collegate "in cascata" attenuando il disturbo proveniente da televisioni o ricevitori vicini.

ESEMPI DI APPLICAZIONE

CENTRALINI E CONTENITORI

VERSIONI

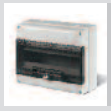

Da parete - IP66

Da parete - IP40
Con portella

Da parete - IP40
Senza portella

Da incasso - IP40
Con portela

MARCHI

NORME DI RIFERIMENTO

EN 62208
Involucri vuoti per apparecchiature assiemate di protezione e di manovra per bassa tensione.
Parte 1: prescrizioni generali.

EN 60670-24
Scatole e involucri per apparecchi elettrici per installazioni elettriche fisse per usi domestici e similari
Parte 24: prescrizioni particolari per involucri di apparecchi di protezione e di altri apparecchi elettrici che dissipano energia.

EN 61439-3
Apparecchiature assiemate di protezione e di manovra per bassa tensione (quadri BT)
Part 3: quadri di distribuzione destinati ad essere utilizzati da persone comuni (DBO).

EN 61439-4
Apparecchiature assiemate di protezione e di manovra per bassa tensione (quadri BT)
Part 4: prescrizioni particolari per quadri per cantiere (ASC).

EN 60670-1
Involucri per apparecchi per installazioni elettriche fisse per usi domestici e similari.
Parte 1: prescrizioni generali.

CEI 23-49
Involucri per apparecchi per installazioni elettriche fisse per usi domestici e similari.
Parte 2: prescrizioni particolari per involucri destinati a contenere dispositivi di protezione ed apparecchi che nell'uso ordinario dissipano una potenza non trascurabile.

CARATTERISTICHE TECNICHE

Grado di protezione:	**IP40-IP66**
Temperatura di impiego secondo norma di riferimento:	**-25°C +35°C**
Massima temperatura di funzionamento:	**60°C**
Autoestinguenza GW test:	**650°C**
Materiale:	**Tecnopolimero**
Grado IK a 20°C:	**IP40: IK06** **IP66: IK07**
Entrata cavi:	**PG/METRICO**
Potenza dissipabile secondo la norma CEI 23-49:	**9÷140W**
Colore:	**Grigio RAL 7035** **Bianco RAL 9003**
Possibilità di fissaggio morsettiere:	**Si**
Classe d'isolamento:	**Classe II (doppio isolamento)** ⧈

RESISTENZA AGLI AGENTI CHIMICI

Soluzione Salina	Acidi		Basi		Solventi				Olio Minerale	Raggi UV
	Concentrati	Diluiti	Concentrati	Diluiti	Esano	Benzolo	Acetone	Alcool		
Resiste	Resistenza limitata	Resiste	Resistenza limitata	Resiste	Resiste	Non resiste	Non resiste	Resiste	Non resiste	Resiste

ESEMPI DI APPLICAZIONE

VERSIONI DA PARETE IP66

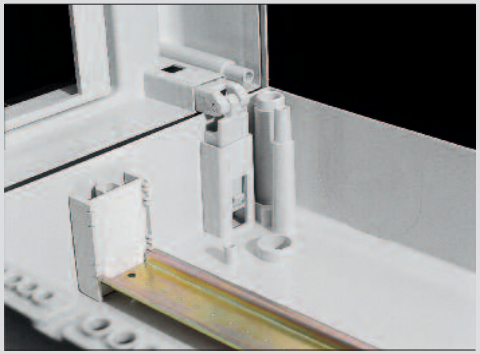

Le cerniere: sono da inserire a scatto nelle apposite guide; possono essere montate indifferentemente sia sul lato destro che sinistro; di serie nelle versioni da 12 a 64 moduli DIN.

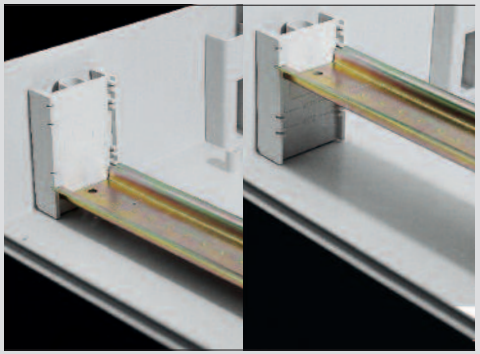

La guida DIN (EN 50022): può essere posizionata su diversi livelli.

La finestrella: semitrasparente, fumè è chiudibile a chiave ed è piombabile. Per l'apertura è sufficente abbassare l'apposita maniglia; la chiusura è a scatto.

VERSIONI DA PARETE IP40

Dispositivo di chiusura a 1/4 di giro.

Unione verticale.

PRESE PER USO DOMESTICO

VERSIONI

Da incasso con flangia 50x60mm IP54

Da incasso con flangia 70x87mm IP54

Da parete con flangia 70x87mm IP54

NORME DI RIFERIMENTO

CEI 23-50
Prese a spina per usi domestici e similari.
Parte 1: prescrizioni generali.

IEC 60884-1
Spine e prese per usi domestici e similari.
Parte 1: prescrizioni generali.

MARCHI

CARATTERISTICHE TECNICHE

Corrente nominale:	**16A**
Tensione di impiego:	**250V~**
Frequenza:	**50Hz**
Tensione d'isolamento:	**690V~**
Grado di protezione:	**coperchio chiuso IP44/IP54**
Temperatura di impiego secondo norma di riferimento:	**-25°C +35°C**
Massima temperatura di funzionamento:	**60°C**
Autoestinguenza GW test:	**650°C/750°C**
Materiale:	**Tecnopolimero**
Capacità di connessione morsetti:	**1,5mm²÷2x2,5mm²**

RESISTENZA AGLI AGENTI CHIMICI

Soluzione Salina	Acidi		Basi		Solventi				Olio Minerale	Raggi UV
	Concentrati	Diluiti	Concentrati	Diluiti	Esano	Benzolo	Acetone	Alcool		
Resiste	Non resiste	Non resiste	Resistenza limitata	Resiste	Non resiste	Non resiste	Non resiste	Resistenza limitata	Resiste	Resiste

STANDARD DISPONIBILI

STANDARD ITALIANO P17/11 - 16A
Alveoli schermati
CEI 23-50

STANDARD ITALIANO P30 - 16A
Alveoli schermati
CEI 23-50

PLURISTANDARD 16A
Alveoli schermati

STANDARD FRANCESE - 16A
Alveoli schermati
NFC 61-314

STANDARD ARGENTINO - 10A
Alveoli non schermati
IRAM 2071

STANDARD BRASILIANO - 10A
Alveoli non schermati
ABNT NBR 14136:2002

PRESE STANDARD DOMESTICO PER APPLICAZIONI INDUSTRIALI

VERSIONI

Da incasso con flangia 70x87mm IP66

CAPACITÀ DI CONNESSIONE DEI MORSETTI

Tensione nominale	Corrente nominale (A)	Prese	
		Min	Max
250V~	10A	0,75	2,5
	13A	2,5	6
	15A	2,5	6
	16A	1	2,5

(mmq)

NORME DI RIFERIMENTO

EN 60670-1 (2005-10)
Scatole e contenitori per accessori elettrici per uso domestico e installazioni elettriche fisse similari.
Parte 1: prescrizioni generali.

IEC 60884-1
Spine e prese per usi domestici e similari.
Parte 1: prescrizioni generali.

CARATTERISTICHE TECNICHE

Corrente nominale:	**6A-10A-13A-15A-16A**
Tensione nominale:	**250V~**
Frequenza:	**50Hz**
Tensione di isolamento:	**250V~**
Grado di protezione:	**IP66 (anche a spina inserita)**
Temperatura di impiego:	**-5°C +60°C**
Temperatura di installazione:	**-20°C +60°C**
Autoestinguenza GW test:	**650°C / 850°C (base portacontatti)**
Halogen Free:	**Si**
Materiale:	**Tecnopolimero**
Grado IK a 20°C:	**IK08**
Colore:	**Base: Grigio RAL 7035 Coperchio: policarbonato fumé**

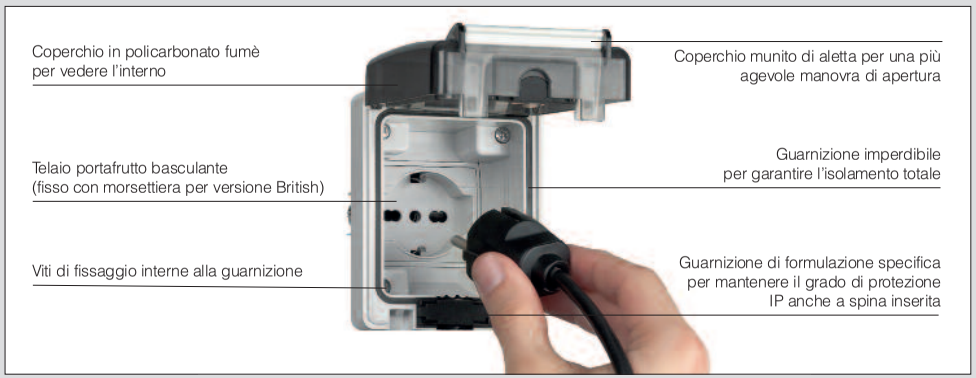

RESISTENZA AGLI AGENTI CHIMICI

Soluzione Salina	Acidi		Basi		Solventi				Olio Minerale	Raggi UV
	Concentrati	Diluiti	Concentrati	Diluiti	Esano	Benzolo	Acetone	Alcool		
Resistente	Resistenza limitata	Resistente	Resistenza limitata	Resistente	Resistente	Non resistente	Non resistente	Resistente	Resistenza limitata	Resistente

STANDARD DISPONIBILI

STANDARD ITALIANO P17/11 - 16A
Alveoli schermati
CEI 23-50

STANDARD ITALIANO P30 - 16A
Alveoli schermati
CEI 23-50

PLURISTANDARD 16A
Alveoli schermati

STANDARD TEDESCO - 16A
Alveoli schermati
DIN VDE 0620

STANDARD FRANCESE - 16A
Alveoli schermati
NFC 61-314

STANDARD INGLESE - 13A
Alveoli schermati
BS 1363-2

STANDARD INGLESE - 15A
Alveoli schermati
BS 546

STANDARD ARGENTINO - 10A
Alveoli non schermati
IRAM 2071

STANDARD NEOZELANDESE - 10A
Alveoli non schermati
AS/N25 3112

STANDARD SVIZZERO - 10A
Alveoli non schermati
SEV 1011:1998

STANDARD SUDAFRICANO - 16A
Alveoli schermati
SANS 164:1 (2006)

STANDARD BRASILIANO - 10A
Alveoli non schermati
ABNT NBR 14136:2002

STANDARD INDIANO - 6/16A
Alveoli schermati
IS 1293:1988

ESEMPI DI APPLICAZIONE

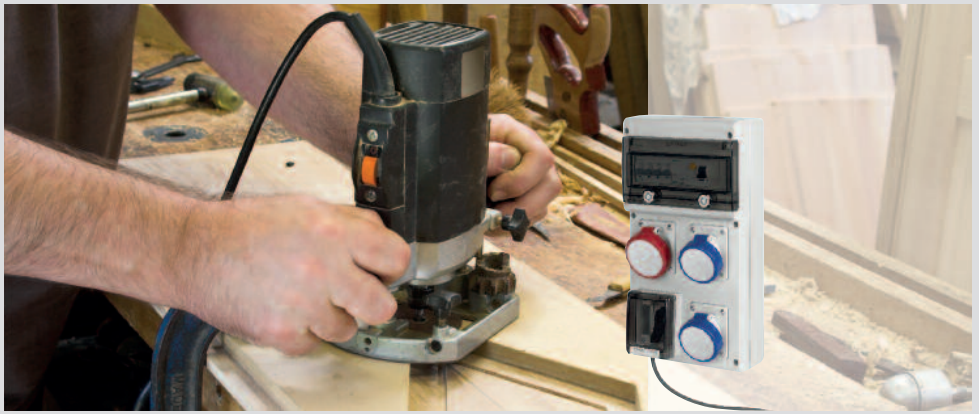

QUADRI DI DISTRIBUZIONE STAGNI

VERSIONI

Quadri LT
Realizzati in una speciale lega termoplastica ad alta resistenza

Quadri MV
Realizzati in metallo 15/10 verniciato con resina epossidica, solo per uso interno

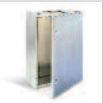

Quadri AI
Realizzati in acciaio inox

NORME DI RIFERIMENTO

EN 60670-1
Involucri per apparecchi per installazioni elettriche fisse per usi domestici e similari.
Parte 1: prescrizioni generali.

EN 60670-24
Scatole e involucri per apparecchi elettrici per installazioni elettriche fisse per usi domestici e similari
Parte 24: prescrizioni particolari per involucri di apparecchi di protezione e di altri apparecchi elettrici che dissipano energia.

CEI 23-49
Involucri per apparecchi per installazioni elettriche fisse per usi domestici e similari.
Parte 2: prescrizioni particolari per involucri destinati a contenere dispositivi di protezione ed apparecchi che nell'uso ordinario dissipano una potenza non trascurabile.

EN 62208
Involucri vuoti per apparecchiature assiemate di protezione e di manovra per bassa tensione.
Parte 1: prescrizioni generali.

MARCHI

CARATTERISTICHE TECNICHE

Grado di protezione:	**IP65**
Temperatura di impiego secondo norma di riferimento:	**-25°C +35°C**
Massima temperatura di funzionamento:	**60°C**
Autoestinguenza GW test:	**650°C**
Materiale:	**Tecnopolimero/Metallo**
Grado IK a 20°C:	**IK08 (portella con finestra)** **IK10 (portella cieca)**
Entrata cavi:	**Pareti lisce (Tecnopolimero)** **Piastra (Metallo)**
Classe d'isolamento:	**Classe II (doppio isolamento)** ⧈
Colore:	**Grigio RAL 7035**

RESISTENZA AGLI AGENTI CHIMICI

Soluzione Salina	Acidi		Basi		Solventi				Olio Minerale	Raggi UV
	Concentrati	Diluiti	Concentrati	Diluiti	Esano	Benzolo	Acetone	Alcool		
Resiste	Resistenza limitata	Resiste	Resistenza limitata	Resiste	Resiste	Non resiste	Non resiste	Resiste	Non resiste	Resiste

TIPI

	Dimensioni (mm)	file da	max
Tipo 1	320x370x210	12 DIN	24 DIN
Tipo 2	460x370x245	20 DIN	40 DIN
Tipo 3	460x520x245	20 DIN	60 DIN
Tipo 4	460x670x245	20 DIN	80 DIN
Tipo 5	775x715x345	35 DIN	140 DIN

I quadri di distribuzione della Serie EASYBOX sono disponibili in cinque involucri per ciascuna delle tre varianti proposte (LT, MV e AI).

POTENZA DISSIPABILE

Involucri	Moduli DIN	Allestimento con telaio e guida DIN o con piastra di fondo e controporta (W)				Allestimento con piastra di fondo in posizione L3 (W)	
		LT	MV	AI	LT	MV	AI
Tipo 1	24 DIN	35	45	30	40	65	40
Tipo 2	40 DIN	50	60	42	84	105	62
Tipo 3	60 DIN	58	73	47	100	125	78
Tipo 4	80 DIN	85	98	63	125	150	94
Tipo 5	140 DIN	138	155	-	235	280	-

Potenza dissipabile in conformità alla norma CEI 23-49.

ESEMPI DI APPLICAZIONE

Quadri in metallo: acciaio inox (AI) e metallo 15/10 verniciato con resina epossidica (MV); accolgono i medesimi accessori dei quadri (LT).

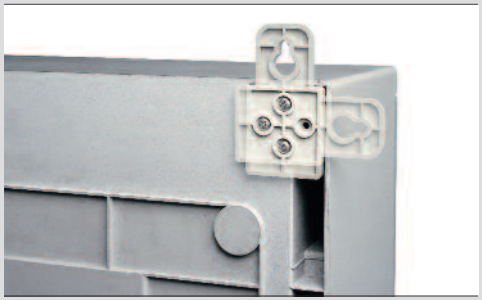

Per i quadri (LT) le staffe di fissaggio sono posizionabili in orizzontale e in verticale; per i quadri (AI) ed (MV) in verticale.

MODULARITÀ

La Serie EASYBOX offre una gamma di componenti modulari ed intercambiabili fra i diversi involucri che possono essere sovrapposti o affiancati fra loro quando presentano larghezza o altezza uguali. Inoltre i quadri con la stessa larghezza hanno diversi componenti in comune quali guide DIN, piastre modulari, pannelli ed accessori.

Allestimento con interruttore scatolato orizzontale.

Allestimento con interruttore scatolato verticale.

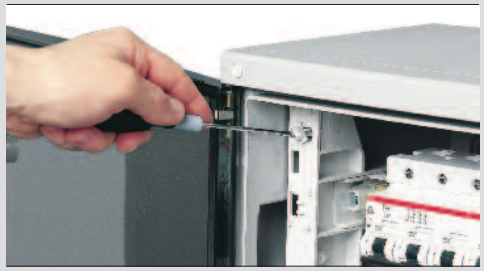

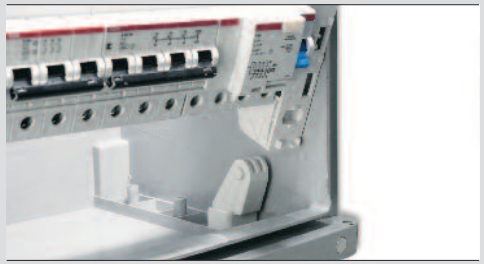

CENTRALINI DI EMERGENZA

VERSIONI

Versione da incasso IP55 con pulsante luminoso di emergenza.

Versione da parete IP55 con pulsante luminoso di emergenza.

Versione da parete IP55 con guida DIN o piastra di fondo.

NORME DI RIFERIMENTO

EN 60947-5-1
Apparecchiature a bassa tensione.
Parte 5-1: dispositivi per circuiti di comando ed elementi di manovra. Dispositivi elettromeccanici per circuiti di comando.

EN 60670-1
Involucri per apparecchi per installazioni elettriche fisse per usi domestici e similari.
Parte 1: prescrizioni generali.

CARATTERISTICHE TECNICHE

Grado di protezione:	**IP55-IP65**
Temperatura di impiego secondo norma di riferimento	**-25°C +35°C**
Massima temperatura di funzionamento:	**60°C**
Autoestinguenza GW test:	**650°C**
Materiale:	**Tecnopolimero e vetro**
Classe d'isolamento:	**Classe II (doppio isolamento)** ⧈
Halogen free:	**Si**
Colore:	**Rosso RAL 3000**

CARATTERISTICHE TECNICHE PER CENTRALINI CON PULSANTI DI EMERGENZA

Tensione nominale d'impiego U_E:	**250V**
Categoria di utilizzo:	**AC12**
Corrente nominale d'impiego I_E:	**2A**
Tensione nominale d'isolamento Ui:	**250V**

RESISTENZA AGLI AGENTI CHIMICI

Soluzione Salina	Acidi		Basi		Solventi				Olio Minerale	Raggi UV
	Concentrati	Diluiti	Concentrati	Diluiti	Esano	Benzolo	Acetone	Alcool		
Resiste	Resiste	Resiste	Resiste	Resiste	Resiste	Non resiste	Non resiste	Resiste	Resiste	Resiste

ESEMPI DI APPLICAZIONE

QUADRI DI DISTRIBUZIONE

NORME DI RIFERIMENTO

EN 60670-1
Involucri per apparecchi per installazioni elettriche fisse per usi domestici e similari.
Parte 1: prescrizioni generali.

EN 60670-24
Scatole e involucri per apparecchi elettrici per installazioni elettriche fisse per usi domestici e similari
Parte 24: prescrizioni particolari per involucri di apparecchi di protezione e di altri apparecchi elettrici che dissipano energia.

VERSIONI

6 DIN

11 DIN

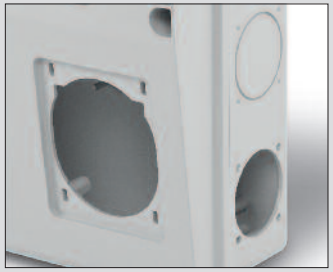

Prefratture laterali lato destro e sinistro per Serie DOMO (flangia 50x60).

CARATTERISTICHE TECNICHE

Grado di protezione:	**IP55**
Temperatura di impiego secondo norma di riferimento:	**-25°C +35°C**
Massima temperatura di funzionalità:	**60°C**
Autoestinguenza GW test:	**650°C**
Materiale:	**Tecnopolimero**
Grado IK a 20°C:	**IK08**
Entrata cavi:	**PG16-PG21-PG29**
Classe d'isolamento:	**Classe II (doppio isolamento)** ⧈
Potenza dissipabile secondo la norma CEI 23-49:	**9-15W**
Colore:	**Grigio RAL7035**

RESISTENZA AGLI AGENTI CHIMICI

Soluzione Salina	Acidi		Basi		Solventi				Olio Minerale	Raggi UV
	Concentrati	Diluiti	Concentrati	Diluiti	Esano	Benzolo	Acetone	Alcool		
Resiste	Resistenza limitata	Resiste	Resistenza limitata	Resiste	Resiste	Non Resiste	Non Resiste	Resiste	Non Resiste	Resistenza limitata

ESEMPI DI APPLICAZIONE

SPINE E PRESE PER USO INDUSTRIALE

VERSIONI

Spine e prese mobili a squadra

Spine e prese da incasso a squadra

Prese da incasso diritte
(flangia ridotta)

NORME DI RIFERIMENTO

EN 60309-1
Spine e prese per uso industriale.
Parte 1: prescrizioni generali.

EN 60309-2
Spine e prese per uso industriale.
Parte 2: prescrizioni di intercambiabilità dimensionale per spine e prese con spinotti ed alveoli cilindrici.

MARCHI

CARATTERISTICHE TECNICHE

Corrente nominale:	**16A-32A**
Tensione di impiego:	**100÷690V~**
Frequenza di impiego:	**c.c. - 50÷500Hz**
Tensione d'isolamento:	**500/690V~**
Grado di protezione:	**IP44/IP54-IP66/IP67**
Temperatura di impiego secondo norma di riferimento:	**-25°C +40°C**
Massima temperatura di funzionamento:	**60°C**
Autoestinguenza GW test:	**650°C/850°C**
Materiale:	**Tecnopolimero**
Grado IK a 20°C:	**IK07 (spine e prese mobili spine e prese da incasso uscita a squadra) IK09 (prese incasso uscita dritta)**
Ingresso cavi:	**Pressacavo IP44 Pressacavo IP66/IP67**

N° CICLI

Corrente nominale (A)	Con carico	Senza carico
16A	5.000	-
32A	1.000	1.000

RESISTENZA AGLI AGENTI CHIMICI

Soluzione Salina	Acidi		Basi		Solventi				Olio Minerale	Raggi UV
	Concentrati	Diluiti	Concentrati	Diluiti	Esano	Benzolo	Acetone	Alcool		
Resiste	Resistenza limitata	Resiste	Resistenza limitata	Resiste	Non Resiste	Non Resiste	Non Resiste	Resistenza limitata	Resistenza limitata	Resiste

OPERAZIONI DI CABLAGGIO

Capacità di connessione dei morsetti
Sezione conduttori collegabili (mm²)

Tensione nominale	Corrente nominale (A)	Spine e prese mobili Spine fisse		Prese fisse	
		Min	Max	Min	Max
>50V	16A	1,5	2,5	1,5	4
	32A	2,5	6	2,5	10

Diametro max dei cavi serrabili dal fermacavo

Corrente nominale (A)	Ø esterno mm	
	Min	Max
16A	8	15
32A	11,5	21

ESEMPI DI APPLICAZIONE

SPINE E PRESE PER USO INDUSTRIALE

VERSIONI

Spine e prese mobili diritte

Spina fissa da incasso

Presa fissa da incasso

Accessori scatola da parete
e tappo di chiusura

Adattatore a tenuta stagna

NORME DI RIFERIMENTO

EN 60309-1
Spine e prese per uso industriale.
Parte 1: prescrizioni generali.

EN 60309-2
Spine e prese per uso industriale.
Parte 2: prescrizioni di intercambiabilità dimensionale per spine e prese con spinotti ed alveoli cilindrici.

UL 1682
Plugs, receptacles and cable
connectors of the pin and sleeve type.

UL 1686
Standard for pin and sleeve configuration.

MARCHI

UL LISTED:
E238171, E238172

UL CLASSIFIED:
E238170

Per marchi di qualità specifici contattare il nostro servizio tecnico.

RESISTENZA AGLI AGENTI CHIMICI

Soluzione Salina	Acidi		Basi		Solventi				Olio Minerale	Raggi UV
	Concentrati	Diluiti	Concentrati	Diluiti	Esano	Benzolo	Acetone	Alcool		
Resiste	Resistenza limitata	Resiste	Resistenza limitata	Resiste	Non Resiste	Non Resiste	Non Resiste	Resistenza limitata	Resiste	Resiste

OPERAZIONI DI CABLAGGIO

Capacità di connessione dei morsetti
Sezione conduttori collegabili (mm²/awg)

Corrente nominale		Spine e prese mobili Spine fisse				Prese fisse			
Serie I	Serie II	Min awg	Min mm²	Max awg	Max mm²	Min awg	Min mm²	Max awg	Max mm²
16A	20A	16	1	12	2,5	16	1,5	12	4
32A	30A	14	2,5	10	6	14	2,5	8	10
63A	60A	10	6	6	16	10	6	4	25
125A	100A	6	16	2	50	4	25	0	70

Diametro max dei cavi serrabili dal fermacavo

Corrente nominale		Esterno Ø mm			
Serie I	Serie II	Min awg	Min mm²	Max awg	Max mm²
16A	20A	,570	14	,710	18
32A	30A	,675	17	,910	23
63A	60A	,937	24	1,375	35
125A	100A	1,265	32	1,790	45

CARATTERISTICHE TECNICHE BACK BOX

Grado di protezione (IEC 60529):	**IP66/IP67**
Temperatura di impiego:	**-25°C +40°C**
Massima temperatura di funzionamento:	**+70°C**
Autoestinguenza: (IEC 60695-2-I):	**GW test 850°C**
Self-extinguishing (UL94):	**V2 (3,2mm)**
Materiale:	**Poliammide 6**
Grado IK a 20°C (EN 50102):	**IK10 (20J)**

CARATTERISTICHE TECNICHE SPINE E PRESE

Corrente nominale:	**16A - 32A - 63A - 125A (SERIE I)** **20A - 30A - 60A - 100A (SERIE II)**
Tensione di impiego:	**100÷690V~**
Frequenza di impiego:	**D.C. - 50÷500Hz**
Tensione d'isolamento:	**500/690V~**
Grado di protezione: (IEC 60529):	**IP44 - IP67**
Temperatura di impiego secondo norma di riferimento:	**-25°C + 40°C**
Massima temperatura di funzionamento:	**+70°C**
Autoestinguenza (IEC 60695-2-I):	**GW test 650°C / 850°C**
Autoestinguenza (UL94):	**V1 (3mm)**
Materiale:	**VALOX®**
Grado IK a 20°C: (EN 50102):	**IK10 (20J)**

CARATTERISTICHE ELETTRICHE (SERIE I)

Resistenza tensione dielettrica:	**3000 Volt 1 minuto come da IEC 60309-1, clausola 19**
Tensione di funzionamento massima:	**690VAC/250 VDC (distanza superficiale e in aria minime come da IEC)**
Potere di interruzione/ Carico di rottura	**Testato al 125% della corrente nominale al 110% della tensione nominale come da IEC309-1 clausola 20**
Riscaldamento:	**Aumento temp. max 50°C a corrente nominale come da IEC309-1 Clausola 22, Tabella 8**
Resistenza al carico: come da IEC 60309-1 clausola 21:	**16 Amp: 5000 cicli; solo carico 32 Amp: 1000 cicli - carico alternato 63 Amp: 1000 cicli - carico alternato 125 Amp: 250 cicli - carico alternato**

CARATTERISTICHE MECCANICHE (SERIE I)

Resistenza agli urti a bassa temperatura (-25°C):	**Come da IEC 60309-1 clausola 24; (-25°C) con caduta da 75cm**
Alloggiamento cavo O.D.:	**Cavi di alimentazione portatili di sezione circolare da 14.5mm O.D. a 50mm O.D**
Identificazione morsetto:	**In conformità alle norme IEC 60309-1; L1-L2-L3-N-G**
Forza di estrazione cavo:	**In conformità a IEC 60309-1, clausola 23**

CARATTERISTICHE ELETTRICHE (SERIE II)

Resistenza tensione dielettrica:	**000 Volt per 1 minuto (dispositivi fissi) 2200 Volt per 1 minuto (dispositivi portatili)**
Tensione di funzionamento massima:	**600VAC/250 VDC (distanza superficiale e in aria minime come da UL 840)**
Potere di interruzione/ Carico di rottura	**Testato al 150% della corrente nominale totale per l'interruzione di circuito**
Riscaldamento:	**Aumento temp. max. 30°C a piena corrente nominale dopo 50 cicli di sovraccarico al 150% del carico nominale a 0.75 pf**
Potenze nominali:	**come da norma Nec 430-151b per correnti nominali di non interruzione**
Resistenza al carico:	**20 Amp: 5000 cicli; solo carico**
Come da IEC 60309-1 clausola 21:	**30 Amp: 1000 cicli - carico alternato 60 Amp: 1000 cicli - carico alternato 100 Amp: 250 cicli - carico alternato**

CARATTERISTICHE MECCANICHE - (SERIE II)

Resistenza agli urti a bassa temperatura (-25°C) :	**Come da UL 1682 sezione 34 e IEC 60309-1 clausola 24**
Alloggiamento cavo O.D.:	**Cavo di alimentazione portatile di sezione circolare da 0.57" O.D. a 1.79" O.D.**
Identificazione morsetto:	**In conformità alle norme UL 1682 e IEC 60390-1: L1-L2-L3-N-G**
Forza di estrazione cavo:	**Come da UL 1682 sezione 33 e IEC 60309-1 - clausola 23**

CARATTERISTICHE AMBIENTALI (SERIE I & II)

Resistenza alla corrosione:	**Tutte le componenti metalliche sono in acciaio inox o in ottone nichelato Anelli di pressione manicotto in acciaio zincato**

MATERIALI PER SPINE E PRESE (SERIE I & II)

Custodia:	**Valox®**
Portacontatti:	**Valox®**
Dado pressacavo	**Valox®**
Pressacavo:	**Neoprene robusto, di tipo a bulbo**
O-Ring, dispositivi di tenuta e guarnizioni:	**Neoprene robusto**
Spinotti:	**Ottone nichelato**
Fascetta manicotto:	**Acciaio zincato**
Viti morsetti:	**Acciaio nichelato**
Molle dei coperchi a ghiera:	**Acciaio inossidabile**
Molla dispositivo SNAP-ON:	**Acciaio inossidabile**
Flange di montaggio:	**Valox®**

MATERIALI PER SCATOLE DA PARETE (SERIE I & II)

Custodia:	**PC silossano**
Guarnizione:	**Neoprene robusto**
Viti:	**Acciaio inossidabile**
Piastra di messa a terra:	**Lamiera zincata**

Interfaccia standard / World Ready
Piena ottemperanza alle norme internazionali
EN 60309
Omologazione UL come da IEC 60309-1 e IEC 60309-2.
Lista cULus: UL 1682/1686 e CSA C22.2
No. 182.1.
CE conforme alla direttiva CE sulla bassa tensione.

Classi di tensione globale e in uso nel Nord America "Clock positions" (posizioni orologio) per polarizzazione disponibili in tutte le correnti nominali standard.

Sistema robusto e sicuro di selezione della tensione
Portacontatti monoblocco con selezione della tensione tramite colore come da corrispondente norma IEC La codifica assicura il corretto impiego del prodotto in ogni circostanza.

POSIZIONE OROLOGIO - TENSIONI NOMINALI IN USO IN NORD AMERICA

TENSIONE DI IMPIEGO	COLORE
110-130V	
208-250V	
380-480V	
500-690V	
277V	
125/250V	

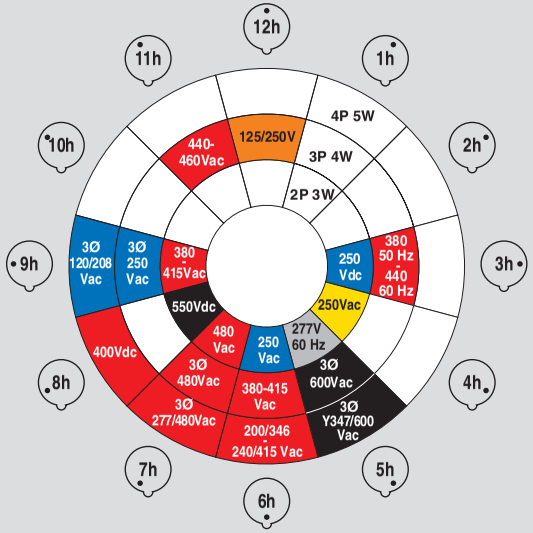

SISTEMA DI NUMERAZIONE DEL CATALOGO

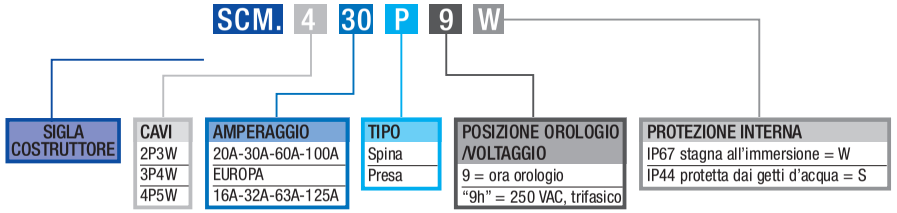

STAGNA ALL'IMMERSIONE - IP67

IP67

Le peculiarità costruttive e il design della versione stagna adempiono le severe norme di protezione IP67.
I robusti copri in termoplastica resistono agli urti o agli usi gravosi, oltre a garantire una eccellente resistenza alla corrosione. Il manicotto serra-cavi ed il sistema di tenuta assicurano una elevata ritenzione del cavo ed una terminazione del conduttore a tenuta stagna. Ideale per installazione all'aperto ed applicazioni in ambienti marini e di lavaggio. Assemblaggio più rapido del 75% con il dispositivo di chiusura SNAP-ON ed il sistema serracavo.

PROTETTA DAI GETTI D'ACQUA - IP44

IP44

Adeguata per l'uso in ambienti chiusi dove gli schizzi di liquidi e di altri contaminanti possono venire a contatto con le connessioni elettriche.
Ideale per la maggior parte delle applicazioni commerciali pesanti e delle applicazioni industriali leggere.
Disponibile nelle correnti nominali da 16A, 20A, 30A e 32A.

Nessuno strumento o vite necessari
Il dispositivo di accoppiamento e disaccoppiamento rapido mediante meccanismo a scatto SNAP-ON consente un risparmio dei tempi di assemblaggio del 75%. La soluzione unica di assemblaggio SNAP-ON sui connettori e spine da 20 e 30 Amp rende le attività di installazione ed ispezione rapide ed affidabili. La presenza di guarnizioni sul manicotto mantiene la tenuta dell'acqua, di prodotti chimici e della polvere.

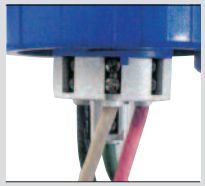

Riduzione dei tempi di cablaggio
Tutte le viti dei morsetti sono orientate in una unica direzione, permettendo all'installatore la realizzazione la terminazione del conduttore in condizioni di sicurezza e prive di rischio. Con il 30% di tempo in meno rispetto a qualsiasi altro dispositivo. Le robuste custodie realizzati in materiale termoplastico anticorrosivo sono codificate per colore al fine di garantire connessioni affidabili e sicure con tutti gli altri dispositivi di connessione.

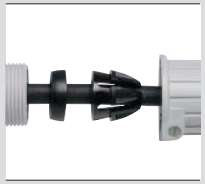

Serracavo facile all'uso
Il pressacavo filettato sui dispositivi da 16/32A e 20/30A consente una maggiore facilità e rapidità di assemblaggio.
Una vite di bloccaggio monoblocco verifica la tenuta di chiusura del serracavo, evitando qualsiasi possibile di contatto esterno con metalli (16/32A e 20/32A).

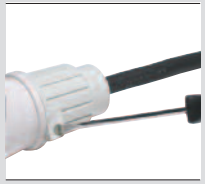

Unique Fast
Il pressacavo monoblocco, con vite di bloccaggio, accoglie il cavo ed il serracavo a tulipano.
Il pressacavo monoblocco si adatta ad una ampia varietà di diametri esterni.

Dispositivo di sicurezza serracavo e di tenuta stagna
La dentatura del serracavo a tulipano resiste bene a tutte le forze di estrazione a strappo sul cavo come previsto dalla norma.
Non sono richiesti morsetti interni.
Disponibile in tutti gli amperaggi.

Performance della connessione
Coperchi a molla per la versione IP67 con ghiera a vite e cerniera flessibile.
Coperchio con aletta per le versioni IP44.
Sicurezza, prestazioni e durata per tutte le applicazioni di cui alla IEC 60309, in tutto il mondo.

STAGNA ALL'IMMERSIONE - IP67

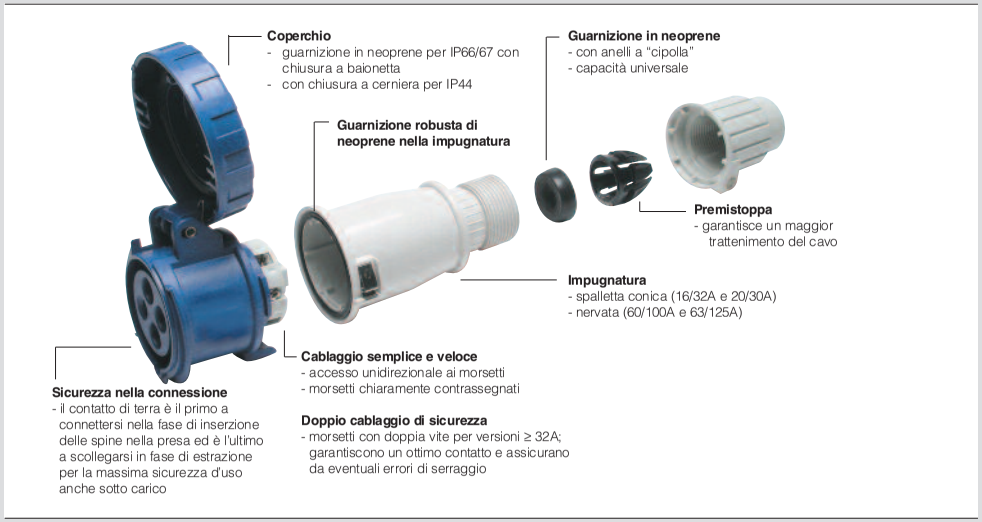

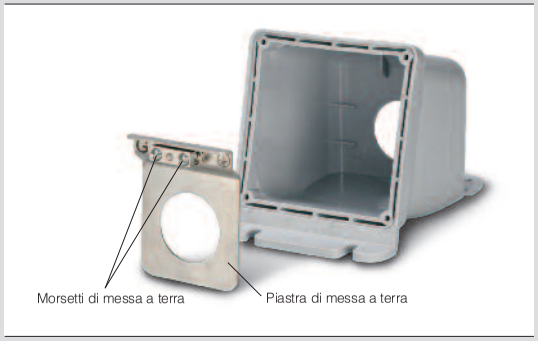

DISPOSITIVI DI COMANDO

VERSIONI

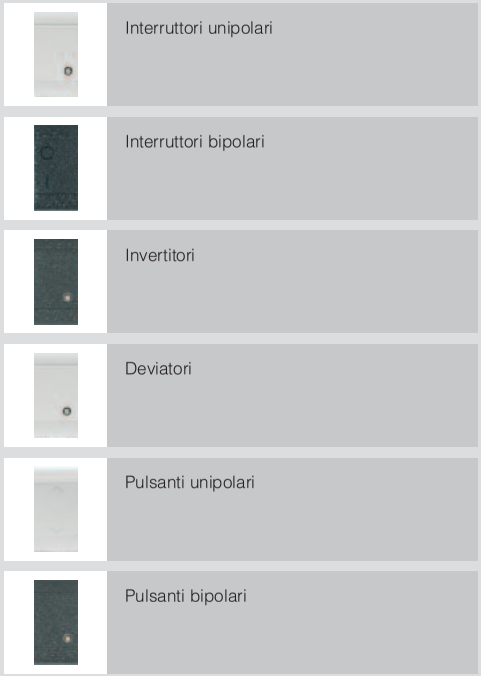

- Interruttori unipolari
- Interruttori bipolari
- Invertitori
- Deviatori
- Pulsanti unipolari
- Pulsanti bipolari

NORME DI RIFERIMENTO

EN 60669-1
Apparecchi di comando non automatici per installazione elettrica fissa per uso domestico e similare.
Parte 1: prescrizioni generali.

MARCHI

CARATTERISTICHE TECNICHE

Corrente nominale:	**2A-10A-16A-16AX-20AX**
Tensione di impiego:	**250V~**
Frequenza di impiego:	**50Hz**
Tensione d'isolamento:	**250V~**
Grado di protezione:	**IP20D**
Temperatura di impiego secondo norma di riferimento:	**-15°C +35°C**
Massima temperatura di funzionamento:	**60°C**
Autoestinguenza GW test:	**650°C/750°C**
Materiale:	**Tecnopolimero**
Capacità di connessione morsetti:	**2A: 0,5mm²÷1mm²** **10A: 1mm²÷2,5mm²** **16A: 1mm²÷4mm²** **20A: 1mm²÷6mm²**
Autoestinguenza GW test:	**650°C/850°C**
Halogen free:	**Si**
Materiale:	**Tecnopolimero**
Colore:	**Antracite pantone 432** **Bianco RAL 9010** **Grigio RAL 7035**

RESISTENZA AGLI AGENTI CHIMICI

Soluzione Salina	Acidi		Basi		Solventi				Olio Minerale	Raggi UV
	Concentrati	Diluiti	Concentrati	Diluiti	Esano	Benzolo	Acetone	Alcool		
Resiste	Resistenza limitata	Non Resiste	Resistenza limitata	Resistenza limitata	Non Resiste	Non Resiste	Non Resiste	Resistenza limitata	Resistenza limitata	Resiste

ESEMPI DI APPLICAZIONE

PRESE DOMESTICHE

VERSIONI

Prese standard italiano
- P11
- P17
- P17/11
- P30
- Pluristandard

NORME DI RIFERIMENTO

CEI 23-50
Spine e prese per usi domestici e similari.
Parte 1: prescrizioni generali.

IEC 60884-1
Spine e prese per usi domestici e similari.
Parte 1: prescrizioni generali.

MARCHI

CARATTERISTICHE TECNICHE

Corrente nominale:	**10A-13A-15A-16A-20A**
Tensione di impiego:	**250V~**
Frequenza di impiego:	**50Hz**
Tensione d'isolamento:	**250V~**
Grado di protezione:	**IP20D**
Temperatura di impiego:	**-155°C +35°C**
Massima temperatura di funzionamento:	**60°C**
Autoestinguenza GW test:	**650°C/750°C**
Materiale:	**Tecnopolimero**
Capacità di connessione morsetti:	**10A: 1mm²÷2,5mm²** **16A: 1mm²÷4mm²**
Autoestinguenza GW test:	**650°C/850°C**
Halogen free:	**Si**
Colore:	**Antracite pantone 432** **Bianco RAL 9010** **Grigio RAL 7035** **Rosso**

STANDARD DISPONIBILI

STANDARD ITALIANO P10 - 10A
Alveoli schermati
CEI 23-50

STANDARD ITALIANO P11 - 16A
Alveoli schermati
CEI 23-50

STANDARD ITALIANO P17/11 - 16A
Alveoli schermati
Bivalente CEI 23-50

STANDARD ITALIANO P30 - 16A
Alveoli schermati
CEI 23-50

PLURISTANDARD
Alveoli schermati

RESISTENZA AGLI AGENTI CHIMICI

Soluzione Salina	Acidi		Basi		Solventi				Olio Minerale	Raggi UV
	Concentrati	Diluiti	Concentrati	Diluiti	Esano	Benzolo	Acetone	Alcool		
Resiste	Resistenza limitata	Non Resiste	Resistenza limitata	Resistenza limitata	Non Resiste	Non Resiste	Non Resiste	Resistenza limitata	Resistenza limitata	Resiste

ESEMPI DI APPLICAZIONE

PRESE TV (Ø 9,5mm)

VERSIONI

Presa tv maschio
- Diretta
- Terminata
- Attenuazione 12dB

Presa Coax/sat/cat. F
- Diretta

Presa TV/SAT

NORME DI RIFERIMENTO

CEI EN 50083
Impianti di distribuzione via cavo
per segnali televisivi e sonori.

IEC 60169
Connettori per radiofrequenza.

MARCHI

CARATTERISTICHE TECNICHE

Frequenza di impiego:	**TV: 5-862 Mhz** **SAT: 950-2400 Mhz**
Grado di protezione:	**IP20D**
Temperatura di impiego secondo norma di riferimento:	**-15°C +35°C**
Massima temperatura di funzionamento:	**60°C**
Materiale:	**Tecnopolimero**
Halogen free:	**Si**
Colore:	**Antracite pantone 432** **Bianco RAL 9010** **Grigio RAL 7035**

RESISTENZA AGLI AGENTI CHIMICI

Soluzione Salina	Acidi		Basi		Solventi				Olio Minerale	Raggi UV
	Concentrati	Diluiti	Concentrati	Diluiti	Esano	Benzolo	Acetone	Alcool		
Resiste	Resistenza limitata	Non Resiste	Resistenza limitata	Resistenza limitata	Non Resiste	Non Resiste	Non Resiste	Resistenza limitata	Resistenza limitata	Resiste

Diretta	Terminata	Attenuazione 12dB
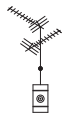	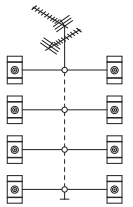	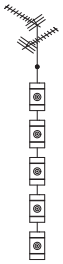

ESEMPI DI APPLICAZIONE

ELEMENTI DI FISSAGGIO

CARATTERISTICHE TECNICHE
(versioni in Tecnopolimero)

Per tubo Ø (mm):	**16 - 20 - 25 - 32 - 40 - 50**
Temperatura di impiego secondo norma di riferimento:	**-15°C +60°C**
Massima temperatura di funzionamento:	**60°C**
Halogen free:	**Si**
Materiale:	**Tecnopolimero**
Colore:	**Grigio RAL 7035**

VERSIONI IN TECNOPOLIMERO

	Clips tube a scatto
	Clips tube a scatto con tassello vite
	Clips tube a collare
	Clips tube a fascetta
	Clips tube a morsa

VERSIONI IN METALLO

	Collari base filettata M6
	Graffette serie normale
	Graffette serie pesante
	Cavallotti

RESISTENZA AGLI AGENTI CHIMICI (VERSIONI IN TECNOPOLIMERO)

Soluzione Salina	Acidi		Basi		Solventi				Olio Minerale	Raggi UV
	Concentrati	Diluiti	Concentrati	Diluiti	Esano	Benzolo	Acetone	Alcool		
Resiste	Resistenza limitata	Resiste	Resiste	Resiste	Non Resiste	Non Resiste	Non Resiste	Resistenza limitata	Resiste	Resiste

ACCESSORI PER TUBO PORTACAVO

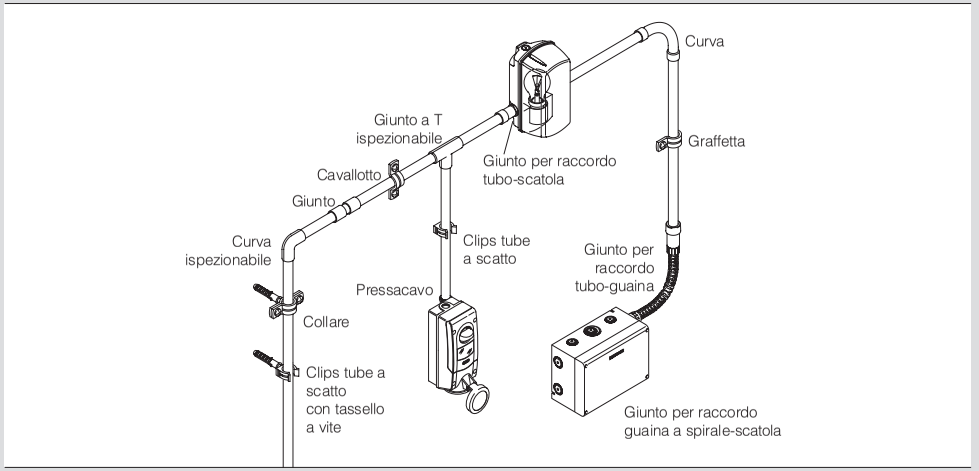

ESEMPI DI APPLICAZIONE

CENTRALINI FILO MURO

NORME DI RIFERIMENTO

EN 60670-1
Involucri per apparecchi per installazioni elettriche fisse per usi domestici e similari
Parte 1: Prescrizioni generali.

EN 60670-24
Scatole e involucri per apparecchi elettrici per installazioni elettriche fisse per usi domestici e similari
Parte 24: prescrizioni particolari per involucri di apparecchi di protezione e di altri apparecchi elettrici che dissipano energia.

RESISTENZA AGLI AGENTI CHIMICI

Soluzione Salina	Acidi		Basi		Solventi				Olio Minerale	Raggi UV
	Concentrati	Diluiti	Concentrati	Diluiti	Esano	Benzolo	Acetone	Alcool		
Resistente	Resistenza limitata	Resistente	Resistenza limitata	Resistente	Resistenza limitata	Resistenza limitata	Resistenza limitata	Resistente	Resistente	Resistente

VERSIONI

Da incasso per pareti in muratura e cartongesso

CARATTERISTICHE TECNICHE

Tensione nominale:	**400V~**
Grado di protezione:	**IP40**
Temperatura di impiego secondo norma di riferimento:	**-15°C +60°C**
Massima temperatura di funzionamento:	**+60°C**
Autoestinguenza GW test:	**650°C (involucro)** **850°C (involucro)** **960°C (morsettiere)**
Materiale:	**Tecnopolimero (involucro e morsettiere)** **Acciaio verniciato (portella)**
Classe d'isolamento:	**Classe II (doppio isolamento)** ⧈
Halogen free:	**Si**
Potenza dissipabile:	**25W (12 moduli) - 40W (24 moduli)** **55W (36 moduli) - 75W (48 moduli)**
Colore:	**Bianco**
Morsettiere:	**Si**

ESEMPI DI APPLICAZIONE

ACCESSORI

Accessori per fissaggio ad incasso inclusi.

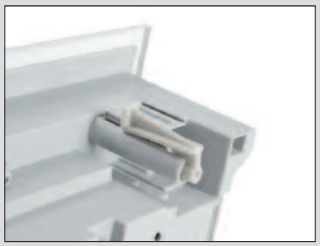

Accessori per fissaggio in cartongesso inclusi.

Morsettiere (2x16mm² + 14x10mm²) incluse.

QUADRI DI DISTRIBUZIONE

VERSIONI

Quadri di distribuzione
- Portatili con cavo e spina

Torrette
- 3+3 prese
- 4+4 prese

NORME DI RIFERIMENTO

EN 60670-1
Involucri per apparecchi per installazioni elettriche fisse per usi domestici e similari.
Parte 1: prescrizioni generali.

EN 61439-3
Apparecchiature assiemate di protezione e di manovra per bassa tensione (quadri BT)
Part 3: quadri di distribuzione destinati ad essere utilizzati da persone comuni (DBO).

EN 61439-4
Apparecchiature assiemate di protezione e di manovra per bassa tensione (quadri BT)
Part 4: prescrizioni particolari per quadri per cantiere (ASC).

CARATTERISTICHE TECNICHE

Grado di protezione:	**IP44**
Temperatura di impiego secondo norma di riferimento:	**-25°C +40°C**
Massima temperatura di funzionamento:	**60°C**
Autoestinguenza GW test:	**960°C**
Grado IK a 20°C:	**IK09 (quadri di distribuzione)** **IK10 (involucri vuoti)**
Possibilità di fissaggio morsettiere:	**Si**
Fissaggio guide DIN:	**Si**
Potenza prelevabile:	**max. 18KW**
Materiale:	**Gomma**
Colore:	**Nero**

RESISTENZA AGLI AGENTI CHIMICI (QUADRI DI DISTRIBUZIONE)

Soluzione Salina	Acidi		Basi		Solventi				Olio Minerale	Raggi UV
	Concentrati	Diluiti	Concentrati	Diluiti	Esano	Benzolo	Acetone	Alcool		
Resiste	Resistenza limitata	Resiste	Resistenza limitata	Resiste	Non Resiste	Non Resiste	Non Resiste	Resistenza limitata	Resiste	Resiste

RESISTENZA AGLI AGENTI CHIMICI (INVOLUCRI VUOTI)

Soluzione Salina	Acidi		Basi		Solventi				Olio Minerale	Raggi UV
	Concentrati	Diluiti	Concentrati	Diluiti	Esano	Benzolo	Acetone	Alcool		
Resiste	Resiste	Resiste	Resiste	Resiste	Resiste	Resiste	Resiste	Resiste	Resiste	Resiste

ESEMPI DI APPLICAZIONE

APPARECCHI DI ILLUMINAZIONE PORTATILI

VERSIONI

Serie HALE - IP20
- Versione Standard
- Versione Heavy duty

Serie HALE - IP65

NORME DI RIFERIMENTO

EN 60598-1
Apparecchi di illuminazione.
Parte 1: prescrizioni generali e prove.

EN 60598-2-8
Apparecchi di illuminazione.
Parte 2: prescrizioni particolari apparecchi portatili.

MARCHI

CARATTERISTICHE TECNICHE

Grado di protezione:	**IP20-IP65**
Temperatura di impiego secondo norma di riferimento:	**-5°C +35°C**
Rated wattage:	**60W**
Autoestinguenza GW test:	**650°C**
Grado IK a 20°C:	**IK08 (Versione IP65) IK09 (Versione IP20)**
Cable inlet:	**8-13mm (versione senza cavo)**
Classe d'isolamento:	**Classe II (doppio isolamento)** ⧈
Tipo di portalampada:	**E27**
Materiale:	**Tecnopolimero**

RESISTENZA AGLI AGENTI CHIMICI

Soluzione Salina	Acidi		Basi		Solventi				Olio Minerale	Raggi UV
	Concentrati	Diluiti	Concentrati	Diluiti	Esano	Benzolo	Acetone	Alcool		
Resiste	Resistenza limitata	Resiste	Resistenza limitata	Resistenza limitata	Resistenza limitata	Non Resiste	Non Resiste	Resiste	Resistenza limitata	Resiste

INSTALLAZIONE

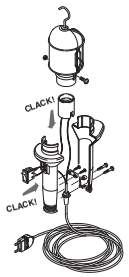

Serie HALE - IP20

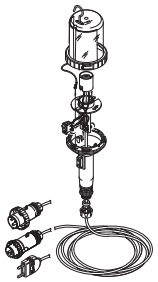

Serie HALE - IP65

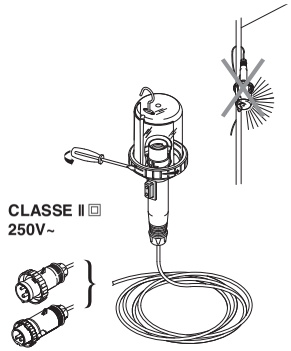

ESEMPI DI APPLICAZIONE

Serie HAN A

CONNETTORI DI POTENZA

CARATTERISTICHE TECNICHE

Numero di poli:	**3, 4 + terra**
Corrente d'esercizio:	**10A max (vedi diagramma di carico)**
Tensione di prova $U_{eff.}$:	**4 KV**
Resistenza di isolamento:	**≥ 10^{10} Ω**
Collegamento elettrico:	**a vite per cavi 0,5÷2,5mm²**
Tensione d'esercizio secondo Norme VDE 0110:	**- 250V - Grado di inquinamento 3 (gruppo di isolamento C) - 600V~ secondo norme UL-CSA**
Resistenza di contatto:	**≤ 1 mø**
Temperatura d'esercizio:	**-40 / +125 °C (La temperatura massima comprende il riscaldamento dei contatti più la temperatura ambiente)**
Grado di protezione:	**IP44 a connettori accoppiati (IEC 60529)**
Omologazioni:	**UL, CSA, SEV, BVS, CER CHAR, SABS, DNV**

VERSIONI

Inserti

Custodie di plastica

Custodie in metallo

SPECIFICHE DIN VDE 0627 - DIN VDE 0110 - MATERIALI

Inserti:	**Resina termoplastica caricata con fibra vetro**
Contatti:	**Lega di rame con superficie argentata**
Custodie metalliche:	**Pressofusione lega di alluminio verniciatura a polvere (RAL 7037)**
Custodie plastiche:	**Resina termoplastica caricata fibra di vetro**

DIAGRAMMI DI CARICO

La caricabilità dei connettori viene limitata dalla resistenza termica dei materiali dei contatti e delle parti isolanti. La curva di carico ammissibile vale pertanto per un carico elettrico permanente applicato su tutti i contatti, senza che la temperatura massima venga superata.
Procedure di test e misura secondo DIN IEC 60 512-3.

HAN A - CAVO: 1mm²

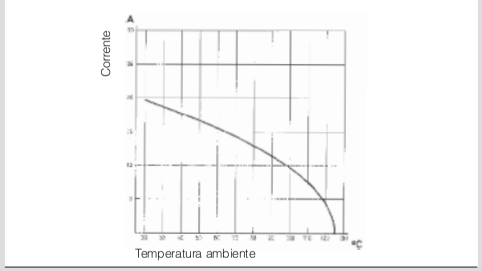

HAN A - CAVO: 1,5mm²

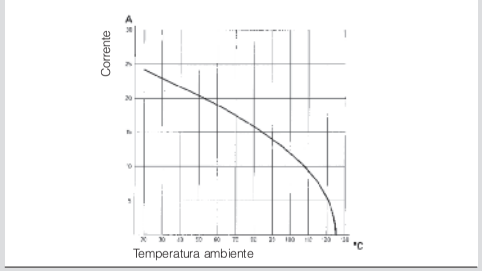

Serie HAN E - HAN E AV

CONNETTORI DI POTENZA

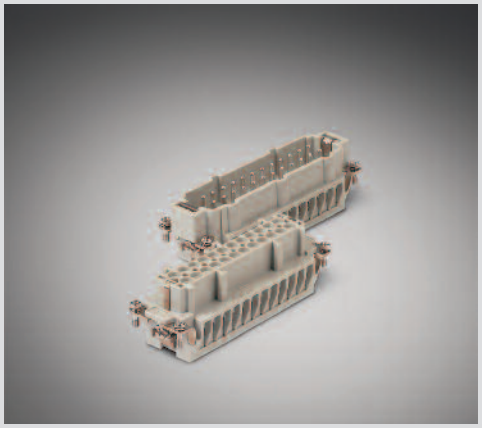

CARATTERISTICHE TECNICHE

Numero di poli:	**6, 10, 16, 24, 32, 48 + terra**
Corrente d'esercizio:	**16A max (vedi diagramma di carico)**
Tensione di prova Ueff.:	**6 KV**
Resistenza di isolamento:	**≥ 10^{10} Ω**
Collegamento elettrico:	**a vite per cavi 0,5÷2,5mm²**
Tensione d'esercizio secondo	**- 500V**
Norme VDE 0110:	**- Grado di inquinamento 3 (gruppo di isolamento C) - 600V~ secondo norme UL-CSA**
Resistenza di contatto:	**≤ 1 mø (Han E AV ≤ 4mø)**
Temperatura d'esercizio:	**-40 / +125 °C (La temperatura massima comprende il riscaldamento dei contatti più la temperatura ambiente)**
Grado di protezione:	**IP65 a connettori accoppiati (IEC 60529)**
Omologazioni:	**UL, CSA, SEV, BVS, CER CHAR, SABS, DNV**

VERSIONI

Inserti

Inserti a morsettiera

SPECIFICHE DIN VDE 0627 - DIN VDE 0110 - MATERIALI

Inserti:	**Resina termoplastica caricata con fibra vetro**
Contatti:	**Lega di rame con superficie argentata**
Custodie metalliche:	**Pressofusione lega di alluminio verniciatura a polvere (RAL 7037)**
Custodie plastiche:	**Resina termoplastica caricata fibra di vetro**

DIAGRAMMI DI CARICO

La caricabilità dei connettori viene limitata dalla resistenza termica dei materiali dei contatti e delle parti isolanti. La curva di carico ammissibile vale pertanto per un carico elettrico permanente applicato su tutti i contatti, senza che la temperatura massima venga superata.
Procedure di test e misura secondo DIN IEC 60 512-3.

HAN E - EAV - CAVO: 1,5mm²

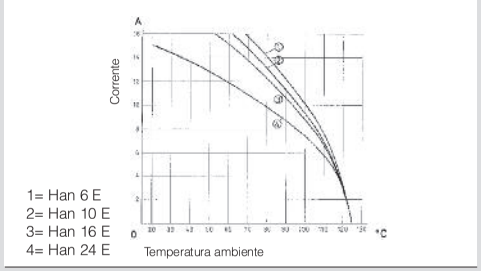

HAN E - EAV - CAVO: 2,5mm²

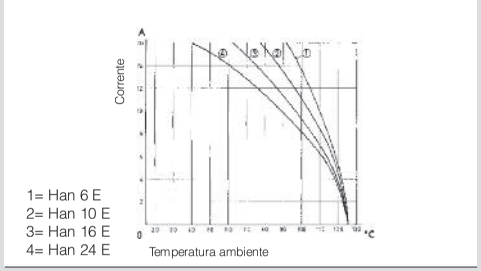

Serie HAN HsB

CONNETTORI DI POTENZA

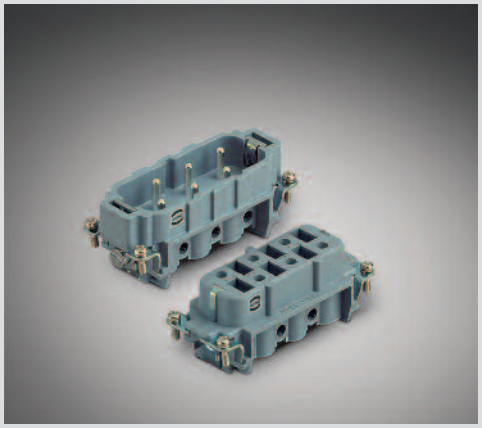

VERSIONI

Inserti

CARATTERISTICHE TECNICHE

Numero di poli:	**6, 12 + terra**
Corrente d'esercizio:	**35A max (vedi diagramma di carico)**
Tensione di prova $U_{eff.}$:	**6 KV**
Resistenza di isolamento:	**≥ 10^{10} Ω**
Collegamento elettrico:	**A vite per cavi 0,5÷6mm²**
Tensione d'esercizio secondo Norme VDE 0110:	**- 690V - Grado di inquinamento 3 (gruppo di isolamento C) - 600V~ secondo norme UL-CSA**
Resistenza di contatto:	**≤ 0,5 mΩ**
Temperatura d'esercizio:	**-40 / +125 °C (La temperatura massima coprende il riscaldamento dei contatti più la temperatura ambiente)**
Grado di protezione:	**IP65 a connettori accoppiati (IEC 60529)**
Omologazioni:	**UL, CSA, SEV, BVS, CER CHAR, SABS, DNV**

SPECIFICHE DIN VDE 0627 - DIN VDE 0110 - MATERIALI

Inserti:	**Resina termoplastica caricata con fibra vetro**
Contatti:	**Lega di rame con superficie argentata**
Custodie metalliche:	**Pressofusione lega di alluminio verniciatura a polvere (ral 7037)**
Custodie plastiche:	**Resina termoplastica caricata fibra di vetro**

DIAGRAMMI DI CARICO

La caricabilità dei connettori viene limitata dalla resistenza termica dei materiali dei contatti e delle parti isolanti. La curva di carico ammissibile vale pertanto per un carico elettrico permanente applicato su tutti i contatti, senza che la temperatura massima venga superata.
Procedure di test e misura secondo DIN IEC 60 512-3.

HAN HSB

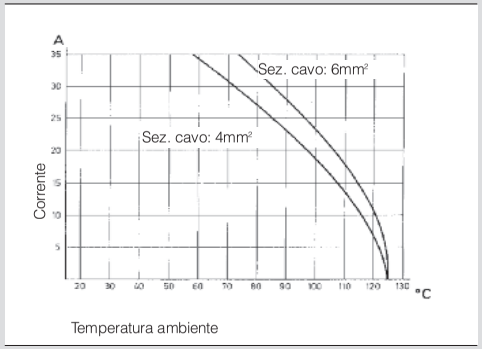

Serie HAN K

CONNETTORI DI POTENZA

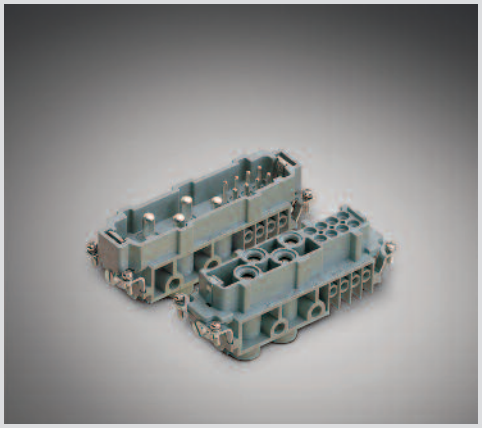

VERSIONI

Inserti

CARATTERISTICHE TECNICHE

Numero di poli:	**4, 8 + terra 4 contatti da 80A/400V 8 contatti da 16A/400V secondo VDE 0627 e VDE 0110**
Corrente d'esercizio:	**80/16A max (vedi diagramma di carico)**
Tensione di prova $U_{eff.}$:	**6 KV (80A) - 4 KV (16A)**
Resistenza di isolamento:	**≥10^{10} Ω**
Collegamento elettrico:	**a vite per cavi 0,5÷2,5mm² (contatti ausiliari) 1,5÷16mm² (contatti di potenza)**
Tensione d'esercizio secondo Norme VDE 0110:	**- 400V~**
Resistenza di contatto:	**≤ 0,3mΩ (80A); ≤ 1 mø (16A)**
Temperatura d'esercizio:	**-40 / +125 °C (La temperatura massima comprende il riscaldamento dei contatti più la temperatura ambiente)**
Grado di protezione:	**IP65 a connettori accoppiati (IEC 60529)**
Omologazioni:	**UL, CSA, SEV, BVS, CER CHAR, SABS, DNV**

SPECIFICHE DIN VDE 0627 - DIN VDE 0110 - MATERIALI

Inserti:	**Resina termoplastica caricata con fibra vetro**
Contatti:	**Lega di rame con superficie argentata**
Custodie metalliche:	**Pressofusione lega di alluminio verniciatura a polvere (RAL 7037)**
Custodie plastiche:	**Resina termoplastica caricata fibra di vetro**

DIAGRAMMI DI CARICO

La caricabilità dei connettori viene limitata dalla resistenza termica dei materiali dei contatti e delle parti isolanti. La curva di carico ammissibile vale pertanto per un carico elettrico permanente applicato su tutti i contatti, senza che la temperatura massima venga superata.
Procedure di test e misura secondo DIN IEC 60 512-3.

HAN E AV

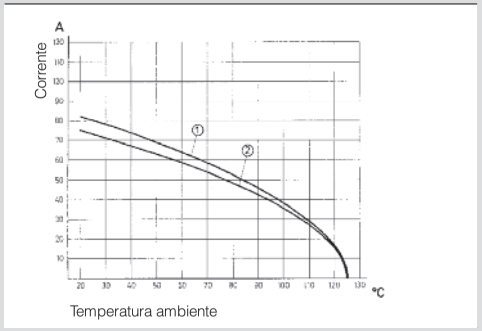

1= Sezione cavo 16mm² 2= Sezione cavo 10mm²

CONNETTORI DI POTENZA

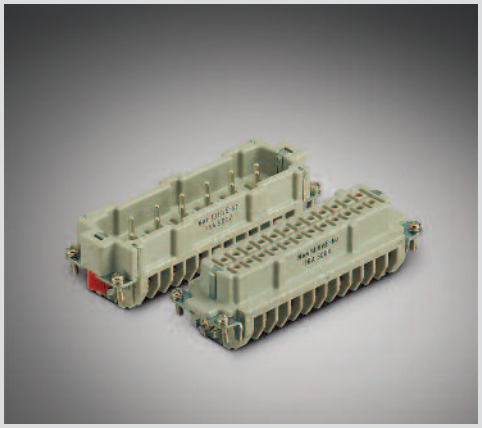

VERSIONI

Inserti

Custodie volanti

Custodie fisse

CARATTERISTICHE TECNICHE

Numero di poli:	**3, 6, 10, 16 + terra**
Corrente d'esercizio:	**16A max (vedi diagramma di carico)**
Tensione di prova Ueff.:	**8 KV (3-6-10 poli) 6 KV (16 poli)**
Resistenza di isolamento:	**≥ 1 mø 10^{10} Ω**
Collegamento elettrico:	**A vite per cavi 0,5÷2,5mm²**
Tensione d'esercizio secondo Norme VDE 0110:	**- 830V (3-6-10 poli) - 690V (16 poli) - Grado di inquinamento 3 (gruppo di isolamento C) - 600V~ secondo norme UL-CSA**
Contatti anticipati:	**500V gruppo di isolamento C secondo Norme VDE 0110 250V secondo Norme UL/CSA**
Resistenza di contatto:	**≤ 1mΩ**
Temperatura d'esercizio:	**-40 / +125 °C (La temperatura massima comprende il riscaldamento dei contatti più la temperatura ambiente)**
Grado di protezione:	**IP65 a connettori accoppiati (IEC 60529)**
Omologazioni:	**UL, CSA, SEV, BVS, CER CHAR, SABS, DNV**

SPECIFICHE DIN VDE 0627 - DIN VDE 0110 - MATERIALI

Inserti:	**Resina termoplastica caricata con fibra vetro**
Contatti:	**Lega di rame con superficie argentata**
Custodie metalliche:	**Pressofusione lega di alluminio verniciatura a polvere (RAL 7037)**

DIAGRAMMI DI CARICO

La caricabilità dei connettori viene limitata dalla resistenza termica dei materiali dei contatti e delle parti isolanti. La curva di carico ammissibile vale pertanto per un carico elettrico permanente applicato su tutti i contatti, senza che la temperatura massima venga superata.
Procedure di test e misura secondo DIN IEC 60 512-3.

HAN HVE - CAVO: 1,5mm²

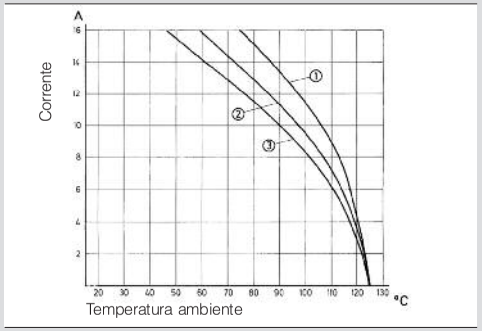

1= Han 3 HvE 2= Han 6 HvE 3= Han 10 HvE 3= Han 16 HvE

HAN HVE - CAVO: 2,5mm²

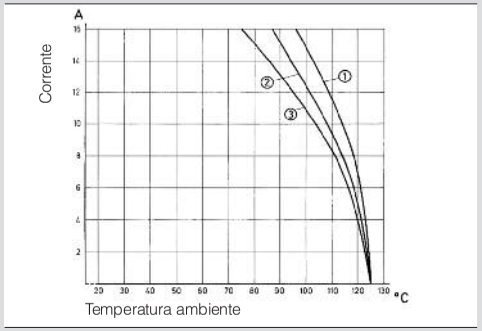

1= Han 3 HvE 2= Han 6 HvE 3= Han 10 HvE 3= Han 16 HvE

APPARECCHI DI ILLUMINAZIONE PER INSTALLAZIONE FISSA

VERSIONI

Plafoniera ovale

Plafoniera tonda

Plafoniera quadra

NORME DI RIFERIMENTO

EN 60598-1
Apparecchi di illuminazione.
Parte 1: prescrizioni generali e prove.

EN 60598-2-1
Apparecchi di illuminazione.
Parte 2: prescrizioni particolari.
Apparecchi fissi per uso generale.

MARCHI

CARATTERISTICHE TECNICHE

Grado di protezione:	**IP44 - IP65**
Temperatura di impiego secondo norma di riferimento:	**-25°C +35°C**
Potenza nominale:	**Max. 100W**
Autoestinguenza GW test:	**850°C**
Grado IK a 20°C:	**IK08 - IK10**
Ingresso cavi:	**PG9 - PG13,5**
Classe d'isolamento:	**Classe II (doppio isolamento)**
Tipo di portalampada:	**E27 - B22**
Installazione su superfici infiammabili:	**Si**
Materiale:	**Tecnopolimero**

RESISTENZA AGLI AGENTI CHIMICI

Soluzione Salina	Acidi		Basi		Solventi				Olio Minerale	Raggi UV
	Concentrati	Diluiti	Concentrati	Diluiti	Esano	Benzolo	Acetone	Alcool		
Resiste	Resistenza limitata	Resiste	Resistenza limitata	Resistenza limitata	Resistenza limitata	Non Resiste	Non Resiste	Resiste	Resistenza limitata	Resiste

DIAGRAMMA POLARE

E27
- Lampada incandescenza: 100W E27
- Flusso complessivo: 1350 lm

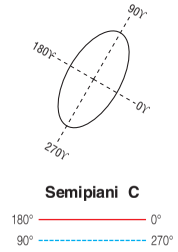

OVALE

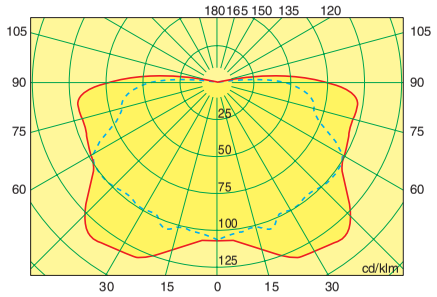

RENDIMENTO: 65.97%

QUADRA

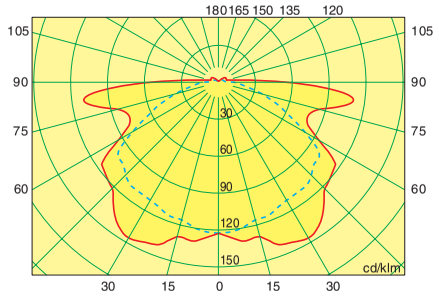

RENDIMENTO: 66.17%

TONDA

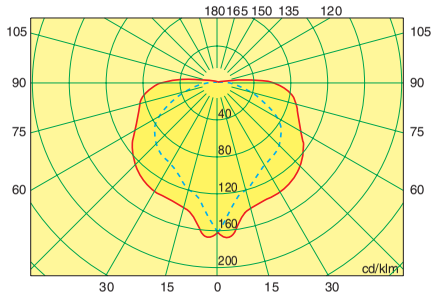

RENDIMENTO: 63.97%

Sistema di coordinate: C-Gamma

SEZIONATORI IN INVOLUCRI IN ALLUMINIO - 16A-160A

NORME DI RIFERIMENTO

EN 60947-3
Apparecchiatura a bassa tensione.
Parte 3: interruttori di manovra, sezionatori, interruttori di manovra/sezionatori e unità combinate con fusibili.

EN 60529
Gradi di protezione degli involucri

VERSIONI

Da parete

CARATTERISTICHE TECNICHE

Polarità:	**2P-3P-3P+N-4P-6P-8P**
Corrente nominale:	**16A*-20A-25A*-32A-40A-63A 80A-100A-125A-160A**
Grado di protezione:	**IP65**
Temperatura di impiego secondo norma di riferimento:	**-5°C +40°C**
Minima-Massima temperatura d'impiego:	**-25°C +60°C**
Materiale:	**Alluminio pressofuso**
Grado IK:	**IK10**
Colore:	**Grigio RAL7035**

3P+N con chiusura anticipata.
Equipaggiati con blocco porta.
Manovra lucchettabile.
* Solo per 6 e 8 poli.

RESISTENZA AGLI AGENTI CHIMICI

Soluzione Salina	Acidi		Basi		Solventi				Olio Minerale	Raggi UV
	Concentrati	Diluiti	Concentrati	Diluiti	Esano	Benzolo	Acetone	Alcool		
Resiste	Resistenza limitata	Resiste	Resistenza limitata	Resistenza limitata	Resiste	Resistenza limitata	Resistenza limitata	Resiste	Resiste	Resiste

INGRESSO CAVI
Involucro in alluminio 2, 3, 4 poli

Taglia	Corrente nominale (A)	Numero di poli	Dimensioni involucro	Entrate cavi		
1	20-32-40	2-3-4	150x105x82	Superiore	1xM20+1xM25	Entrate filettete
				Inferiore	1xM20+1xM25	Entrate filettete
				Posteriore	-	Parete liscia (°)
2	63-80-100	2-3-4	210x155x107	Superiore	2xM32	Entrate filettete
				Inferiore	2xM32	Entrate filettete
				Posteriore	-	Parete liscia (°)
3	125	3-4	315x264x122	Superiore	-	Parete liscia (°)
				Inferiore	-	Parete liscia (°)
				Posteriore	-	Parete liscia (°)
4	160	3-4	410x315x128	Superiore	-	Parete liscia (°)
				Inferiore	-	Parete liscia (°)
				Posteriore	-	Parete liscia (°)

(°) Fori di ingresso e filettature su richiesta.

INGRESSO CAVI
Involucro in alluminio 6 e 8 poli

Taglia	Corrente nominale (A)	Numero di poli	Dimensioni involucro	Entrate cavi		
2	16-25-32-40	6-8	210x155x107	Superiore	2xM32	Entrate filettete
				Inferiore	2xM32	Entrate filettete
				Posteriore	-	Parete liscia (°)
3	63-80-100	6-8	315x264x122	Superiore	-	Parete liscia (°)
				Inferiore	-	Parete liscia (°)
				Posteriore	-	Parete liscia (°)
4	125-160	6-8	410x315x128	Superiore	-	Parete liscia (°)
				Inferiore	-	Parete liscia (°)
				Posteriore	-	Parete liscia (°)

(°) Fori di ingresso e filettature su richiesta.

ESEMPI DI APPLICAZIONE

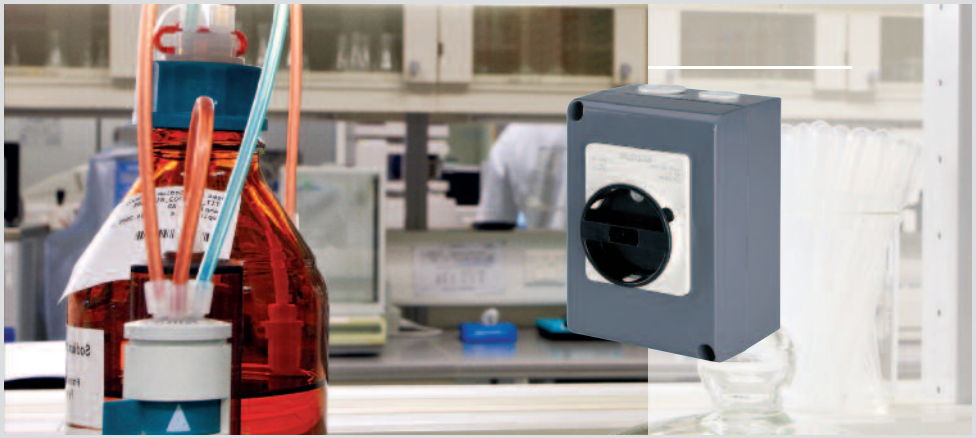

CARATTERISTICHE TECNICHE INTERRUTTORI 2P, 3P, 3P+N, 4P

					20A	32A	40A	63A	80A	100A	125A	160A
Tensione nominale di isolamento	**Ui**			VAC	690	690	690	690	690	800	800	800
Tens. nomin. di ten. a impulso	**Uimp**			kV	4	4	4	4	4	8	8	8
Corrente nominale termica	**Ith/Ithe**			A	30	40	40	63	86	100	125	160
Corrente nominale d'impiego Ie	**AC21A** Carichi resistivi con sovraccarichi di modesta entità		415V	A	20	32	40	63	80	100	125	160
			500V	A	20	32	32	63	80	100	125	160
			690V	A	20	32	32	63	80	100	125	160
	AC22A Carichi misti, resistivi e induttivi con sovraccarichi di modesta entità		415V	A	20	32	40	63	80	100	125	160
			500V	A	20	32	32	63	80	100	125	160
			690V	A	20	32	32	63	80	-	125	160
	AC23A Manovra di motori o altri carichi fortemente induttivi (3 fasi / 3 poli)		415V	A	20	32	35	63	67	100	125	160
			500V	A	20	25	25	40	67	-	125	125
			690V	A	20	25	25	30	38	-	100	100
	AC23A Potenza nominale d'impego		415V	kW	9	15	18.5	33	37	46	55	69
	AC3 Motori a gabbia: avviamento, arresto a motore lanciato (3 fasi / 3 poli)		400V	A	-	28.5	28.5	40	55	-	-	-
			690V	A	12	20	20	25	32	-	-	-
	DC22A Carichi misti, resistivi e Induttivi con sovraccarichi di modesta entità		250V	A	25(*)	32(*)	32(*)	-	-	-	-	-
			600V	A	10(*)	10(*)	10(*)	-	-	-	-	-
Corrente nomin. di breve durata	**Icw** (1s)			A	400	400	400	1500	1500	1500	3000	3000
Corrente condizionale di corto circuito				KAeff	10	10	10	10	10	30	50	50
Fusibile associato per la prova di corrente condizionale di cortocircuito - tipo gG				A	20	32	40	63	80	100	125	125
Cavi flessibili				mm²	1.5-10	1.5-10	1.5-10	10-35	10-35	10-50	10-70	10-70
Cavi rigidi				mm²	1.5-16	1.5-16	1.5-16	10-35	10-35	10-50	10-70	10-70

(*) Solo versioni 4P con 2+2 poli in serie.

COLLEGAMENTO DEI POLI IN SERIE DELLE VERSIONI 4P PER UTILIZZO IN CORRENTE CONTINUA

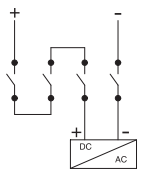

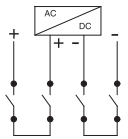

CARATTERISTICHE TECNICHE INTERRUTTORI 6P, 8P

				16A	25A	32A	40A	63A	80A	100A	125A	160A
Tensione nominale di isolamento	**Ui**		VAC	800	800	800	800	800	800	800	800	800
Tens. nomin. di ten. a impulso	**Uimp**		kV	8	8	8	8	8	8	8	8	8
Corrente nominale termica	**Ith/Ithe**		A	16	25	32	40	63	80	100	125	160
Corrente nominale d'impiego Ie	**AC21A** Carichi resistivi con sovraccarichi di modesta entità	415V	A	16	25	32	40	63	80	100	125	160
		500V	A	16	25	32	40	63	160	80	125	160
		690V	A	16	25	32	40	63	160	80	125	160
	AC22A Carichi misti, resistivi e induttivi con sovraccarichi di modesta entità	415V	A	16	25	32	40	63	160	80	125	160
		500V	A	16	25	32	40	63	160	80	125	160
		690V	A	16	25	32	40	40	40	40	125	160
	AC23A Manovra di motori o altri carichi fortemente induttivi (3 fasi / 3 poli)	415V	A	16	25	32	40	63	80	100	125	160
		500V	A	16	25	32	40	63	63	63	125	125
		690V	A	16	25	25	25	32	32	32	100	100
	AC23A Potenza nominale d'impego	415V	kW	7.5	11	15	18.5	35	37	46	55	69
Corrente nomin. di breve durata	**Icw** (1s)		A	1100	1100	1100	1100	1500	1500	1500	3000	3000
Corrente condizionale di corto circuito			KAeff	50	50	50	50	50	50	30	50	50
Fusibile associato per la prova di corrente condizionale di cortocircuito - tipo gG			A	16	25	32	40	63	80	100	125	125
Cavi flessibili			mm²	4-25	4-25	4-25	4-25	10-50	10-50	10-50	10-70	10-70
Cavi rigidi			mm²	4-25	4-25	4-25	4-25	10-50	10-50	10-50	10-70	10-70

SEZIONATORI IN INVOLUCRI IN MATERIALE TERMOPLASTICO AD ALTE PRESTAZIONI PER IMPEGNI GRAVOSI 20A-40A

VERSIONI

Da parete

ALTISSIMA RESISTENZA AL CALORE E AL FUOCO
Il tecnopolimero usato per gli ISOLATORS Heavy Duty garantisce una eccezionale reistenza al calore ed al fuoco. Glow Wire 960°C secondo la EN 60695-2-1;5VA secondo la UL94.

ALTISSIMA RESISTENZA AGLI IMPATTI
Questo materiale garantisce un'ottima resistenza meccanica agli impatti. Resistenza all'impatto degli involucri maggiore di 20J (IK10) secondo la EN50102, anche in condizioni di temperature limite (-40°C +60°C).

RESISTENZA AGLI AGENTI ATMOSFERICI
Struttura e materiali utilizzati fanno di ISOLATORS-HD un prodotto adatto anche alle condizioni ambientali più estreme. La speciale guarnizione in silicone e il grado di protezione IP65 garantiscono una ottima tenuta contro ingresso di corpi solidi o liquidi all'interno degli involucri.

NORME DI RIFERIMENTO

EN 60947-3
Apparecchiatura a bassa tensione.
Parte 3: interruttori di manovra, sezionatori, interruttori di manovra/sezionatori e unità combinate con fusibili.

EN 60529
Gradi di protezione degli involucri

CARATTERISTICHE TECNICHE

Polarità:	**2P-3P-3P+N**
Corrente nominale:	**20A-32A-40A**
Grado di protezione:	**IP66**
Temperatura di impiego secondo norma di riferimento:	**-5°C +40°C**
Minima-Massima temperatura d'impiego:	**-40°C +60°C**
Materiale:	**Termoplastico ad alte prestazioni**
Grado IK:	**IK10**
Autoestinguenza GW test:	**960°C (involucro ed interruttore)**
Autoestinguenza UL94:	**5VA**
Colore:	**Grigio RAL7004**
Classe d'isolamento:	**Classe II (doppio isolamento)** ⧈

3P+N con chiusura anticipata.
Manovra lucchettabile.
Equipaggiati con blocco porta.

Ottima resistenza ai raggi U.V., eccezionale affidabilità alle sollecitazioni ambientali e d'uso sia alle basse che alte temperature ambientali (-40°C +60°C).

RESISTENZA AGLI AGENTI CHIMICI

Soluzione Salina	Acidi		Basi		Solventi				Olio Minerale	Raggi UV
	Concentrati	Diluiti	Concentrati	Diluiti	Esano	Benzolo	Acetone	Alcool		
Resiste	Resistenza limitata	Resiste	Resiste	Resiste	Non Resiste	Non Resiste	Non Resiste	Resistenza limitata	Resistenza limitata	Resiste

INGRESSO CAVI

Involucri in materiale termoplastico ad alte prestazioni per impegni gravosi 2P, 3P, 3P+N

Taglia	Corrente nominale (A)	Numero di poli	Dimensioni involucro	Entrate cavi		
1	20-32-40	2-3-4	190x115x128	Superiore	-	Parete liscia (°)
				Inferiore	-	Parete liscia (°)
				Posteriore	-	Parete liscia (°)

(°) Fori di ingresso e filettature su richiesta.

CARATTERISTICHE TECNICHE INTERRUTTORI 2P, 3P, 3P+N

				20A	32A	40A
Tensione nominale di isolamento	**Ui**		VAC	690	690	690
Tens. nomin. di ten. a impulso	**Uimp**		kV	4	4	4
Corrente nominale termica	**Ith/Ithe**		A	30	40	40
Corrente nominale d'impiego Ie	**AC21A** Carichi resistivi con sovraccarichi di modesta entità	415V	A	20	32	40
		500V	A	20	32	32
		690V	A	20	32	32
	AC22A Carichi misti, resistivi e induttivi con sovraccarichi di modesta entità	415V	A	20	32	40
		500V	A	20	32	32
		690V	A	20	32	32
	AC23A Manovra di motori o altri carichi fortemente induttivi (3 fasi / 3 poli)	415V	A	20	32	35
		500V	A	20	25	25
		690V	A	20	25	25
	AC23A Potenza nominale d'impego	415V	kW	9	15	18.5
	AC3 Motori a gabbia: avviamento, arresto a motore lanciato (3 fasi / 3 poli)	400V	A	-	28.5	28.5
		690V	A	12	20	20
Corrente nomin. di breve durata	**Icw** (1s)		A	400	400	400
Corrente condizionale di corto circuito			KAeff	10	10	10
Fusibile associato per la prova di corrente condizionale di cortocircuito - tipo gG			A	20	32	40
Cavi flessibili			mm^2	1.5-10	1.5-10	1.5-10
Cavi rigidi			mm^2	1.5-16	1.5-16	1.5-16

Questi valori sono indicativi e possono variare in base alle specifiche fornite dal costruttore del motore.

ESEMPI DI APPLICAZIONE

SEZIONATORI IN INVOLUCRI IN METALLO CON PORTA INCERNIERATA - ALTI AMPERAGGI - 200A-1600A

NORME DI RIFERIMENTO

EN 60947-3
Apparecchiatura a bassa tensione.
Parte 3: interruttori di manovra, sezionatori, interruttori di manovra/sezionatori e unità combinate con fusibili.

EN 60529
Gradi di protezione degli involucri

VERSIONI

Da parete

CARATTERISTICHE TECNICHE

Polarità:	**3P-3P+N**
Corrente nominale:	**200A-250A-315A-400A 500A-630A-800A-1000A 1250A-1600A (*)**
Grado di protezione:	**IP65**
Temperatura di impiego secondo norma di riferimento:	**-5°C +40°C**
Minima-Massima temperatura d'impiego:	**-25°C +60°C**
Materiale:	**Metallo verniciato**
Grado IK:	**IK10**
Finitura/colore:	**Verniciatura in polvere poliestere RAL7032**

3P+N con chiusura anticipata.
Manovra lucchettabile.
Equipaggiati con blocco porta.
Polo di neutro piena corrente fino a 1250A.
(*) Polo di neutro 1250A.
Polo di neutro piena corrente disponibile su richiesta.

RESISTENZA AGLI AGENTI CHIMICI

Soluzione Salina	Acidi		Basi		Solventi				Olio Minerale	Raggi UV
	Concentrati	Diluiti	Concentrati	Diluiti	Esano	Benzolo	Acetone	Alcool		
Resiste	Resistenza limitata	Resiste	Resiste	Resiste	Resiste	Resiste	Resiste	Resiste	Resiste	Resiste

INGRESSO CAVI

Involucri in metallo 3P e 3P+N con porta incernierata con entrata ed uscita cavi dai lati superiore ed inferiore.

Taglia	Corrente nominale (A)	Numero di poli	Dimensioni involucro	Entrate cavi	
1	200-250	3 - 3P+N	500x300x150	Superiore	Piastra passacavi
				Inferiore	Piastra passacavi
2	315-400-500-630	3 - 3P+N	600x400x200	Superiore	Piastra passacavi
				Inferiore	Piastra passacavi
3	800-1000-1250	3 - 3P+N	700x500x250	Superiore	Piastra passacavi
				Inferiore	Piastra passacavi
4	1600	3 - 3P+N	1000x600x300	Superiore	Piastra passacavi
				Inferiore	Piastra passacavi

Fori di ingresso e filettature su richiesta.

Involucri in metallo 3P e 3P+N con porta incernierata con entrata ed uscita cavi dal solo lato inferiore

Taglia	Corrente nominale (A)	Numero di poli	Dimensioni involucro	Entrate cavi	
1	200-250	3 - 3P+N	500x300x150	Superiore	Piastra passacavi
				Inferiore	Piastra passacavi
2	315-400	3 - 3P+N	600x400x200	Superiore	Piastra passacavi
				Inferiore	Piastra passacavi
3	500	3 - 3P+N	700x500x250	Superiore	Piastra passacavi
				Inferiore	Piastra passacavi
4	630-800	3 - 3P+N	800x800x300	Superiore	Piastra passacavi
				Inferiore	Piastra passacavi
5	1000-1250-1600	3 - 3P+N	1000x1000x800	Superiore	Piastra passacavi
				Inferiore	Piastra passacavi

CONNESSIONI

ENTRATE CAVI DAL SOLO LATO INFERIORE

Equipaggiata con un sistema di barre isolate che permettono sia il cablaggio della linea di ingresso che quella di uscita unicamente dal lato inferiore.

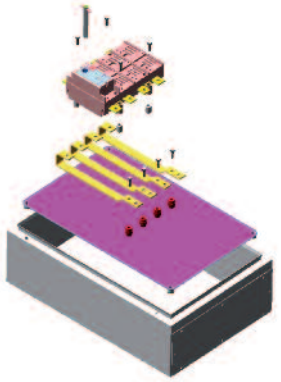

ESEMPI DI APPLICAZIONE

CARATTERISTICHE TECNICHE INTERRUTTORI ALTO AMPERAGGIO 3P, 3P+N

Corrente nominale			(A)	160	200	250	315	400	500	630	800	1000	1250	1600 (*)
Tensione nominale di isolamento			(V)	1000	1000	1000	1000	1000	1000	1000	1000	1000	1000	1000
Tens. nomin. di ten. a impulso			(kV)	12	12	12	12	12	12	12	12	12	12	12
Corrente nominale termica			(A)	160	200	250	315	400	500	630	800	1000	1250	1600 (*)
Corrente nominale d'impiego le	**AC21A** Carichi resistivi con sovraccarichi di modesta entità	415V	(A)	160	200	250	315	400	500	630	800	1000	1250	1600
		500V	(A)	160	200	250	315	400	500	630	800	1000	1250	1600
		690V	(A)	160	200	250	315	400	500	630	800	1000	1250	1250
	AC22A Carichi misti, resistivi e induttivi con sovraccarichi di modesta entità	415V	(A)	160	200	250	315	400	500	630	800	1000	1250	1600
		500V	(A)	160	200	250	315	400	400	630	800	1000	1250	1250
		690V	(A)	160	200	250	315	400	400	630	800	1000	1250	400
	AC23A Manovra di motori o altri carichi fortemente induttivi (3 fasi / 3 poli)	415V	(A)	160	200	250	315	400	500	630	800	1000	1250	1250
		500V	(A)	125	125	200	250	315	315	500	800	800	800	800
		690V	(A)	100	160	160	200	250	250	400	400	400	400	400
	AC23A Potenza nominale d'impiego	415V	kW	85	105	130	165	200	210	330	420	525	630	630
Potere di chiusura		415V AC23	(A)	1600	2000	2500	3150	4000	4000	6300	6300	6300	6300	6300
Potere di interruzione		415V AC23	(A)	1280	1600	2000	2520	3200	3200	5040	5040	5040	5040	5040
Corrente di breve durata 1sec			(kA)	8	8	8	13	13	13	26.5	26.5	26.5	26.5	26.5
Corrente di breve durata 0.25 sec			(kA)	16	16	16	26	26	26	53	53	53	53	53
Potere di chiusura in corto circuito		415V	(kA)	13.5	13.5	13.5	26	26	26	30	30	30	30	30
Potenza nominale d'impiego		AC23A	(kW)	85	105	130	165	210	210	330	330	330	330	330
Corrente di corto circuito condizionata da fusibile	Tipo fusibile		(A)	160	200	250	315	400	400	630	800	1000	1000	-
	Valore efficace		(kA)	100	50	50	50	50	50	50	100	100	100	-
	Valore di picco		(kA)	16	20	25	25	30	30	40	70	90	100	-
	Dimensione cavi		mm^2	120	120	120	185	2x150	2x150	2x185	2x240	-	-	-
	Dimensioni barre		mm	20x5	20x5	20x5	2x (25x4)	2x (25x4)	2x (25x4)	2x (32x6)	2x (50x5)	2x (50x6)	2x (50x8)	2x (80x102)

(*) Polo di neutro 1250A.
Polo di neutro piena corrente su richiesta.

CONTATTI AUSILIARI

		590.PL00400x	590.PL005	590.PL0060xx
Corrente nominale termica	400V	16A	10A	10A
	250V	16A	16A	16A
Corrente nominale di impiego AC15	400V	4.5A	-	-
	250V	6A	1A	1A

Interruzione anticipata rispetto ai contatti principali.

SEZIONATORI IN INVOLUCRI IN ACCIAIO INOX - 16A-160A

NORME DI RIFERIMENTO

EN 60947-3
Apparecchiatura a bassa tensione.
Parte 3: interruttori di manovra, sezionatori, interruttori di manovra/sezionatori e unità combinate con fusibili.

EN 60529
Gradi di protezione degli involucri

VERSIONI

Da parete

CARATTERISTICHE TECNICHE

Polarità:	**2P-3P-3P+N-6P-8P**
Corrente nominale:	**16A*-20A-25A*-32A-40A-63A 80A-100A-125A-160A**
Grado di protezione:	**IP65**
Temperatura di impiego secondo norma di riferimento:	**-5°C +40°C**
Minima-Massima temperatura d'impiego:	**-25°C +60°C**
Grado IK:	**IK10**
Materiale:	**Acciaio INOX 304L (Acciaio INOX 316L su richiesta)**

3P+N con chiusura anticipata.
Equipaggiati con blocco porta.
Manovra lucchettabile.
* Solo per 6 e 8 poli.

RESISTENZA AGLI AGENTI CHIMICI

Soluzione Salina	Acidi		Basi		Solventi				Olio Minerale	Raggi UV
	Concentrati	Diluiti	Concentrati	Diluiti	Esano	Benzolo	Acetone	Alcool		
Resiste	Limited Resistance	Resiste	Resiste	Resiste	Resiste	Resiste	Resiste	Resiste	Resiste	Resiste

INGRESSO CAVI

Involucro in acciaio INOX 3 e 4 poli

Taglia	Corrente nominale (A)	Numero di poli	Dimensioni involucro	Entrate cavi		
1	20-32-40	3-4	176x136x85	Superiore	-	Parete liscia
				Inferiore	-	Parete liscia
				Posteriore	-	Parete liscia
2	63-80-100	3-4	226x176x90	Superiore	-	Parete liscia
				Inferiore	-	Parete liscia
				Posteriore	-	Parete liscia
3	125-160	3-4	306x226x115	Superiore	-	Parete liscia
				Inferiore	-	Parete liscia
				Posteriore	-	Parete liscia

Fori di ingresso e filettature su richiesta.

INGRESSO CAVI

Involucro in acciaio INOX 6 e 8 poli

Taglia	Corrente nominale (A)	Numero di poli	Dimensioni involucro	Entrate cavi		
3	16-25-32-40-63-80-100-125-160	6-8	306x226x115	Superiore	-	Parete liscia
				Inferiore	-	Parete liscia
				Posteriore	-	Parete liscia

Fori di ingresso e filettature su richiesta.

ESEMPI DI APPLICAZIONE

CARATTERISTICHE TECNICHE INTERRUTTORI 2P, 3P, 3P+N

				20A	32A	40A	63A	80A	100A	125A	160A
Tensione nominale di isolamento **Ui**			VAC	690	690	690	800	800	800	800	800
Tens. nomin. di ten. a impulso **Uimp**			kV	4	4	4	8	4	8	8	8
Corrente nominale termica **Ith/Ithe**			A	30	40	40	63	80	100	125	160
Corrente nominale d'impiego Ie	**AC21A** Carichi resistivi con sovraccarichi di modesta entità	415V	A	20	32	40	63	80	100	125	160
		500V	A	20	32	32	63	80	100	125	160
		690V	A	20	32	32	63	80	100	125	160
	AC22A Carichi misti, resistivi e induttivi con sovraccarichi di modesta entità	415V	A	20	32	40	63	80	100	125	160
		500V	A	20	32	32	63	80	100	125	160
		690V	A	20	32	32	40	40	-	125	160
	AC23A Manovra di motori o altri carichi fortemente induttivi (3 fasi / 3 poli)	415V	A	20	32	35	63	80	100	125	160
		500V	A	20	25	25	63	63	-	125	125
		690V	A	20	25	25	32	32	-	100	100
	AC23A Potenza nominale d'impego	415V	kW	9	15	18.5	35	37	46	55	69
	AC3 Motori a gabbia: avviamento, arresto a motore lanciato (3 fasi / 3 poli)	400V	A	-	28.5	28.5	-	-	-	-	-
		690V	A	12	20	20	25	32	-	-	-
Corrente nomin. di breve durata **Icw** (1s)			A	400	400	400	1500	1500	1500	3000	3000
Corrente condizionale di corto circuito			KAeff	10	10	10	50	50	30	50	50
Fusibile associato per la prova di corrente condizionale di cortocircuito - tipo gG			A	20	32	40	63	80	100	125	125
Cavi flessibili			mm^2	1.5-10	1.5-10	1.5-10	10-50	10-50	10-50	10-70	10-70
Cavi rigidi			mm^2	1.5-16	1.5-16	1.5-16	10-50	16-50	10-50	10-70	10-70

CARATTERISTICHE TECNICHE INTERRUTTORI 6P, 8P

				16A	25A	32A	40A	63A	80A	100A	125A	160A
Tensione nominale di isolamento **Ui**			VAC	800	800	800	800	800	800	800	800	800
Tens. nomin. di ten. a impulso **Uimp**			kV	8	8	8	8	8	8	8	8	8
Corrente nominale termica **Ith/Ithe**			A	16	25	32	40	63	80	100	125	160
Corrente nominale d'impiego Ie	**AC21A** Carichi resistivi con sovraccarichi di modesta entità	415V	A	16	25	32	40	63	80	100	125	160
		500V	A	16	25	32	40	63	160	80	125	160
		690V	A	16	25	32	40	63	160	80	125	160
	AC22A Carichi misti, resistivi e induttivi con sovraccarichi di modesta entità	415V	A	16	25	32	40	63	160	80	125	160
		500V	A	16	25	32	40	63	160	80	125	160
		690V	A	16	25	32	40	40	40	40	125	160
	AC23A Manovra di motori o altri carichi fortemente induttivi (3 fasi / 3 poli)	415V	A	16	25	32	40	63	80	100	125	160
		500V	A	16	25	32	40	63	63	63	125	125
		690V	A	16	25	25	25	32	32	32	100	100
	AC23A Potenza nominale d'impego	415V	kW	7.5	11	15	18.5	35	37	46	55	69
Corrente nomin. di breve durata **Icw** (1s)			A	1100	1100	1100	1100	1500	1500	1500	3000	3000
Corrente condizionale di corto circuito			KAeff	50	50	50	50	50	50	30	50	50
Fusibile associato per la prova di corrente condizionale di cortocircuito - tipo gG			A	16	25	32	40	63	80	100	125	125
Cavi flessibili			mm^2	4-25	4-25	4-25	4-25	10-50	10-50	10-50	10-70	10-70
Cavi rigidi			mm^2	4-25	4-25	4-25	4-25	10-50	10-50	10-50	10-70	10-70

SEZIONATORI IN CORRENTE CONTINUA IN INVOLUCRI IN MATERIALE TERMOPLASTICO PER APPLICAZIONI FOTOVOLTAICHE 15A-40A (800V DC)

NORME DI RIFERIMENTO

EN 60947-3
Apparecchiatura a bassa tensione.
Parte 3: interruttori di manovra, sezionatori, interruttori di manovra/sezionatori e unità combinate con fusibili.

IEC 60364-7-712
Requisiti per applicazioni speciali fotovoltaiche.

EN 60529
Gradi di protezione degli involucri

VERSIONI

Da parete

Scame sostiene completamente la filosofia delle fonti di energia rinnovabili ed il rispetto per l'ambiente. Nei nostri stabilimenti di produzione ed uffici abbiamo installato 250kWp di impianto fotovoltaico. Seguiamo questo settore in diversi paesi con un' ampia gamma di prodotti.Dalla nostra esperienza è nato il nuovo range di sezionatori specifici per gli impianti fotovoltaici.
In conformità con la norma IEC 60364-7-712, in ogni installazione fotovoltaica è obbligatorio isolare le terminazioni dei pannelli fotovoltaici dall' impianto a valle.
I sezionatori in corrente continua devono avere caratteristiche superiori di quelli in corrente alternata, perchè l'interruzione e l'estinzione dell' arco elettrico in corrente continua è molto più difficoltosa. Inoltre la tensione può raggiungere valori fino a 800V.
Il valore della tensione e della corrente dell' impianto sono variabili e cambiano in funzione della combinazione utilizzata per il collegamento dei pannelli fotovoltaici. La gamma di Isolators in corrente continua è stato creato per le principali installazioni fotovoltaiche allo scopo di ottenere una serie essenziale, semplificando la scelta da parte degli utilizzatori e per mantenere sempre la massima qualità ed elevate caratteristiche tecniche.
Inoltre Scame migliora ed aggiorna costantemente i propri prodotti, seguendo ed anticipando il cambiamento e l'ampliamento che il mercato e le diverse applicazioni richiedono, spesso dovuto agli incentivi disponibili. L' offerta di Isolators include anche una gamma completa di versioni in corrente alternata, indispensabile per realizzare un impianto fotovoltaico in conformità alla norma IEC 60364-7-712. Inoltre a completamento dell' offerta, sono disponibili una vasta gamma di quadri e centralini adatti per realizzare quadri di distribuzione e di stringa.

CARATTERISTICHE TECNICHE

Poli in serie:	**3P-4P-5P-6P-8P**
Corrente nominale (800V):	**15A-16A-20A-25A-30A-40A**
Grado di protezione:	**IP65**
Temperatura di impiego secondo norma di riferimento:	**-5°C +40°C**
Minima-Massima temperatura d'impiego:	**-25°C +60°C**
Grado IK:	**IK08**
Materiale:	**Termoplastico**
Classe d'isolamento:	**Classe II (doppio isolamento)** ⧈
Autoestinguenza GW test:	**650°C (involucro)** **850°C (interruttore)**

RESISTENZA AGLI AGENTI CHIMICI

Soluzione Salina	Acidi		Basi		Solventi				Olio Minerale	Raggi UV
	Concentrati	Diluiti	Concentrati	Diluiti	Esano	Benzolo	Acetone	Alcool		
Resiste	Resistenza limitata	Resiste	Resiste	Resiste	Non Resiste	Non Resiste	Non Resiste	Resistenza limitata	Resistenza limitata	Resiste

INGRESSO CAVI

Sezionatori in corrente continua in involucri in materiale termoplastico 3 e 4 poli.

Taglia	Corrente nominale (A)	Tensione nominale (V)	Numero di poli in serie	Dimensioni involucro	Entrate cavi		
1	16	450V	4	150x105x82	Superiore	1xM20+1xM25	Sfondabili
					Inferiore	1xM20+1xM25	Sfondabili
					Posteriore	1xM20+1xM25	Sfondabili
2	15-20	800V	3-4-5	150x105x100	Superiore	-	Parete liscia (°)
					Inferiore	-	Parete liscia (°)
					Posteriore	-	Parete liscia (°)
					Destra	M25	Sfondabili
					Sinistra	M25	Sfondabili
3	25-30	800V	6-8	210x155x107	Superiore	2xM32	Sfondabili
					Inferiore	2xM32	Sfondabili
					Posteriore	-	Parete liscia (°)
4	40	800V	8	308x228x128	Superiore	-	Parete liscia (°)
					Inferiore	-	Parete liscia (°)

(°) Fori di ingresso e filettature su richiesta.

ESEMPI DI APPLICAZIONE

CARATTERISTICHE TECNICHE SEZIONATORI IN CORRENTE CONTINUA PER APPLICAZIONI FOTOVOLTAICHE

				16A	15A	20A	25A	30A	40A
Tensione nominale di isolamento	**Ui**		VAC	690	1500	1500	1500	1500	1500
Tens. nomin. di ten. a impulso	**Uimp**		kV	4	8	8	8	8	8
Corrente nominale termica	**Ith/Ithe**		A	30	63	63	63	63	125
Corrente nominale d'impiego Ie	**DC21A** Carichi resistivi, con sovraccarichi di modesta entità	300V	A	32	-	-	-	-	-
		400V	A	-	30	35	40	60	80
		450V	A	16	-	-	-	-	-
		500V	A	-	30	35	40	45	65
		600V	A	-	20	25	40	40	60
		750V	A	-	15	20	25	30	40
		800V	A	-	15	20	25	30	40
Corrente nomin. di breve durata	**Icw** (1s)		A	400	1100	1100	1100	1100	3000
Cavi flessibili			mm^2	1.5-10	16	16	16	16	70
Cavi rigidi			mm^2	1.5-10	16	16	35	16	70

COLLEGAMENTI POSSIBILI

COLLEGAMENTI IN SERIE DEI POLI DELL' INTERRUTTORE

Allo scopo di facilitare il lavoro dell' installatore e di rendere più flessibile il verso di ingresso ed uscita, è possibile scegliere il modo di collegamento tra i poli in serie.

In questo modo sarà possibile avere la posizione degli ingressi e delle uscite in tutte le combinazioni possibili. Nella confezione sono forniti anche tutti i ponticelli necessari per il collegamento.

590.DCGE0815 - (4 POLI IN SERIE) - 3 PONTICELLI FORNITI

590.DCGE0820 - (5 POLI IN SERIE) - 4 PONTICELLI FORNITI

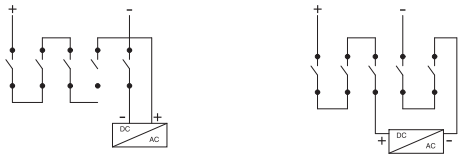

590.DCGE0825 - (6 POLI IN SERIE) - 5 PONTICELLI FORNITI

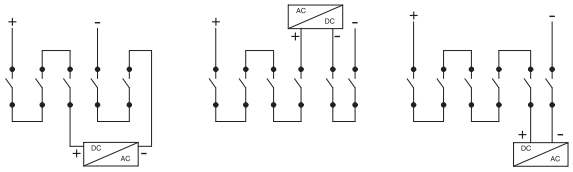

590.DCGE0830 - (8 POLI IN SERIE) - 8 PONTICELLI FORNITI

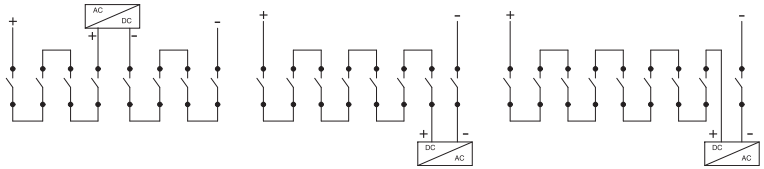

COMMUTATORI IN CASSETTA I/O/II 16A-160A

VERSIONI

Termoplastico

Alluminio

Acciao INOX

NORME DI RIFERIMENTO

EN 60947-3
Apparecchiatura a bassa tensione.
Parte 3: interruttori di manovra, sezionatori, interruttori di manovra/sezionatori e unità combinate con fusibili.

EN 60529
Gradi di protezione degli involucri

CARATTERISTICHE TECNICHE

Polarità:	**3P-3P+N**
Corrente nominale:	**16A-25A-32A-40A-63A 80A-100A-125A-160A**
Grado di protezione:	**IP65**
Temperatura di impiego secondo norma di riferimento:	**-5°C +40°C**
Minima-Massima temperatura d'impiego:	**-25°C +60°C**
Material:	**Termoplastico Alluminio pressofuso Acciao INOX 304L (Acciao INOX 316L su richiesta)**
Grado IK:	**IK08 Termoplastico IK10 Alluminio/Acciao INOX**
Autoestinguenza GW test:	**650°C (Termoplastico)**
Colore:	**Grigio RAL7035 (Termoplastico) Grigio RAL7015 (Alluminio)**

3P+N con chiusura anticipata.

Serie ISOLATORS-TP (Termoplastico)

RESISTENZA AGLI AGENTI CHIMICI

Soluzione Salina	Acidi		Basi		Solventi				Olio Minerale	Raggi UV
	Concentrati	Diluiti	Concentrati	Diluiti	Esano	Benzolo	Acetone	Alcool		
Resiste	Resistenza limitata	Resiste	Resiste	Resiste	Non Resiste	Non Resiste	Non Resiste	Resistenza limitata	Resistenza limitata	Resiste

INGRESSO CAVI

Involucro in materiale termoplastico 3P - 3P+N

Taglia	Corrente nominale (A)	Numero di poli	Dimensioni involucro	Entrate cavi		
4	16-25-32-40	3P - 3P+N	210x155x107	Superiore	2xM32	Sfondabili
				Inferiore	2xM32	Sfondabili
				Posteriore	-	Parete liscia (°)
5	63-80-100	3P - 3P+N	308x228x128	Superiore	-	Parete liscia (°)
				Inferiore	-	Parete liscia (°)
				Posteriore	-	Parete liscia (°)
6	125-160	3P - 3P+N	338x308x128	Superiore	-	Parete liscia (°)
				Inferiore	-	Parete liscia (°)
				Posteriore	-	Parete liscia (°)

(°) Fori di ingresso e filettature su richiesta

Serie ISOLATORS-AL (Alluminio)

RESISTENZA AGLI AGENTI CHIMICI

Soluzione Salina	Acidi		Basi		Solventi				Olio Minerale	Raggi UV
	Concentrati	Diluiti	Concentrati	Diluiti	Esano	Benzolo	Acetone	Alcool		
Resiste	Resistenza limitata	Resiste	Resistenza limitata	Resistenza limitata	Resiste	Resistenza limitata	Resistenza limitata	Resiste	Resiste	Resiste

INGRESSO CAVI

Involucro in alluminio 3P - 3P+N

Taglia	Corrente nominale (A)	Numero di poli	Dimensioni involucro	Entrate cavi		
2	16-25-32-40	3P - 3P+N	210x155x107	Superiore	2xM32	Entrate filettate
				Inferiore	2xM32	Entrate filettate
				Posteriore	-	Parete liscia (°)
3	63-80-100	3P - 3P+N	315x264x122	Superiore	-	Parete liscia (°)
				Inferiore	-	Parete liscia (°)
				Posteriore	-	Parete liscia (°)
4	125-160	3P - 3P+N	410x315x128	Superiore	-	Parete liscia (°)
				Inferiore	-	Parete liscia (°)
				Posteriore	-	Parete liscia (°)

(°) Fori di ingresso e filettature su richiesta

Serie ISOLATORS-INOX (Acciaio INOX)

RESISTENZA AGLI AGENTI CHIMICI

Soluzione Salina	Acidi		Basi		Solventi				Olio Minerale	Raggi UV
	Concentrati	Diluiti	Concentrati	Diluiti	Esano	Benzolo	Acetone	Alcool		
Resiste	Resistenza limitata	Resiste	Resiste	Resiste	Resiste	Resiste	Resiste	Resiste	Resiste	Resiste

INGRESSO CAVI

Involucro in acciaio INOX 3P - 3P+N

Taglia	Corrente nominale (A)	Numero di poli	Dimensioni involucro	Entrate cavi		
3	16-25-32-40 63-80-100	3P - 3P+N	306x226x115	Superiore	-	Parete liscia
				Inferiore	-	Parete liscia
				Posteriore	-	Parete liscia
4	125-160	3P - 3P+N	412x312x115	Superiore	-	Parete liscia
				Inferiore	-	Parete liscia
				Posteriore	-	Parete liscia

Fori di ingresso e filettature su richiesta

CARATTERISTICHE TECNICHE INTERRUTTORI 3P - 3P+N

				16A	25A	32A	40A	63A	80A	100A	125A	160A
Tensione nominale di isolamento	**Ui**		VAC	800	800	800	800	800	800	800	800	800
Tens. nomin. di ten. a impulso	**Uimp**		kV	8	8	8	8	8	8	8	8	8
Corrente nominale termica	**Ith/Ithe**		A	16	25	32	40	63	80	100	125	160
Corrente nominale d'impiego le	**AC21A** Carichi resistivi con sovraccarichi di modesta entità	415V	A	16	25	32	40	63	80	100	125	160
		500V	A	16	25	32	40	63	160	80	125	160
		690V	A	16	25	32	40	63	160	80	125	160
	AC22A Carichi misti, resistivi e induttivi con sovraccarichi di modesta entità	415V	A	16	25	32	40	63	160	80	125	160
		500V	A	16	25	32	40	63	160	80	125	160
		690V	A	16	25	32	40	40	40	40	125	160
	AC23A Manovra di motori o altri carichi fortemente induttivi (3 fasi / 3 poli)	415V	A	16	25	32	40	63	80	100	125	160
		500V	A	16	25	32	40	63	63	63	125	125
		690V	A	16	25	25	25	32	32	32	100	100
Corrente nomin. di breve durata	**Icw** (1s)		A	1100	1100	1100	1100	1500	1500	1500	3000	3000
Corrente condizionale di corto circuito			KAeff	50	50	50	50	50	50	30	50	50
Fusibile associato per la prova di corrente condizionale di cortocircuito - tipo gG			A	16	25	32	40	63	80	100	125	125
Cavi flessibili			mm^2	4-25	4-25	4-25	4-25	10-50	10-50	10-50	10-70	10-70
Cavi rigidi			mm^2	4-25	4-25	4-25	4-25	10-50	10-50	10-50	10-70	10-70

ESEMPI DI APPLICAZIONE

SEZIONATORI IN INVOLUCRI IN MATERIALE TERMOPLASTICO - 16A-160A

NORME DI RIFERIMENTO

EN 60947-3
Apparecchiatura a bassa tensione.
Parte 3: interruttori di manovra, sezionatori, interruttori di manovra/sezionatori e unità combinate con fusibili.

EN 60529
Gradi di protezione degli involucri

VERSIONI

Da incasso

Da parete

CARATTERISTICHE TECNICHE

Polarità:	**1P-2P-3P-3P+N-4P-6P-8P**
Corrente nominale:	**16A*-20A-25A*-32A-40A-63A 80A-100A-125A-160A**
Grado di protezione:	**IP55 versione da incasso IP65 versione da parete**
Temperatura di impiego secondo norma di riferimento:	**-5°C +40°C**
Minima-Massima temperatura d'impiego:	**-25°C +60°C**
Materiale:	**Termoplastico**
Grado IK:	**IK08**
Autoestinguenza GW test:	**650°C**
Colore:	**Grigio RAL7035**
Classe d'isolamento:	**Classe II (doppio isolamento)** ⧈

3P+N con chiusura anticipata.
Equipaggiati con blocco porta.
Manovra lucchettabile.
* Solo per 6 e 8 poli.

RESISTENZA AGLI AGENTI CHIMICI

Soluzione Salina	Acidi		Basi		Solventi				Olio Minerale	Raggi UV
	Concentrati	Diluiti	Concentrati	Diluiti	Esano	Benzolo	Acetone	Alcool		
Resiste	Resistenza limitata	Resiste	Resiste	Resiste	Non Resiste	Non Resiste	Non Resiste	Resistenza limitata	Resistenza limitata	Resiste

INGRESSO CAVI

Involucro in materiale termoplastico 1, 2, 3, 4 poli

Taglia	Corrente nominale (A)	Numero di poli	Dimensioni involucro	Entrate cavi		
1	20-32-40	1	120x82x69	Superiore	1xM20+1xM25	Sfondabili
				Inferiore	1xM20+1xM25	Sfondabili
				Posteriore	2xM20	Sfondabili
2	20-32-40	2-3-4	125x136x84(*)	Superiore	3xM20/M25	Sfondabili
				Inferiore	3xM20/M25	Sfondabili
				Destra	2xM20	Sfondabili
				Sinistra	2xM20	Sfondabili
				Posteriore	2xM20/M25	Sfondabili
3	20-32-40	2-3-4	150x105x82	Superiore	1xM20+1xM25	Sfondabili
				Inferiore	1xM20+1xM25	Sfondabili
				Posteriore	1xM20+1xM25	Sfondabili
4	63-80-100	2-3-4	210x155x107	Superiore	2xM32	Sfondabili
				Inferiore	2xM32	Sfondabili
				Posteriore	-	Parete liscia (°)
5	125	3-4	308x228x128	Superiore	-	Parete liscia (°)
				Inferiore	-	Parete liscia (°)
				Posteriore	-	Parete liscia (°)
6	160	3-4	338x308x128	Superiore	-	Parete liscia (°)
				Inferiore	-	Parete liscia (°)
				Posteriore	-	Parete liscia (°)

(*) Involucro OMNIA.
(°) Fori di ingresso e filettature su richiesta

INGRESSO CAVI

Involucro in materiale termoplastico 6 e 8 poli

Taglia	Corrente nominale (A)	Numero di poli	Dimensioni involucro	Entrate cavi		
4	16-25-32-40	6-8	210x155x107	Superiore	2xM32	Sfondabili
				Inferiore	2xM32	Sfondabili
				Posteriore	-	Parete liscia (°)
5	63-80-100	6-8	308x228x128	Superiore	-	Parete liscia (°)
				Inferiore	-	Parete liscia (°)
				Posteriore	-	Parete liscia (°)
6	125-160	6-8	338x308x128	Superiore	-	Parete liscia (°)
				Inferiore	-	Parete liscia (°)
				Posteriore	-	Parete liscia (°)

(°) Fori di ingresso e filettature su richiesta

ESEMPI DI APPLICAZIONE

CARATTERISTICHE TECNICHE INTERRUTTORI 1P

				20A	32A	40A
Tensione nominale di isolamento	**Ui**		VAC	250	250	250
Tens. nomin. di ten. a impulso	**Uimp**		kV	4	4	4
Corrente nominale termica	**Ith/Ithe**		A	20	32	40
Corrente nominale IEC	**AC22A** Carichi misti, resistivi e induttivi con sovraccarichi di modesta entità	250V	A	20	32	40
	AC23A Manovra di motori o altri carichi fortemente induttivi (3 fasi / 3 poli)	250V	A	16	20	25
Corrente nomin. di breve durata	**Icw** (1s)		A	480	480	480
Corrente condizionale di corto circuito			kAeff	10	10	10
Fusibile associato per la prova di corrente condizionale di cortocircuito - tipo gG			A	20	32	40
Cavi flessibili			mm²	6	6	6
Cavi rigidi			mm²	6	6	6

CARATTERISTICHE TECNICHE INTERRUTTORI 2P, 3P, 3P+N, 4P

				20A	32A	40A	63A	80A	100A	125A	160A
Tensione nominale di isolamento	**Ui**		VAC	690	690	690	690	690	800	800	800
Tens. nomin. di ten. a impulso	**Uimp**		kV	4	4	4	4	4	8	8	8
Corrente nominale termica	**Ith/Ithe**		A	30	40	40	63	86	100	125	160
Corrente nominale d'impiego Ie	**AC21A** Carichi resistivi con sovraccarichi di modesta entità	415V	A	20	32	40	63	80	100	125	160
		500V	A	20	32	32	63	80	100	125	160
		690V	A	20	32	32	63	80	100	125	160
	AC22A Carichi misti, resistivi e induttivi con sovraccarichi di modesta entità	415V	A	20	32	40	63	80	100	125	160
		500V	A	20	32	32	63	80	100	125	160
		690V	A	20	32	32	63	80	-	125	160
	AC23A Manovra di motori o altri carichi fortemente induttivi (3 fasi / 3 poli)	415V	A	20	32	35	63	67	100	125	160
		500V	A	20	25	25	40	67	-	125	125
		690V	A	20	25	25	30	38	-	100	100
	AC23A Potenza nominale d'impego	415V	kW	9	15	18.5	33	37	46	55	69
	AC3 Motori a gabbia: avviamento, arresto a motore lanciato (3 fasi / 3 poli)	415V	A	-	28.5	28.5	40	55	-	-	-
		690V	A	12	20	20	25	32	-	-	-
	DC22A Carichi misti, resistivi e Induttivi con sovraccarichi di modesta entità	250V	A	25(*)	32(*)	32(*)	-	-	-	-	-
		600V	A	10(*)	10(*)	10(*)	-	-	-	-	-
Corrente nomin. di breve durata	**Icw** (1s)		A	400	400	400	1500	1500	1500	3000	3000
Corrente condizionale di corto circuito			KAeff	10	10	10	10	10	30	50	50
Fusibile associato per la prova di corrente condizionale di cortocircuito - tipo gG			A	20	32	40	63	80	100	125	125
Cavi flessibili			mm²	1.5-10	1.5-10	1.5-10	10-35	10-35	10-50	10-70	10-70
Cavi rigidi			mm²	1.5-16	1.5-16	1.5-16	10-35	10-35	10-50	10-70	10-70

(*) Solo versioni 4P con 2+2 poli in serie

CARATTERISTICHE TECNICHE INTERRUTTORI 6P, 8P

				16A	25A	32A	40A	63A	80A	100A	125A	160A
Tensione nominale di isolamento	**Ui**		VAC	800	800	800	800	800	800	800	800	800
Tens. nomin. di ten. a impulso	**Uimp**		kV	8	8	8	8	8	8	8	8	8
Corrente nominale termica	**Ith/Ithe**		A	16	25	32	40	63	80	100	125	160
Corrente nominale d'impiego Ie	**AC21A** Carichi resistivi con sovraccarichi di modesta entità	415V	A	16	25	32	40	63	80	100	125	160
		500V	A	16	25	32	40	63	160	80	125	160
		690V	A	16	25	32	40	63	160	80	125	160
	AC22A Carichi misti, resistivi e induttivi con sovraccarichi di modesta entità	415V	A	16	25	32	40	63	160	80	125	160
		500V	A	16	25	32	40	63	160	80	125	160
		690V	A	16	25	32	40	40	40	40	125	160
	AC23A Manovra di motori o altri carichi fortemente induttivi (3 fasi / 3 poli)	415V	A	16	25	32	40	63	80	100	125	160
		500V	A	16	25	32	40	63	63	63	125	125
		690V	A	16	25	25	25	32	32	32	100	100
	AC23A Potenza nominale d'impego	415V	kW	7.5	11	15	18.5	35	37	46	55	69
Corrente nomin. di breve durata	**Icw** (1s)		A	1100	1100	1100	1100	1500	1500	1500	3000	3000
Corrente condizionale di corto circuito			KAeff	50	50	50	50	50	50	30	50	50
Fusibile associato per la prova di corrente condizionale di cortocircuito - tipo gG			A	16	25	32	40	63	80	100	125	125
Cavi flessibili			mm²	4-25	4-25	4-25	4-25	10-50	10-50	10-50	10-70	10-70
Cavi rigidi			mm²	4-25	4-25	4-25	4-25	10-50	10-50	10-50	10-70	10-70

COLLEGAMENTO DEI POLI IN SERIE DELLE VERSIONI 4P PER UTILIZZO IN CORRENTE CONTINUA

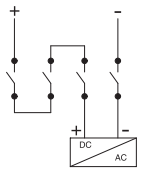

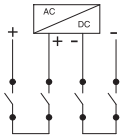

EROGATORI DI ENERGIA

NORME DI RIFERIMENTO

CEI 64-8/7 sez. 708/711
IEC 60364-7-709
IEC 60364-7-711
IEC 60364-7-740
Impianti elettrici.

CEI EN 61439-1
CEI EN 61439-7
Apparecchiature assiemate.

CARATTERISTICHE PRESE SERIE OPTIMA "SAFE-IN"

VERSIONI

Erogatore con DOMINO
in lamiera verniciata / acciaio INOX

Erogatore con MBOX
in lamiera verniciata / acciaio INOX

Erogatore in materiale termoplastico
SMART-K - SMART-C - SMART-X

Erogatore in materiale termoplastico
(versioni antincendio)
SMART-K - SMART-C

Erogatore con BLOCK
in lamiera verniciata

CARATTERISTICHE TECNICHE

Temperatura di impiego:	**-25°C +40°C**
Grado di protezione:	**Plastica: IP56** **Metallo: IP66**
Massima temperatura secondo norma di riferimento:	**+60°C**
Isolamento completo ⧈:	**Si**
Materiale:	**Lamiera zincata / Acciaio INOX** **Termoplastico**
Grado IK a 20°C:	**IK10**
Colore plastica:	**Blu - Verde - Giallo - Rosso - Bianco** **(No riferimento RAL)**
Morsettiera di alimentazione:	**A richiesta**
Servizio idrico:	**A richiesta**
Interruttori di protezione:	**Fornito 6A** **a richiesta altre taglie**

POSSIBILITÀ DI CONFIGURARE ALTRE VERSIONI (A RICHIESTA)

IL DISPOSITIVO DI SICUREZZA "SAFE-IN"

Il dispositivo di sicurezza "**SAFE-IN**" montato sulle prese industriali 16A costituisce l'elemento più innovativo della nuova Serie OPTIMA.
Il dispositivo "**SAFE-IN**" agisce come la protezione installata sulle prese domestiche, ossia, attraverso un apposito otturatore, chiude l'ingresso degli alveoli della presa e impedisce il contatto accidentale e volontario delle parti in tensione della presa con oggetti sottili, come ad esempio cacciavite o fili. L'intervento di questa protezione offre un'ulteriore garanzia di sicurezza, oltre a quella già fornita dal coperchio a molla montato sulle prese mobili.

LIVELLO DI SICUREZZA

Le prese della Serie OPTIMA con dispositivo di sicurezza "**SAFE-IN**" garantiscono un maggiore livello di sicurezza rispetto alle comuni prese industriali, soprattutto negli ambienti dove è possibile la presenza di bambini o persone non addestrate contro i pericoli dell'elettricità (aree pubbliche, parco giochi, camping, mercati all'aperto ecc.).
Le situazioni di pericolo, illustrate come esempi significativi nelle figure a fianco, possono essere risolte grazie alle nuove prese Serie OPTIMA dotate del dispositivo di sicurezza "**SAFE-IN**".

GLI UNICI EROGATORI DI ENERGIA CON GRADO DI SICUREZZA AUMENTATA

Otturatore di protezione alveoli per aumentare la sicurezza contro i contatti diretti. (Dispositivo di sicurezza SAFE-IN).

RESISTENZA AGLI AGENTI CHIMICI

Soluzione Salina	Acidi		Basi		Solventi				Olio Minerale	Raggi UV
	Concentrati	Diluiti	Concentrati	Diluiti	Esano	Benzolo	Acetone	Alcool		
Resiste	Resistenza limitata	Resiste	Resiste	Resiste	Non resiste	Non resiste	Non resiste	Resistenza limitata	Resiste	Resiste

STAND ALONE

Le stazioni non sono collegate fra loro e funzionano in maniera autonoma. L'amministratore delle stazioni può lasciarle in modalità di ricarica libera (FREE) o limitata agli utenti abilitati (PERSONAL). Attraverso il programmatore di card, l'amministratore può comunque condizionare la ricarica in funzione di un tempo determinato e del numero di accessi.

ACTIVE CARD
Ogni User Card può essere programmata attribuendole una data di scadenza e/o un numero limitato di accessi attraverso il programmatore 208.PROG, da collegare al proprio computer, ed il software SLActive a corredo.

Programmatore e User Card in tecnologia HF

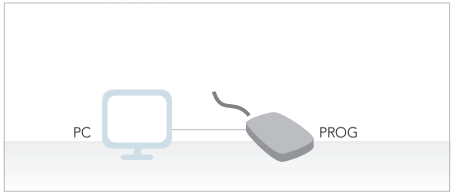

Software SLActive

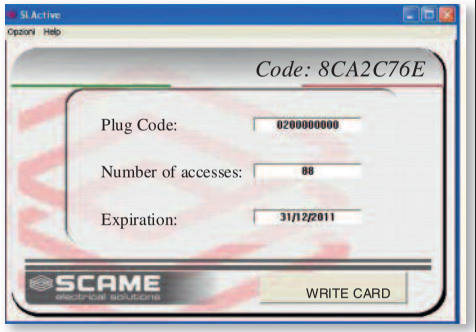

NET

Le stazioni sono collegate tra loro ad un server locale il cui accesso è esclusivo dell'amministratore delle stazioni. Il server, oltre a fungere da concentratore dei dati, contiene il software standard sviluppato in collaborazione con il nostro standard, partner GENERALE SISTEMI, con il quale è possibile la gestione degli utenti, il monitoraggio e la configurazione delle stazioni, la contabilizzazione dei consumi, ecc. Attraverso il programmatore di card, l'amministratore può comunque condizionare la ricarica in funzione di un tempo determinato e del numero di accessi.

I servizi sono gestiti tramite un server locale posizionato in prossimità delle colonnine.
Il sistema di gestione delle stazioni Scame non richiede l'installazione di software per il suo funzionamento perchè il programma è già contenuto nel server.

Nella pagina web qui riportata viene visualizzato in tempo reale lo stato di funzionamento delle prese delle stazioni collegate.

Server locale con software di gestione standard

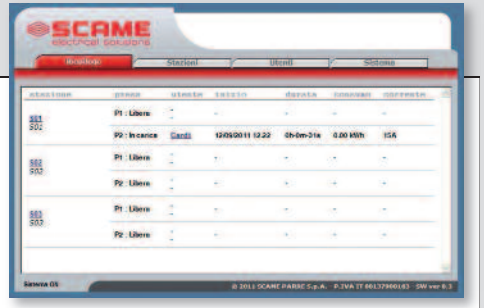

A RICHIESTA SCAME FORNISCE SISTEMI DI TELELETTURA E TELEGESTIONE DEGLI EROGATORI DI ENERGIA

PORTALAMPADA

NORME DI RIFERIMENTO

EN 60238
Portalampada a vite Edison.

EN 60838-1
Portalampade eterogenei.
Parte 1: prescrizioni generali.

EN 61058-1
Interruttori per apparecchi.
Parte 1: prescrizioni generali.

TIPI DI ATTACCO

E14
E27

B22

G4
GZ4
GX5,3
GY6,35

R7S

RX7S
RX7S-24
RX7S-26
RX7S-32

VERSIONI

Portalampada
- Per lampade ad incandescenza (E14-E27)
- Per lampade alogene (G4-GX53-GY6.35-R75)

Interruttori
- Interruttori a pulsante
- Interruttori a tirante
- Rompifilo a cursore
- Rompifilo a pedale

Accessori per pendel

MARCHI

ESEMPI DI APPLICAZIONE

Portalampada in termoplastico:
a sinistra con attacco E27 camicia liscia e nippel in metallo; a destra con attacco E14, camicia filettata e con filetto stampato.

Portalampada in metallo:
visibili la vite di bloccaggio.

Interruttore rompifilo a cursore; con morsetto passante per cavo piatto.

QUADRI ASSIEMATI PER CANTIERE - IP66

VERSIONI

MBOX2
- Trasportabile
- Installazione a parete
- Installazione su cavalletto
- Installazione su torretta
- Fissaggio a palo

MBOX3
- Trasportabile
- Installazione a parete
- Installazione su cavalletto
- Installazione su torretta
- Fissaggio a palo

MBOX5
- Installazione a parete
- Installazione su cavalletto
- Fissaggio a palo
- Trasporto con due maniglie a scomparsa

NORME DI RIFERIMENTO

EN 60670-1
Involucri per apparecchi per installazioni elettriche.
Fisse per usi domestici e similari.
Part 1: general requirements.

EN 61439-3
Apparecchiature assiemate di protezione e di manovra per bassa tensione (quadri BT)
Part 3: quadri di distribuzione destinati ad essere utilizzati da persone comuni (DBO).

EN 61439-4
Apparecchiature assiemate di protezione e di manovra per bassa tensione (quadri BT)
Part 4: prescrizioni particolari per quadri per cantiere (ASC).

MARCHI DI QUALITÁ

CARATTERISTICHE TECNICHE COMUNI A TUTTA LA GAMMA

Grado di protezione:	**IP66-IP65 (versioni con pulsante di emergenza)**
Temperatura di impiego norma di riferimento:	**-25°C + 40°C**
Massima temperatura di funzionamento:	**60°C**
Autoestinguenza GW test:	**650°C**
Grado IK a 20°C:	**IK08-IK09**
Materiale:	**Tecnopolimero**
Classe d'isolamento:	**Classe II (doppio isolamento)** ⧈
Potenza dissipabile secondo la norma CEI 23-49:	**-**

Il logo che contraddistingue la Serie MBOX2 di Scame.

"MODELLO DEPOSITATO"

RESISTENZA AGLI AGENTI CHIMICI

Soluzione salina	Acidi		Basi		Solventi				Olio minerale	Raggi UV
	Concentrati	Diluiti	Concentrate	Diluite	Esano	Benzolo	Acetone	Alcool		
Resiste	Resistenza limitata	Resiste	Resistenza limitata	Resiste	Non resiste	Non resiste	Non resiste	Resistenza limitata	Resistenza limitata	Resiste

CARATTERISTICHE TECNICHE MBOX2

Dimensioni: **432x365x290 mm**
Alimentazione: **con morsettiera da 16 mm² (5 poli) o con spina mobile (16/32A)**
Lunghezza cavo: **2m**
Entrata cavi: **ingresso sfondabile e pressacavo M32 o M25 per alimentazione e M16 sfondabile per cavo di messa a terra**

- Centralino per 16 moduli DIN (2 file da 8 moduli) con porta fumé e serratura triangolare o chiave YALE
- Possibilità di installare fino a 4 prese interbloccate Serie OMNIA 16/32A con o senza fusibili o fino a 6 prese da incasso Serie EUREKA 16/32A
- E' prevista la possibilità di installare il quadro su torretta o cavalletto
- Possibilità di installare il pulsante di emergenza
- Dispositivo prova fusibili alloggiato nel vano centralino (solo nelle versioni con fusibili)
- Possibilità di alloggiare tre fusibili di ricambio
- A richiesta versioni con luce.

CARATTERISTICHE TECNICHE MBOX3

Dimensioni: **465x380x520mm**
Peso: **15 Kg**
Alimentazione: **entrata cavo di alimentazione tramite foro per pressacavo M40.**

- Perno di ottone M8 per collegamento di terra.
- Morsettiera di alimentazione da 16mm² (5 poli) per correnti fino a 32A e morsettiera da 35mm² (5 poli) per correnti fino a 125A.
- Possibilità di alloggiare tre fusibili di ricambio.
- Possibilità di dotare il quadro di spina fissa da 63A o 125A.
- Centralino 39 moduli DIN (3 file da 13 moduli) con porta fumé e serratura triangolare o chiave YALE.
- Possibilità di installare fino a 6 prese interbloccate Serie OMNIA 16/32A con o senza fusibili o fino a 9 prese da incasso Serie EUREKA 16/32A.
- Nella versione senza porta è possibile installare fino a 4 prese interbloccate Serie OMNIA 16/32A e una presa interbloccata Serie OMNIA 63A.
- Dispositivo provafusibili inserito nel vano centralino.
- Possibilità di alloggiare quattro fusibili di ricambio.
- Possibilità di installare il pulsante di emergenza o un sezionatore con funzioni di comando funzionale e di emergenza.
- Fornito completo di luce.

CARATTERISTICHE TECNICHE MBOX5

Dimensioni: **775x400x670mm**
Peso: **27 Kg**
Alimentazione: **entrata cavo di alimentazione con foro per pressacavo M40.**

- Perno di ottone M8 per collegamento cavo di terra.
- Morsettiera di alimentazione da 16mm2 (5 poli) per correnti fino a 32A e morsettiera da 35mm² (5 poli) per correnti fino a 125A.
- Possibilità di morsettiera entra/esci da 70mm² (5 poli).
- Possibilità di dotare il quadro di spina fissa da 63A o 125A.
- Centralino 52 moduli DIN (4 file da 13 moduli) con porta fumé e serratura triangolare o chiave YALE.
- Possibilità di istallare fino a 12 prese interbloccate Serie OMNIA 16/32A con o senza fusibili o fino a 4 prese da interbloccate Serie OMNIA e 4 prese interbloccate Serie ADVANCE2 compatta o large 16/32/63A.
- Morsettiere di uscita: è possibile installare i contenitori Serie OMNIA art. 572.0321 e art. 572.0322 rispettivamente per uscita a morsettiera con o senza protezione (6 moduli DIN).
- Dispositivo provafusibili inserito nel vano centralino.
- Possibilità di alloggiare cinque fusibili di ricambio.
- Possibilità di installare il pulsante di emergenza o un sezionatore con funzioni di comando funzionale e di emergenza.
- Fornito completo di luce.

ESEMPI DI APPLICAZIONE

MBOX NIGHT & DAY

Fotosensore.

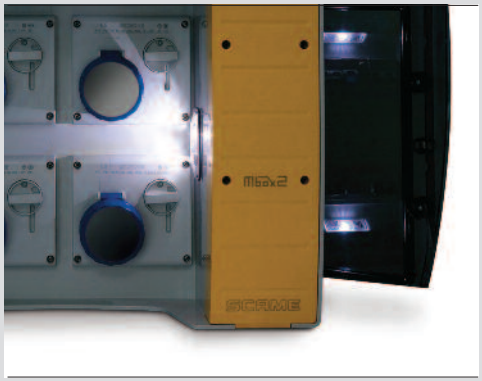

Illuminazione vano prese.

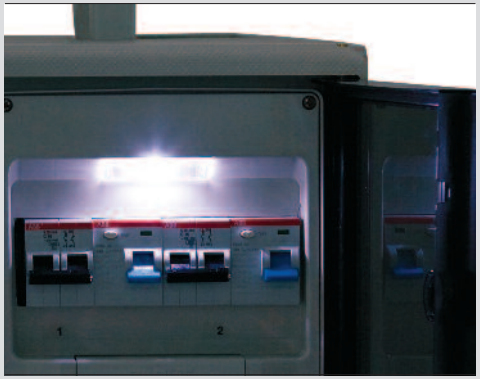

Vano contenente gli apparecchi di protezione e di comando.

NIGHT & DAY

MBOX accende una nuova era con un quadro ancora più funzionale e completo. L'inserimento di un dispositivo automatico (*) (led a bassissimo consumo collegato ad un fotosensore) garantisce, al calar dell'intensità luminosa esterna, l'illuminazione dei vani contenenti le prese e gli apparecchi di protezione e di comando. Ciò permette l'individuazione e l'utilizzo del prodotto in condizioni di scarso illuminamento: ideale per il cantiere, MBOX è perfetto anche per campeggi ed aree di parcheggio.
Estremamente compatto e assolutamente sicuro, MBOX ha un design innovativo ed è realizzato in tecnopolimero antiurto e autoestinguente, per resistere agli urti ed agli agenti atmosferici. In linea con i più elevati standard di sicurezza, la Serie MBOX vanta una gamma di prodotti completa ed è disponibile in più versioni personalizzate, con consegna in tempi rapidi.

(*) *- Di serie sui modelli MBOX3 e MBOX5; su richiesta per MBOX2.*

MBOX2

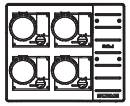

Versione con 4 prese interbloccate serie OMNIA con fusibili senza pulsante di emergenza.

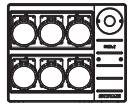

Versione con 6 prese industriali serie EUREKA da incasso e pulsante di emergenza.

MBOX3

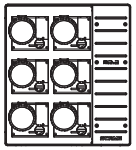

Versione con 6 prese interbloccate serie OMNIA con fusibili senza pulsante di emergenza.

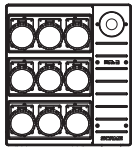

Versione con 9 prese industriali serie EUREKA da incasso e pulsante di emergenza.

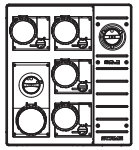

Versione con 4 prese interbloccate serie OMNIA con fusibili 16/32A e 1 presa interbloccata serie OMNIA 64A e sezionatore.

MBOX5

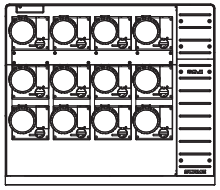

Versione con 12 prese interbloccate serie OMNIA con fusibili senza pulsante di emergenza.

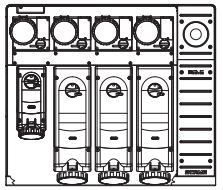

Versione con 4 prese interbloccate serie OMNIA con fusibili e 4 prese interbloccate serie ADVANCE2 LARGE e pulsante di emergenza.

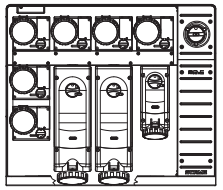

Versione con 6 prese interbloccate serie OMNIA con fusibili e 3 prese interbloccata serie ADVANCE2 COMPATTE e LARGE con sezionatore.

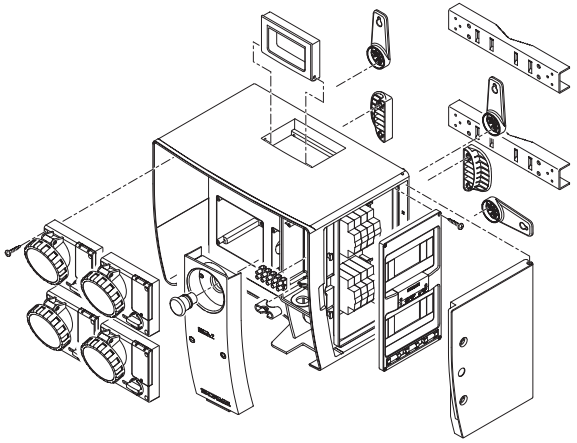

QUADRI DI DISTRIBUZIONE

VERSIONI

Quadri di distribuzione IP55
- Trasportabile
- Con trasformatore SELV 220/24V

NORME DI RIFERIMENTO

EN 61439-1
Apparecchiature assiemate di protezione e di manovra per bassa tensione (quadri BT).
Parte 1: Prescrizioni generali

EN 61439-4
Apparecchiature assiemate di protezione e di manovra per bassa tensione (quadri BT).
Parte 4: Prescrizioni particolari per apparecchiature assiemate per cantiere (ASC).

EN 61439-2
Apparecchiature assiemate di protezione e di manovra per bassa tensione (quadri BT).
Parte 2: Quadri di potenza.

EN 61439-3
Apparecchiature assiemate di protezione e di manovra per bassa tensione (quadri BT)
Part 3: quadri di distribuzione destinati ad essere utilizzati da persone comuni (DBO).

CARATTERISTICHE TECNICHE

Grado di protezione:	**125A÷630A**
Tensione di impiego:	**400V~**
Frequenza:	**50Hz**
Tensione d'isolamento:	**400V~**
Grado di protezione:	**IP55**
Trasformatore SELV 220/24V:	**Si**
Temperatura di impiego secondo norma di riferimento:	**-25°C +40°C**
Massima temperatura di funzionamento:	**60°C**
Autoestinguenza GW test:	**650°C**
Potenza prelevabile:	**70KW÷375KW**
Materiale:	**Tecnopolimero**
Colore:	**Grigio RAL 9007**

- Robusta struttura metallica zincata e verniciata a fuoco.
- Dotati di dispositivo per sollevamento, di maniglie laterali, di tettuccio di protezione contro la pioggia o la caduta di oggetti.
- La struttura può essere fissata a terra (predisposti appositi piedini).

RESISTENZA AGLI AGENTI CHIMICI

Soluzione Salina	Acidi		Basi		Solventi				Olio Minerale	Raggi UV
	Concentrati	Diluiti	Concentrati	Diluiti	Esano	Benzolo	Acetone	Alcool		
Resiste	Non resiste	Non resiste	Resistenza limitata	Resiste	Non resiste	Non resiste	Non resiste	Resistenza limitata	Resiste	Resiste

ESEMPI DI APPLICAZIONE

APPARECCHI DI ILLUMINAZIONE PER INSTALLAZIONE FISSA - 60W

VERSIONI

Per lampada ad incandescenza - 60W 250V~
- Diffusore in materiale termoplastico - IP44
- Diffusore in policarbonato - IP44 o IP55

Per segnalazione ponteggi stradali
- Diffusore in policarbonato - IP44

Accensione automatica tramite crepuscolare
- Doppia possibilità di funzionamento

NORME DI RIFERIMENTO

EN 60598-1
Apparecchi di illuminazione.
Parte 1: prescrizioni generali e prove.

EN 60598-2-1
Apparecchi di illuminazione.
Parte 2: prescrizioni particolari.
Apparecchi fissi per uso generale.

MARCHI

CARATTERISTICHE TECNICHE

Grado di protezione:	**IP44-IP55**
Temperatura di impiego secondo norma di riferimento:	**Diff. in termoplastico: -5°C +35°C** **Diff. in policarbonato: -15°C +35°C**
Autoestinguenza GW test:	**650°C**
Materiale:	**Tecnopolimero**
Grado IK a 20°C:	**IK04 - IK07**
Entrata cavi:	**PG11-PG13**
Classe d'isolamento:	**Classe II (doppio isolamento)** ⧈
Tipo di portalampada:	**E27 - B22**
Installazione su superfici infiammabili:	**Si**

RESISTENZA AGLI AGENTI CHIMICI

Soluzione Salina	Acidi		Basi		Solventi				Olio Minerale	Raggi UV
	Concentrati	Diluiti	Concentrati	Diluiti	Esano	Benzolo	Acetone	Alcool		
Resiste	Resistenza limitata	Resiste	Resistenza limitata	Resistenza limitata	Resistenza limitata	Non resiste	Non resiste	Resiste	Resistenza limitata	Resiste

ESEMPI DI APPLICAZIONE

ENTRATA DEI CAVI

Cinque entrate sfondabili PG11/PG13,5 disposte sui quattro lati e sul fondo del guscio permettono un'ampia scelta di soluzioni impiantistiche: con semplice passacavo, o con pressacavo. Con appositi raccordi quali tubo-scatola o scatola-guaina, si possono facilmente realizzare impianti con tubo diam. 16 mm. a vista. Non è esclusa la possibilità di impianti sottotraccia con alimentazione dal retro del guscio.

Le entrate dei cavi sfondabili cosi disposte permettono di realizzare soluzioni impiantistiche flessibili quali l'alimentazione dell'apparecchio da qualsiasi lato…

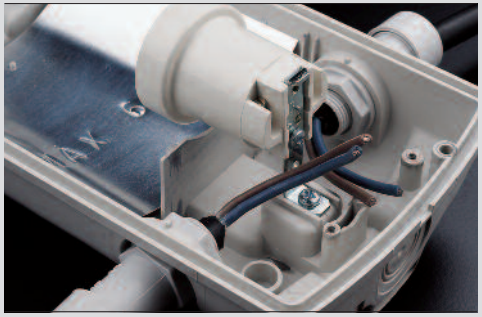

… o soluzioni del tipo passante (entra-esci) per l'alimentazione in parallelo di più apparecchi.

FISSAGGIO

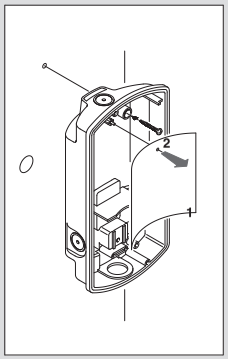

Gli apparecchi della serie MIZAR, grazie ad una apposita asola sul retro della base, possono essere installati su chiodo, vite o apposito gancio oppure fissati mediante una o due fascette a pali, tubi, ponteggi o impalcature. Per le installazioni fisse gli apparecchi possono essere fissati in modo permanente con tasselli e viti sia a soffitto che a parete.

CORRETTA INSTALLAZIONE

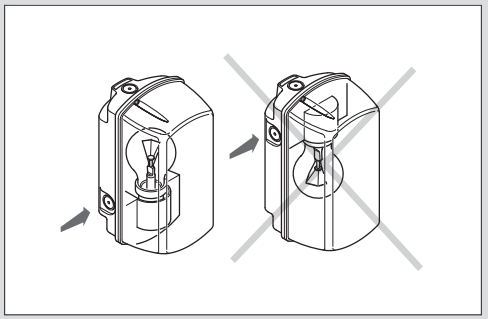

Per evitare surriscaldamenti che potrebbero ridurre la vita del portalampada e dei cavi, e per garantire il grado di protezione, è bene fissare l'apparecchio, se su superfici verticali, con il portalampada disposto nella parte inferiore.

Uno schermo isolante realizza il doppio isolamento (classe II), protegge l'operatore durante la sostituzione della lampada da contatti con parti in tensione, segregando i dispositivi di cablaggio.

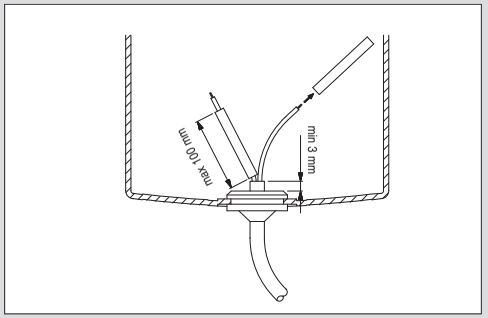

Apposite guaine isolanti proteggono i cavi di alimentazione dal calore prodotto dall'apparecchio in funzione.

La versione IP55 è fornita con piastra di fissaggio a scatto per facilitarne l'installazione.

PRESE CON DISPOSITIVO DI BLOCCO

VERSIONI

Da parete senza base portafusibili

Da parete con base portafusibili

Da incasso senza base portafusibili

Da incasso con base portafusibili

NORME DI RIFERIMENTO

EN 60309-1
Spine e prese per uso industriale.
Parte 1: prescrizioni generali.

EN 60309-2
Spine e prese per uso industriale.
Parte 2: prescrizioni di intercambiabilità dimensionale per spine e prese con spinotti ed alveoli cilindrici.

EN 60309-4
Spine e prese per uso industriale.
Parte 4: prese fisse e mobili con interruttore con e senza dispositivo d'interblocco.

MARCHI

CARATTERISTICHE TECNICHE

Corrente nominale:	**16A-32A-63A**
Tensione d'impiego:	**100÷690V~**
Frequenza:	**c.c. - 50÷500Hz**
Tensione di isolamento:	**500/690V~**
Grado di protezione:	**IP44-IP66/IP67**
Temperatura di impiego secondo norma di riferimento:	**-25°C +40°C**
Massima temperatura di funzionamento:	**60°C**
Autoestinguenza GW test:	**650°C/850°C**
Materiale:	**Tecnopolimero**
Grado IK a 20°C:	**IK08**
Ingresso cavi:	**PG/METRICO**
Fusibili:	**gG 10,3x38 mm**
Colore:	**Grigio RAL 7035**
Classe d'isolamento:	**Classe II (doppio isolamento)** ⧈

RESISTENZA AGLI AGENTI CHIMICI

Soluzione Salina	Acidi		Basi		Solventi				Olio Minerale	Raggi UV
	Concentrati	Diluiti	Concentrati	Diluiti	Esano	Benzolo	Acetone	Alcool		
Resiste	Resistenza limitata	Resiste	Resiste	Resiste	Non resiste	Non resiste	Non resiste	Resistenza limitata	Resistenza limitata	Resiste

OPERAZIONE DI CABLAGGIO

Capacità di connessione dei morsetti
Sezione conduttori collegabili (mm²)

Tensione nominale	Corrente nominale (A)	Prese fisse	
		Min	Max
>50V	16A	1,5	4
	32A	2,5	10
	63A	6	25

ESEMPI DI APPLICAZIONE

CARATTERISTICHE TECNICHE INTERRUTTORI

					Con fusibili		Senza fusibili		
					16A	32A	16A	32A	63A
Tensione nominale di isolamento **Ui**			Vac		690	690	690	690	690
			Vdc		600	600	600	600	-
Tensione nominale di ten. a impulso **Uimp**			kV		4	4	4	4	8
Corrente nominale termica **Ith**			A		25	32	30	40	63
Corrente nominale termica **Ithe**			A		25	32	30	40	63
Corrente nominale IEC	**AC21A**	Carichi resistivi con sovraccarichi di modesta entità	400V	A	-	-	-	-	-
			500V	A	-	-	-	-	-
			690V	A	25	32	30	32	63
	AC22A	Carichi misti, resistivi e induttivi con sovraccarichi di modesta entità	400V	A	-	-	-	-	-
			500V	A	-	-	-	-	-
			690V	A	30	32	20	32	63
	AC23A	Manovra di motori o altri carichi fortemente induttivi (3 fasi / 3 poli)	400V	A	-	-	20	32	50
			500V	A	-	-	-	-	40
			690V	A	16	25	16	25	30
	AC3	Motori a gabbia: avviamento, arresto a motore lanciato (3 fasi / 3 poli)	400V	A	-	28,5	-	28,5	40
			690V	A	12	20	12	20	25
	DC21A	Carichi resistivi con sovraccarichi di modesta entità	300V	A	25	32	25	32	-
	DC22A	Carichi misti, resistivi e induttivi con sovraccarichi di modesta entità	250V	A	20	32	20	32	-
			600V	A	-	-	10(*)	10(*)	-
Corrente nomin. di breve durata **Icw** (1s)				A	400	400	400	400	1500
Protezione contro cortocircuiti:	Corrente condizionale di corto circuito			kA	10	10	10	10	10
	Fusibile associato per la prova di corrente condizionale di cortocircuito - tipo gG		500V	kA	16	32	16	32	63
	Potere nominale di chius. in corto circ. **Icm**			kA	1500	1500	1500	1500	2850
Corrente nomilane UL	Uso generale MOnofase e trifase		600V	A	20	30	32	40	63
	Corrente alternata motore, interruzione di tutti i poli Monofase		120V	Hp	1,5	2	1,5	2	3
			240V	Hp	3	5	3	5	7,5
	Corrente alternata motore B, C, D, interruzione di tutti i poli Trifase		240V	Hp	7,5	10	7,5	10	10
			480V	Hp	10	15	10	15	20
			600V	Hp	15	20	15	20	25
Sezioni collegabili:	Cavi flessibili			mm^2	1.5-10	1.5-10	1.5-10	1.5-10	10-35
				AWG	16-8	16-8	16-8	16-8	10-2
	Cavi rigidi			mm^2	1.5-16	1.5-16	1.5-16	1.5-16	10-35
				AWG	16-8	16-8	16-8	16-8	10-2

(*) 2+2 poli in serie

Approvato IMQ Approvato UL

ESEMPI DI APPLICAZIONE

PRESE CON DISPOSITIVO DI BLOCCO

VERSIONI

Da incasso
- Con trasformatore
- Senza trasformatore

Da parete
- Senza trasformatore

NORME DI RIFERIMENTO

EN 60309-1
Spine e prese per uso industriale.
Parte 1: prescrizioni generali.

EN 60309-2
Spine e prese per uso industriale.
Parte 2: prescrizioni di intercambiabilità dimensionale per spine e prese con spinotti ed alveoli cilindrici.

MARCHI

CARATTERISTICHE TECNICHE

Corrente nominale:	**16A-32A**
Tensione d'impiego:	**20÷50V~**
Frequenza:	**c.c. - 50÷60Hz**
Trasformatore SELV 220/24V:	**150VA**
Tensione di isolamento:	**500/690V~**
Grado di protezione:	**IP44-IP66/IP67**
Temperatura di impiego secondo norma di riferimento:	**-25°C +40°C**
Massima temperatura di funzionamento:	**60°C**
Autoestinguenza GW test:	**650°C (involucro)** **850°C (frutto porta contatti)**
Materiale:	**Tecnopolimero**
Grado IK a 20°C:	**IK07 - IK08**
Ingresso cavi:	**PG/METRICO**
Fusibili:	**gG 10,3x38 mm**
Colore:	**Grigio RAL 7035**
Classe d'isolamento:	**Classe II (doppio isolamento)** ⧈

RESISTENZA AGLI AGENTI CHIMICI

Soluzione Salina	Acidi		Basi		Solventi				Olio Minerale	Raggi UV
	Concentrati	Diluiti	Concentrati	Diluiti	Esano	Benzolo	Acetone	Alcool		
Resiste	Resistenza limitata	Resiste	Resiste	Resiste	Non resiste	Non resiste	Non resiste	Resistenza limitata	Resistenza limitata	Resiste

OPERAZIONE DI CABLAGGIO

Capacità di connessione dei morsetti
Sezione conduttori collegabili (mm²)

Corrente nominale (A)	Prese fisse	
	Min	Max
16A	4	10
32A	4	10

ESEMPI DI APPLICAZIONE

SISTEMA MODULARE DA INCASSO E DA PARETE

VERSIONI

Centralino singolo - IP55

Mascherina copriforo - IP55

Calotta di protezione - IP20

Scatola da incasso

Cornice - IP55

Inserto per unione

Scatola da parete - IP67

Sistema da parete

NORME DI RIFERIMENTO

EN 60670-1
Involucri per apparecchi per installazioni elettriche fisse per usi domestici e similari.
Parte 1: prescrizioni generali.

CEI 23-49
Involucri per apparecchi per installazioni elettriche fisse per usi domestici e similari.
Parte 2: prescrizioni particolari per involucri destinati a contenere dispositivi di protezione ed apparecchi che nell'uso ordinario dissipano una potenza non trascurabile.

MARCHI

CARATTERISTICHE TECNICHE

Grado di protezione:	**IP44-IP55-IP66**
Temperatura di impiego secondo norma di riferimento:	**-25°C +35°C**
Massima temperatura di funzionamento:	**60°C**
Autoestinguenza GW test:	**650°C/850°C**
Materiale:	**Tecnopolimero**
Grado IK a 20°C:	**IK08**
Ingresso cavi:	**PG/METRICO**
Colore:	**Grigio RAL 7035**
Classe d'isolamento:	**Classe II (doppio isolamento)** ⧈

RESISTENZA AGLI AGENTI CHIMICI

Soluzione Salina	Acidi		Basi		Solventi				Olio Minerale	Raggi UV
	Concentrati	Diluiti	Concentrati	Diluiti	Esano	Benzolo	Acetone	Alcool		
Resiste	Resistenza limitata	Resiste	Resistenza limitata	Resiste	Non resiste	Non resiste	Non resiste	Resistenza limitata	Resistenza limitata	Resiste

ESEMPI DI APPLICAZIONE

Esempio di installazione ad incasso (sotto traccia): centralino portapparecchi, scatola di derivazione e prese interbloccate Serie OMNIA. Esecuzione a tenuta stagna: IP55.

Esempio di installazione a parete; centralino e presa interbloccata Serie OMNIA. Esecuzione a tenuta stagna: IP55.

Sistema da parete: versione IP66 con centralino 6 DIN e prese Serie OMNIA con base portafusibili.

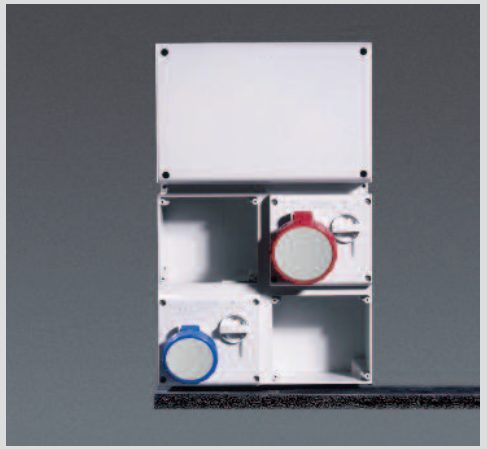
Sistema da parete: versione IP66 con prese Serie OMNIA senza base portafusibili.

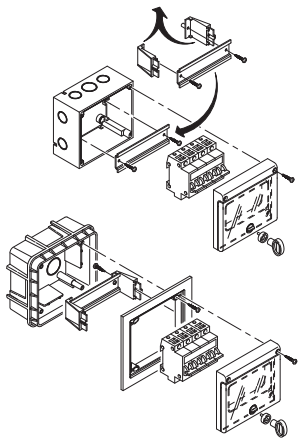

Centralino singolo con finestra DIN.
Installazione a parete o a incasso.

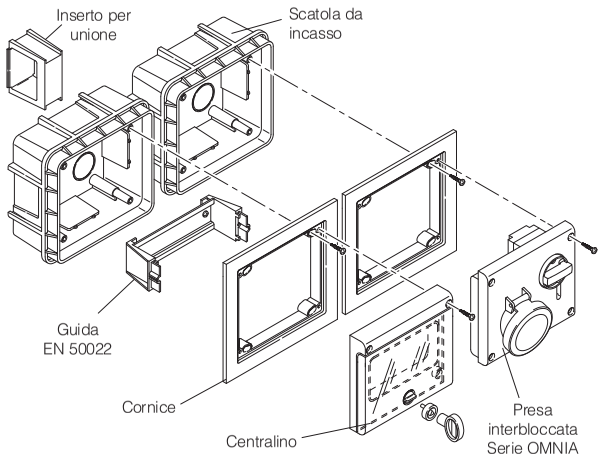

INSTALLAZIONE A PARETE

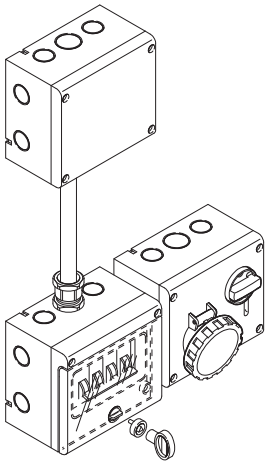

INSTALLAZIONE SOTTO TRACCIA

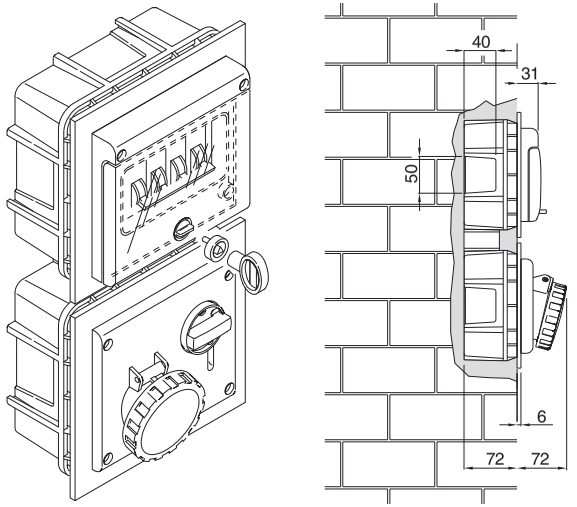

PRESA INTERBLOCCATA PER USO DOMESTICO

NORME DI RIFERIMENTO

IEC 60884-2-6
Spine e prese per usi domestici e similari.
Parte 2-6: requisiti particolari per prese interbloccate per installazioni fisse.

VERSIONI

	Senza protezione
	Protezione con fusibile
	Protezione magnetotermica
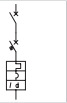	Protezione magnetotermica differenziale

CARATTERISTICHE TECNICHE

Corrente nominale:	**10A-13A-16A**
Tensione di impiego:	**250 Vac**
Frequenza di impiego:	**50 Hz**
Tensione di isolamento:	**250 Vac**
Fusibile:	**10A - 250V~**
Magnetotermico:	**16A - 1P+N, C16, 3kA** **10A - 1P+N, C10, 3kA**
Magnetotermico differenziale:	**16A - 1P+N, C16, 10mA, 3kA** **10A - 1P+N, C10, 10mA, 3kA**
Grado di protezione:	**IP56**
Temperatura di impiego secondo norma di riferimento:	**-15°C +35°C**
Massima temperatura di funzionamento:	**60°C**
Autoestinguenza GW test:	**650°C/850°C** **(base portacontatti)**
Materiale:	**Tecnopolimero**
Grado IK a 20°C:	**IK08**
Colore:	**BASE: Grigio RAL 7035** **COPERCHIO:** **Trasparente fumè**

RESISTENZA AGLI AGENTI CHIMICI

Soluzione salina	Acidi		Basi		Solventi				Olio minerale	Raggi UV
	Concentrati	Diluiti	Concentrati	Diluiti	Esano	Benzolo	Acetone	Alcool		
Resistente	Resistenza limitata	Resistente	Resistente	Resistente	Non Resistente	Non Resistente	Non Resistente	Resistenza limitata	Resistente	Resistente

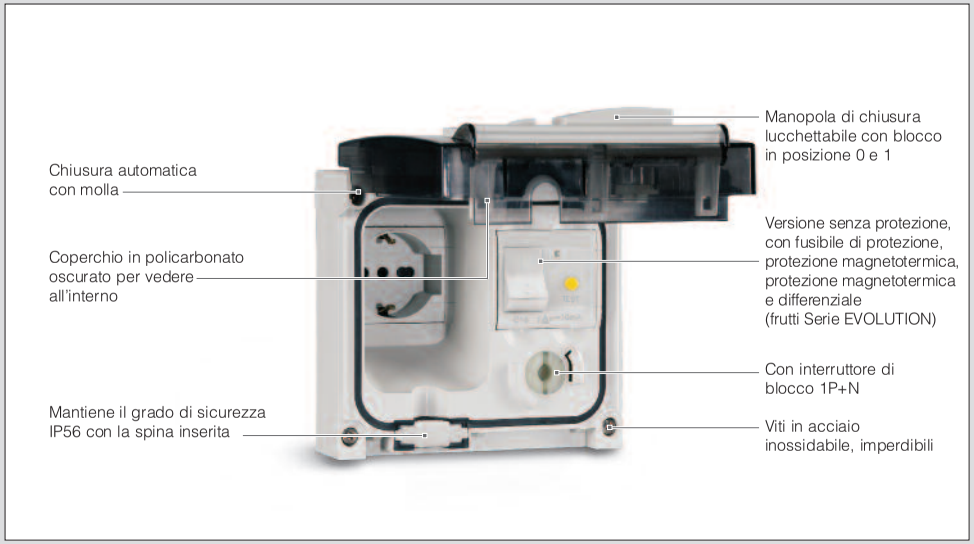

STANDARD DISPONIBILI

STANDARD ITALIANO P30 - 16A
Alveoli schermati
CEI 23-50

PLURISTANDARD 16A
Alveoli schermati

STANDARD TEDESCO - 16A
Alveoli schermati
DIN VDE 0620

STANDARD FRANCESE - 16A
Alveoli schermati
NFC 61-314

STANDARD ITALIANO P17/11 - 16A
Alveoli schermati
CEI 23-50

STANDARD ARGENTINA - 10A
Alveoli non schermati
IRAM 2071

STANDARD INGLESE - 13A
Alveoli schermati
BS 1363-2

STANDARD NEOZELANDESE - 10A
Alveoli non schermati
AS/N25 3112

STANDARD SVIZZERO - 10A
Alveoli non schermati
SEV 1011:1998

STANDARD SUDAFRICANO - 16A
Alveoli schermati
SANS 164:1 (2006)

STANDARD INDIANO - 6/16A
Alveoli schermati
IS 1293:1988

ESEMPI DI APPLICAZIONE

Serie MBOX

Sistema OMNIA

Sistema ADVANCE

Serie DOMINO

SPINE E PRESE PER USO INDUSTRIALE

VERSIONI

Spine mobili

Prese mobili

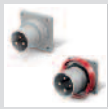
Spine fisse da incasso

Prese da incasso

Prese da parete

NORME DI RIFERIMENTO

EN 60309-1
Spine e prese per uso industriale.
Parte 1: prescrizioni generali.

EN 60309-2
Spine e prese per uso industriale.
Part 2: prescrizioni di intercambiabilità dimensionale per spine e prese con spinotti ed alveoli cilindrici.

MARCHI

IK03

CARATTERISTICHE TECNICHE

Corrente nominale:	**16A-32A-63A-125A**
Tensione d'impiego:	**100÷690V~**
Frequenza:	**c.c - 50÷500Hz**
Tensione di isolamento:	**500/690V~**
Grado di protezione:	**IP44/IP54 - IP66/IP67/IP69**
Temperatura di impiego secondo norma di riferimento:	**-25°C +40°C**
Massima temperatura di funzionamento:	**60°C**
Autoestinguenza GW test:	**650°C/850°C**
Materiale:	**Tecnopolimero**
Grado IK a 20°C:	**IK08**
Entrata cavi:	**Pressacavo**
Halogen free:	**Si**
Morsetti:	**Vite (16A-32A-63A-125A)** **Perforazione di isolante (16A)** **Molla (32A mobili)** **Molla (16A-32A incasso/parete)** **Mantello (63A-125A)**
Dispositivo Safe-in:	**16A**
Dispositivo Snap-on:	**16A-32A**
Spinotti nichelati:	**16A-32A-63A-125A**

SPINOTTI NICHELATI

Spinotti in ottone nichelato per garantire nel tempo l'efficienza del contatto elettrico.

RESISTENZA AGLI AGENTI CHIMICI

Soluzione Salina	Acidi		Basi		Solventi				Olio Minerale	Raggi UV
	Concentrati	Diluiti	Concentrati	Diluiti	Esano	Benzolo	Acetone	Alcool		
Resiste	Resistenza limitata	Resiste	Resiste	Resiste	Non resiste	Non resiste	Non resiste	Resistenza limitata	Resistenza limitata	Resistenza limitata

OPERAZIONE DI CABLAGGIO

Capacità di connessione dei morsetti (mm²)

Tensione nominale	Corrente nominale (A)	Spine e prese mobili Spine fisse		Prese fisse	
		Min	Max	Min	Max
Superiore a 50V	16A	1	2,5	1,5	4
	32A	2,5	6	2,5	10
	63A	6	16	6	25
	125A	16	50	25	70

Diametro max dei cavi serrabili del fermacavo:

Corrente nominale (A)	Ø esterno mm	
	Min	Max
16A	8	15
32A	11,5	21
63A	17	31
125A	26	48

ESEMPI DI APPLICAZIONE

Dispositivo “snap-on” (16A-32A) con molla in acciaio inox per garantire frequenti aperture/chiusure (possibilità di ispezione dei morsetti).

Fermacavo esterno con serraggio a tulipano con funzioni di pressacavo IP66/IP67 (il dispositivo è utilizzato sia sui prodotti IP44 che IP66/IP67/IP69).

Spine e prese mobili 16A con morsetti a perforazione d’isolante con cablaggi senza spelatura del conduttore.

Morsetto a perforazione realizzato in bronzo fosforoso ad alta elasticità.

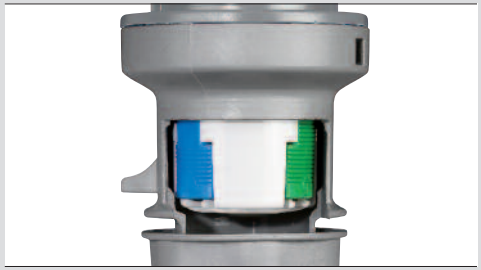

Profilo interno dell’impugnatura che impedisce la riapertura accidentale del contatto.

Frutto prese/spine con morsetti a vite (16A - 32A - 63A - 125A).

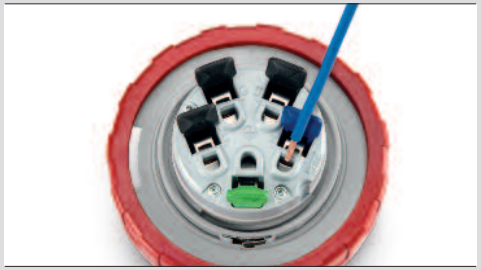

Spine e prese mobili 32A con morsetto a molla senza viti. Necessita della spelatura del cavo, ma non del serraggio delle viti.

Spine, prese fisse e da parete 16-32A con morsetti a molla.

FORZE DI ESTRAZIONE

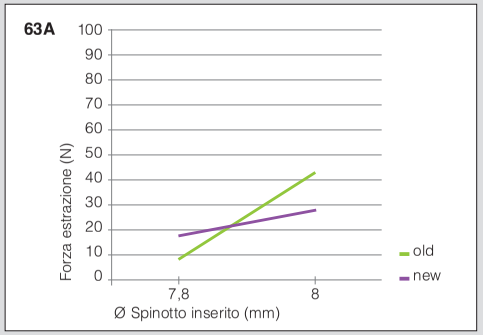

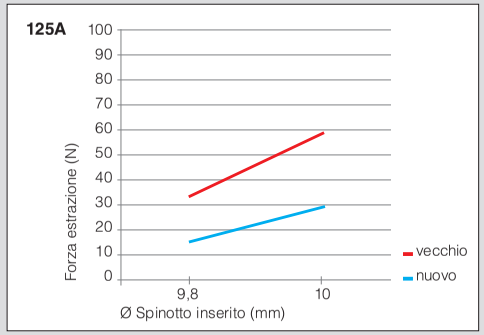

La riduzione della forza di inserzione ed estrazione spine-presa è stata ottenuta grazie allo studio di una nuova molla di compressione dell’alveolo. Come mostrato in questo grafico la riduzione della forza è stata mediamente del 30% rispetto alle precedenti versioni, garantendo comunque una bassa resistenza di contatto.

I materiali dello spinotto e dell’alveolo hanno una differente durezza superficiale in modo da eliminare durante le operazioni di inserimento ed estrazione lo strato di ossido che si forma sulla superficie migliorando la scorrevolezza e la resistenza di contatto mantenendole inalterate nel tempo.

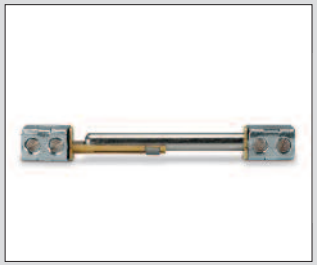

Gli intagli assiali e la nuova molla di compressione dell’alveolo con un coefficiente di elasticità tale da mantenere costante le forze di inserzione e di estrazione.

La nichelatura dello spinotto combinato con una speciale lavorazione di trafilatura e lucidatura, aumentano la scorrevolezza e garantiscono un numero di punti di contatto più elevato.

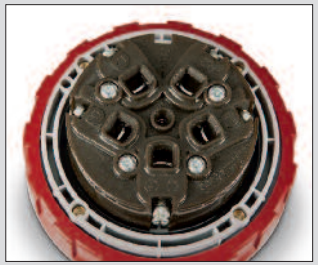

I nuovi morsetti a mantello grazie alla loro caratteristica geometria sono adatti a tutti i tipi di conduttori e di terminali. Incrementano l’accessibilità dei cavi e la superficie di contatto, consentono coppie di serraggio maggiori con beneficio per la tenuta e della resistenza di contatto.

Le guarnizioni sono tutte stampate direttamente sul coperchio e nel punto di accoppiamento con l’impugnatura, La chiusura dell’impugnatura è realizzata tramite viti metriche ed inserti metallici agevolando il serraggio e consentendo illimitate ispezioni e richiusure.

Portacontatti in speciale tecnopolimero caricato con fibre di vetro con elevata resistenza al calore. Contatti pilota disponibili di serie sia sulle spine che sulle prese.

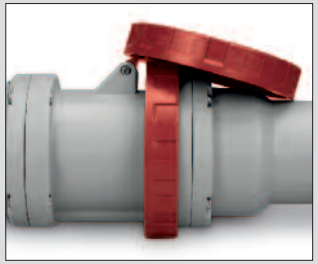

Completamente realizzate con materiali senza alogeni (halogen free) con ottima resistenza meccanica agli urti, alle sostanze chimiche ed ai raggi UV.

IL DISPOSITIVO DI SICUREZZA "SAFE-IN"

Il dispositivo di sicurezza **"SAFE-IN"** montato sulle prese industriali 16A costituisce l'elemento più innovativo della nuova Serie OPTIMA.
Il dispositivo **"SAFE-IN"** agisce come la protezione installata sulle prese domestiche, ossia, attraverso un apposito otturatore, chiude l'ingresso degli alveoli della presa e impedisce il contatto accidentale e volontario delle parti in tensione della presa con oggetti sottili, come ad esempio cacciavite o fili. L'intervento di questa protezione offre un'ulteriore garanzia di sicurezza, oltre a quella già fornita dal coperchio a molla montato sulle prese mobili.

LIVELLO DI SICUREZZA DELLE PRESE SERIE OPTIMA

Le prese della Serie OPTIMA con dispositivo di sicurezza **"SAFE-IN"** garantiscono un maggiore livello di sicurezza rispetto alle comuni prese industriali, soprattutto negli ambienti dove è possibile la presenza di bambini o persone non addestrate contro i pericoli dell'elettricità (aree pubbliche, parco giochi, camping, mercati all'aperto ecc.).
Le situazioni di pericolo, illustrate come esempi significativi nelle figure a fianco, possono essere risolte grazie alle nuove prese Serie OPTIMA dotate del dispositivo di sicurezza **"SAFE-IN"**.

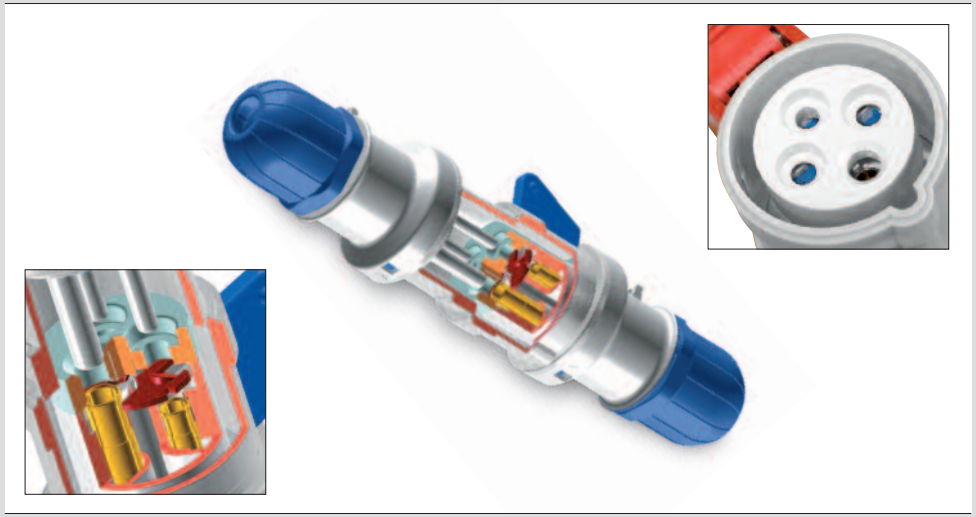

Otturatore di protezione alveoli per aumentare la sicurezza contro i contatti diretti. (Dispositivo di sicurezza SAFE-IN).

ESEMPI DI APPLICAZIONE

SITUAZIONI DI PERICOLO

PRESE DA PARETE PER USO INDUSTRIALE

NORME DI RIFERIMENTO

EN 60309-1
Spine e prese per uso industriale.
Parte 1: prescrizioni generali.

EN 60309-2
Spine e prese per uso industriale.
Parte 2: prescrizioni di intercambiabilità dimensionale per spine e prese con spinotti ed alveoli cilindrici.

MARCHI

VERSIONI

Esecuzione BASE

Esecuzione TOP
(con o senza interruttore)

Esecuzione COMBI
(con o senza interruttore)

CARATTERISTICHE TECNICHE

Corrente nominale:	**16A-32A-63A-125A**
Tensione d'impiego:	**100÷690V~**
Frequenza:	**c.c - 50÷500Hz**
Tensione di isolamento:	**500/690V~**
Grado di protezione:	**BASE: IP44/IP54** **TOP: IP44-IP66/IP67/IP69** **COMBI: IP44/IP54** **a coperchi chiusi**
Temperatura di impiego secondo norma di riferimento:	**-25°C +40°C**
Massima temperatura di funzionamento:	**60°C**
Autoestinguenza GW test:	**650°C (involucro)** **850°C (frutto portacontatti)**
Materiale:	**Tecnopolimero**
Grado IK a 20°C:	**IK08**
Entrata cavi:	**Passacavo IP44/IP54** **Pressacavo IP66/IP67/IP69**
Halogen free:	**Si**
Morsetti:	**Vite (16-32A) Molla (32A)** **Mantello (16A-125A)**
Dispositivo Safe-in:	**16A**
Fusibili: (esecuzione COMBI)	**Max 10A - 5x20mm** **H: alto potere interruzione (1500A)** **T: azione ritardata**

ASSE DI INSERZIONE DELLA SPINA

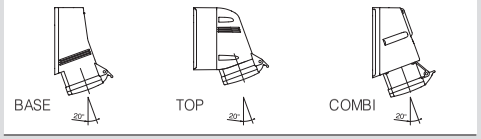

RESISTENZA AGLI AGENTI CHIMICI

Soluzione Salina	Acidi		Basi		Solventi				Olio Minerale	Raggi UV
	Concentrati	Diluiti	Concentrati	Diluiti	Esano	Benzolo	Acetone	Alcool		
Resiste	Resistenza limitata	Resiste	Resiste	Resiste	Non resiste	Non resiste	Non resiste	Resistenza limitata	Resistenza limitata	Resistenza limitata

Fissaggio a parete esterno.

Esecuzione TOP: ingressi sfondabili filettati versione IP66/IP67/IP69.
Versioni IP44 con pressacavo in dotazione.

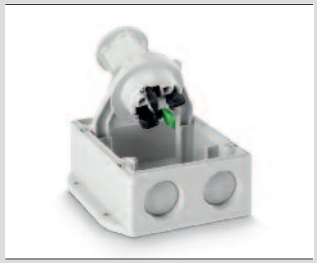
Prese da parete 16-32A con morsetti a molla.

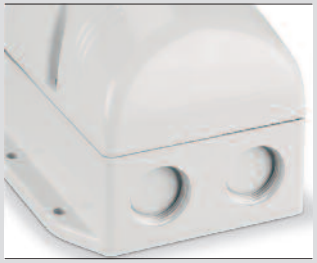
Esecuzione TOP: possibilità di realizzare entra esci.

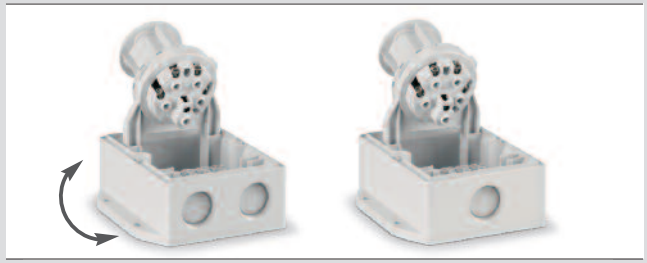
Esecuzione TOP: base reversibile e frutto presa estraibile per un facile cablaggio.

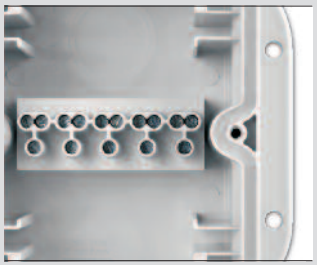
Esecuzione TOP IP66/IP67/IP69: guarnizione imperdibile in un unico pezzo, viti di chiusura esterne alla guarnizione.

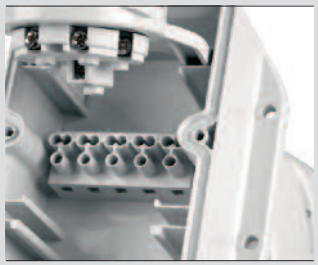
Esecuzione TOP:
accessorio morsettiera entra esci.

Esecuzione TOP: disponibili versioni con dispositivo di sicurezza SAFE-IN (16A).

Esecuzione COMBI: versioni combinate, presa industriale e presa domestica.

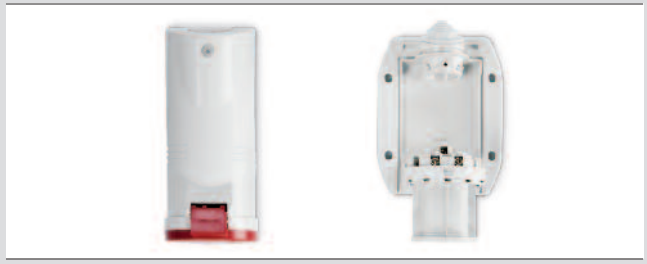
Esecuzione BASE: cablaggio facilitato. Presa fissata alla base, morsetti aperti orientati nella stessa direzione e facilmente accessibili.

Serie OPTIMA-HD

SPINE E PRESE PER APPLICAZIONI GRAVOSE

ALTISSIMA RESISTENZA AL CALORE E AL FUOCO
Il tecnopolimero usato per OPTIMA-HD garantisce una eccezionale reistenza al calore ed al fuoco. Glow Wire 960°C secondo la EN 60695-2-1;5VA secondo la UL94.

ALTISSIMA RESISTENZA AGLI IMPATTI
Questo materiale garantisce un'ottima resistenza meccanica agli impatti. Resistenza all'impatto degli involucri maggiore di 20J (IK10) secondo la EN50102, anche in condizioni di temperature limite (-40°C +60°C).

RESISTENZA AGLI AGENTI ATMOSFERICI
Struttura e materiali utilizzati fanno di OPTIMA-HD un prodotto adatto anche alle condizioni ambientali più estreme.
La speciale guarnizione in silicone e il grado di protezione IP65 garantiscono una ottima tenuta contro ingresso di corpi solidi o liquidi all'interno degli involucri, ed una eccezionale resistenza ai raggi UV.

NORME DI RIFERIMENTO

EN 60309-1
Spine e prese per uso industriale.
Parte 1: prescrizioni generali.

EN 60309-2
Spine e prese per uso industriale.
Parte 2: prescrizioni di intercambiabilità dimensionale per spine e prese con spinotti ed alveoli cilindrici.

CARATTERISTICHE TECNICHE

Corrente nominale:	**16A-32A-63A-125A**
Tensione d'impiego:	**48÷440V~**
Frequenza:	**50÷60Hz**
Tensione di isolamento:	**500/690V~**
Grado di protezione:	**IP66/IP67/IP69**
Temperatura di impiego secondo norma di riferimento:	**-25°C +40°C**
Massima temperatura di funzionamento:	**-40°C +60°C**
Autoestinguenza GW test:	**850°C (frutto portacontatti)** **960°C (impugnatura/ghiera)**
Autoestinguenza UL94:	**5VA**
Materiale:	**Termoplastico**
Grado IK a 20°C:	**IK10**
Morsetti:	**Vite**
Dispositivo Snap-on:	**16A-32A**
Spinotti nichelati:	**16A-32A-63A-125A**

RESISTENZA AGLI AGENTI CHIMICI

Soluzione Salina	Acidi		Basi		Solventi				Olio Minerale	Raggi UV
	Concentrati	Diluiti	Concentrati	Diluiti	Esano	Benzolo	Acetone	Alcool		
Resiste	Resistenza limitata	Resiste	Resiste	Resiste	Non resiste	Non resiste	Non resiste	Resistenza limitata	Resiste	Resistenza limitata

ESEMPI DI APPLICAZIONE

CONNETTORI ASSISTITI

NORMATIVE DI RIFERIMENTO

EN 60309-1
Spine e prese per uso industriale.
Parte 1: Prescrizioni generali

EN 60529
Gradi di protezione degli involucri.

VERSIONI TIPO HDAL

	Presa da incasso
	Spina mobile
	Presa mobile
	Presa mobile invertita DISPONIBILE A RICHIESTA
	Spina mobile invertita DISPONIBILE A RICHIESTA

VERSIONI TIPO HDAS

	Presa da incasso
	Spina mobile
	Spina da incasso
	Presa mobile

CARATTERISTICHE MECCANICHE

Grado di protezione:	**IP67**
Custodie:	**alluminio temperato anticorrosione**
Fissaggi:	**acciaio inossidabile**
Range di temperatura:	**-30°C / +60°C**
Grado IK a 20°C:	**IK10**

ELENCO MATERIALI UTILIZZATI

Custodie:	**alluminio temperato anticorrosione**
Moduli:	**plastica stampata termoindurente**
Contatti:	**lega di rame placcata argento**
Viti e fissaggi:	**acciaio inossidabile**
Guarnizioni:	**neoprene**

CONNESSIONI CAVO

Dimensioni morsetti posteriori

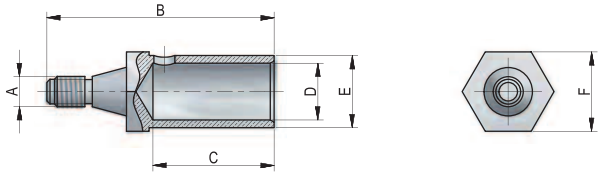

Sezione (mm²)		HDAL250 / HDAS250						HDAL500 / HDAS500						HDAL800 / HDAS800					
		A	B	C	D	E	F	A	B	C	D	E	F	A	B	C	D	E	F
50	3P+E 4P+E	M5 M5	50 50	29 24	Ø10,8 Ø10,8	Ø14 Ø14	17 14	M8	52	24	Ø10,8	Ø14	21						
70	3P+E 4P+E	M5 M5	50 52	29 29	Ø13 Ø13	Ø17 Ø17	17 14	M8	56	29	Ø13	Ø17	21						
95	3P+E 4P+E	M5	55	30	Ø15	Ø19	17	M8	60	32	Ø15	Ø19	21						
120	3P+E 4P+E							M8	64	35	Ø16,5	Ø21	21						
150	3P+E 4P+E							M8	64	35	Ø18,5	Ø22,5	21						
185	3P+E 4P+E							M8	62	32	Ø21	Ø25	21						
240	3P+E 4P+E							M8	76	43	Ø23	Ø28	21	M10	74	43	Ø23	Ø28	28
300	3P+E 4P+E													M10	80	49	Ø27	Ø33	28

DIMENSIONI MASSIME CONDUTTORE E CAVO

	Diametro esterno cavo (mm)		A Lunghezza spelatura guaina (mm)		B Spelatura isolamento lunghezza (mm)	
	min	max	Fasi	⏚		
HDAL250 / HDAS250 (60°)	32	60	110	150	(vedi tabella sopra, punto C)	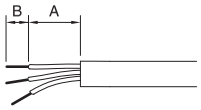
HDAL500 / HDAS500 (ANGLED HANDLE)	45	80	160	220		
HDAL500 / HDAS500 (STRAIGHT HANDLE)	45	80	200	210		
HDAL800 / HDAS800	52	100	145	145		

ISTRUZIONI DI CRIMPATURA

Inserire il cavo nel morsetto e crimparlo utilizzando uno strumento di compressione esagonale con matrice adattata alla sezione del cavo. Infilare il capocorda nei contatti maschio o femmina e serrare con una chiave dinamometrica utilizzando la coppia di serraggio (vedi tabella a lato).

OPTIMA-METAL HDAL250: 4Nm
OPTIMA-METAL HDAL500: 20Nm
OPTIMA-METAL HDAL800: 25Nm

LUCCHETTI

Il tipo HDAL può essere equipaggiato con diversi tipi di lucchetto per evitare l'utilizzo dei connettori da parte di persone non ammesse a tale uso. Disponibile una chiave aggiuntiva.

MICROINTERRUTTORE

Le prese HDAL250, HDAL500 e HDAL800 possono essere dotate di un microinterruttore per la trasmissione delle informazioni.

CONTATTI

I contatti sono composti da 2 parti:
- una parte anteriore, maschio o femmina, utilizzata per la connessione tra la spina e presa (contatto)
- Una parte posteriore, chiamata morsetto, in cui è crimpato, avvitato o saldato il cavo. Termina con un cono filettato da avvitare nel contatto.

Tipo HDAL
Le prese HDAL sono dotati di un sistema di inserzione-estrazione a leva che agevola le operazioni di accoppiamento e disaccoppiamento e accoppiamento assicurando la tenuta del grado di protezione IP67. È consigliato per applicazioni che richiedono frequenti operazioni o in presenza di forti vibrazioni. Se non è inserita la spina, la leva di inserimento-estrazione chiude automaticamente il coperchio della presa garantendo il grado di protezione IP67 quando non è in uso.

SPINA ANGOLARE TIPO HDAL

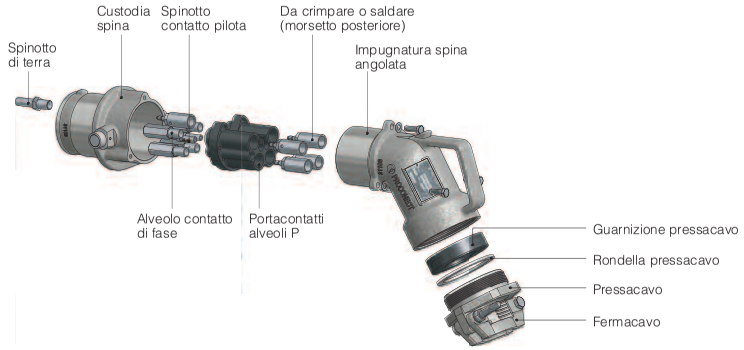

PRESA TIPO HDAL

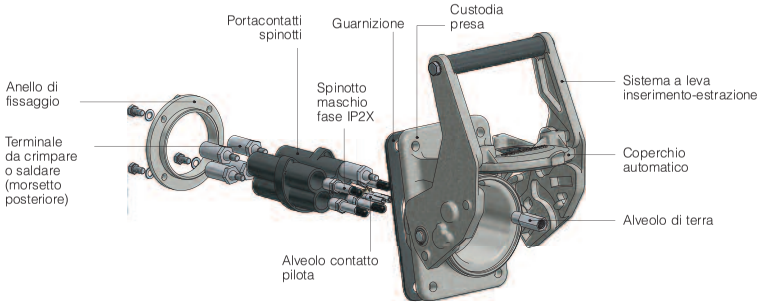

Contatti multipunto
I contatti del connettore di potenza SCAME sono placcati in argento autopulente e fanno uso di una speciale tecnica utilizzando la tecnologia lamellare multicontatto. Questa tecnologia garantisce un gran numero di punti di connessione (vedi tabella), ottima resistenza alla temperatura (fino a 200 °C) e bassa forza di inserzione.

	Amperaggio	Tensione	Contatti Nb	Piloti Nb	Sezione	Diam. Cavo
	Max.	up to	Max.	Max.	Max.	Max.
HDAL250/ HDAS250	250A	1.000V	5	2	95 mm²	60 mm
HDAL500/ HDAS500	570A	1.000V	5	2	240 mm²	80 mm
HDAL800/ HDAS800	800A	1.000V	5	2	300 mm²	100 mm

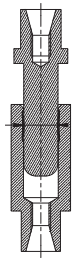

Diam. (mm)	Lamelle Nb	Amp.
10	21	250
12	22	320
14	29	400
16	33	500
18	37	640
20	41	800

Tipo HDAS
Le spine e prese HDAS sono accoppiate e disaccoppiate per mezzo di ghiera a vite sulle spine e anello sulle prese fornendo un aggancio sicuro IP67.

I coperchi a vite sono forniti di serie su prese e connettori per assicurare la protezione IP67 quando non in uso.

SPINA TIPO HDAS

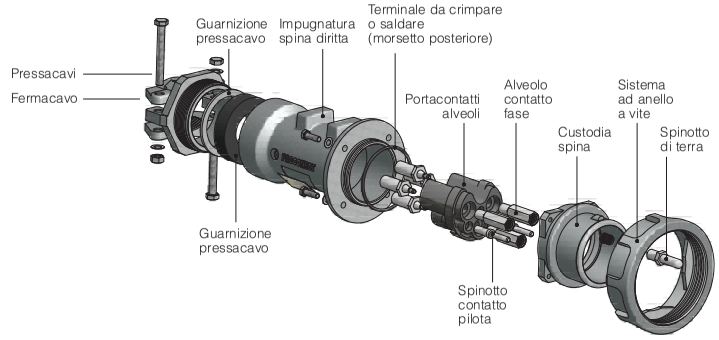

PRESA TIPO HDAS

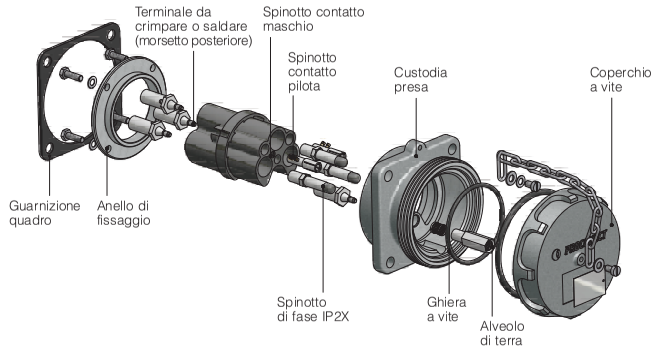

CONTATTI IP2X PER HDAL250 / HDAL500 / HDIN250 / HDAS250 / HDAS500

Contatti maschio (spinotti)
Per connettori di alimentazione (generalmente prese e connettori) si intendono i contatti che forniscono la tensione. Sono dotati di cappuccio isolante che garantisce il grado di protezione IP2X (protezione contro i contatti diretti); tale protezione non è disponibile per HDAL800 e HDAS800. Gli spinotti di contatto maschi sono dotati di terminale in cui il cavo è piegato o saldato.

Contatti femmina (alveoli)
I connettori di ricezione (generalmente spine e spinotti di dispositivi) sono i contatti che ricevono la tensione e sono dotati di alveoli di contatti femmina. Sono dotati di morsettiera in cui il cavo è crimpato o saldato.

Contatto pilota
Tutti i prodotti standard sono dotati di 2 contatti pilota. La loro caratteristica di eccitarsi dopo e diseccitarsi prima dei contatti di fase serve per ottenere l'interblocco elettrico garantendo che nessuna connessione e disconnessione abbia luogo sotto carico.

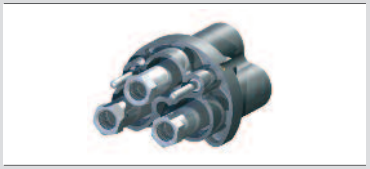

Serie OPTIMA-METAL
Presa interbloccata HDIN250

PRESA INTERBLOCCATA

La serie OPTIMA-METAL di SCAME include una gamma di prese con interblocco meccanico od elettrico con quadro in lamiera verniciata.

Le prese interbloccate meccaniche sono dotate di una vasta gamma di interruttori e dispositivi di protezione come: sezionatore, sezionatore con fusibile, MCCB (interruttore scatolato) e MCCB con RCD (interruttore differenziale).

Il meccanismo di blocco impedisce l'inserzione e l'estrazione della spina sotto carico.

"L'interruttore non può essere portato in posizione ON fino all'inserimento della spina compatibile e la spina non potrà essere rimossa fino a quando l'interruttore è in posizione OFF".

Le prese assistite con interblocco HDIN possono essere accoppiate solo con le prese HDAL250.

NORMATIVA DI RIFERIMENTO

EN 60309-1
Spine e prese per uso industriale.
Parte 1: Prescrizioni generali

EN 60309-4
Spine e prese per uso industriale.
Parte 4: Prese fisse e mobili con interruttore con e senza dispositivo d'interblocco.

CARATTERISTICHE DEL CONNETTORE

- Serie OPTIMA-METAL Prese assistite HDIN250 (interblocco meccanico):
  3P+E 250 A 400-690 V
  3P+N+ T 250 A 400-690 V
- Serie OPTIMA-METAL Prese assistite con fusibile HDIN250 (interblocco meccanico):
  3P+E 250 A 400-690 V (Icv: 50 kA - 400V)
  3P+N+ T 250 A 400-690 V (Icv: 50 kA - 400V)
- Serie OPTIMA-METAL HDIN250 con MCCB (interblocco elettrico):
  3P+E 250 A 400-690 V (Icv: 50 kA - 400V)
  3P+N+ T 250 A 400-690 V (Icv: 50 kA - 400V)
- Serie OPTIMA-METAL HDIN250 con MCCB più RCD (interblocco elettrico):
  3P+E 250 A 400-690 V (Icv: 50 kA - 400V)
  3P+N+ T 250 A 400-690 V (Icv: 50 kA - 400V)

ESEMPI DI APPLICAZIONE

CLASSIFICAZIONE DATI TECNICI SEZIONATORI 3P E 3P + N 250A

Corrente nominale			(A)	25
Tensione nominale di isolamento			(V)	1000
Resistenza all'impulso di tensione			(kV)	12
Corrente termica nominale			(A)	250
Corrente nominale di impiego le	AC21A	415V	(A)	250
		500V	(A)	250
		690V	(A)	250
	AC22A	415V	(A)	250
		500V	(A)	250
		690V	(A)	250
	AC23A	415V	(A)	250
		500V	(A)	200
		690V	(A)	160
Potere di chiusura nominale			(A)	2500
Potere di interruzione nominale			(A)	2000
Tenuta cortocircuito corrente 1 sec.			(kA)	8
Tenuta cortocircuito corrente 0,25 sec.			(kA)	16
Potere di chiusura corto circuito			(kA)	13.5
Potenza nominale d'esercizio			(kW)	130
Corrente condizionata di corto circuito	Fusibile riserva		(A)	250
	Valore RMS		(kA)	50
	Valore di picco		(kA)	25
	Sezione cavo		mm^2	120
	Dimensione barre		mm^2	20x5

CARATTERISTICHE TECNICHE SCATOLA

Polarità:	**3P-3P+N**
Corrente nominale:	**250A**
Grado di protezione:	**IP65**
Temperatura di funzionamento secondo norma di riferimento:	**-5°C / +40°C**
Temperatura di funzionamento min. - max.:	**-25°C +60°C**
Materiale:	**lamiera d'acciaio**
Grado IK a 20°C:	**IK10**
Finitura/colore:	**Polvere epossidica di poliestere RAL7032**

3P+N polo neutro anticipato.
Maniglia lucchettabile.
Con blocco porta.

OPERAZIONI DI CABLAGGIO

Capacità di cablaggio dei morsetti (mm^2):

Tipo	min.	max
Interruttore	70	185
Interruttore fusibili	90	120
MCCB	70	185
MCCB + RCD	70	185

CONNETTORI ASSISTITI

Le spine e prese HDSD200 sono dotate di un innovativo sistema per scollegare l'apparecchio a pieno carico fino a 200A tramite contatti speciali capaci di avviare, portare e interrompere la corrente come un interruttore di manovra anche in caso di elevati carichi induttivi, come carichi motore. In tal modo, le connessioni e disconnessioni possono essere eseguite sotto carico in completa sicurezza e affidabilità.

Le spine e prese HDSD200 sono anche dotate di un dispositivo per evitare l'accoppiamento errato tra spina e presa con diverso amperaggio, tensione e numero di poli come le spine e prese IEC60309.

Infine, uno shutter (disco di sicurezza) garantisce un livello molto elevato di sicurezza delle prese o connettori contro i contatti diretti che sono normalmente in tensione (IP4X quando il coperchio è aperto).

La gamma HDSD200 è la risposta completa per chi affronta con responsabolità la sicurezza industriale e dispone di un elevato numero di dipendenti non specializzati che necessitano di alimentazione per strumenti portatili e attrezzature.

La nostre spine e prese HDSD200 sono stampate in materiali plastici di alta qualità che uniscono eccezionale resistenza agli urti, tolleranza alla maggior parte dei prodotti chimici industriali, detergenti ed esposizione ai raggi UV.

NORMATIVE DI RIFERIMENTO

EN 60309-1
Spine e prese per uso industriale.
Parte 1: Prescrizioni generali

EN 60947-3
Apparecchiature a bassa tensione
Parte 3: interruttori di manovra, sezionatori, interruttori di manovra-sezionatori e unità combinate con fusibili.

CARATTERISTICHE ELETTRICHE

Corrente nominale:	**150/250A**
Tensione max.:	**1000 V AC / 250 V DC**
Capacità di interruzione:	**150A AC23 (acc. IEC 60 947-3) ***

* Fino a 150A 500V

CARATTERISTICHE MECCANICHE

Grado di protezione:	**IP4X con coperchio aperto IP66**
Scatola:	**Alluminio anticorrosione**
Fissaggi in acciaio inox	
Coperchio a chiusura automatica	
Temperatura di funzionamento:	**- 30° C / + 60° C**
Grado IK a 20°C:	**IK09 (metallo)**

ELENCO DEI MATERIALI UTILIZZATI

Dimensione	Custodia	Guarnizione piatta	Tenuta a labbro	Modulo	Chiusura	Contatto	Maniglia	Scatola a muro	Scatola incasso inclinata	Vite	Tappo Spina
HDSD200	AS7G	Neoprene	Nitrile	PA6	AS7G	Rame/ Argento	EPDM	AS7G	AS7G	Acciaio inox	PA6

DIMENSIONI MASSIME CONDUTTORE E CAVO

	Diametro esterno cavo (mm)		Lunghezza spelatura guaina (mm)	Lunghezza spelatura isolamento (mm)
	Min.	Max.		
899.SD2G	22	50	155	38
899.SD2GM	25	62	155	38
899.SD2GMA	25	62	155	38

CONNETTORI STAGNI CON CAPACITÀ DI INTERRUZIONE

La nostra gamma di connettori **HDSD200** è estremamente robusta e supera i requisiti della normativa **EN 60309-1** in termini di sicurezza, isolamento, resistenza alla temperatura, riscaldamento, durata di vita, resistenza agli urti e trazione sui cavi. Inoltre, grazie alla particolare tecnologia dei contatti e materiali scelti, la serie 3PS può essere usata come **presa con interruttore**, secondo la normativa **EN60947-3, AC23**.

DISCO DI SICUREZZA (IP4X)

Questo dispositivo protegge l'utente prevenendo contatti diretti accidentali e volontari dei componenti sotto carico di prese e connettori anche tramite piccoli utensili lineari o fili con diametro di 1 mm, corrispondente al grado di protezione IP4X.

Sezione conduttore (mm²)	
Standard	120
Flessibile	95
Coppia di serraggio	5

CONTATTI

I connettori **HDSD200** sono dotati di contatti a pastiglia in lega d'argento per una ottimale connessione elettrica e capacità di interruzione dell'arco elettrica. Questi contatti garantiscono un ottimo comportamento della funzione di interruzione. Il morsetto di contatto assicura una pressione permanente sul cavo grazie al sistema di chiusura a mantello. È a prova di vibrazioni. Tutte le parti conduttrici sono stagnate per prevenire la corrosione.

Contatti di testa con punta in lega d'argento brasata.

SPINE CON INVERTITORE DI FASE

NORME DI RIFERIMENTO

EN 60309-1
Spine e prese per uso industriale.
Parte 1: prescrizioni generali.

EN 60309-2
Spine e prese per uso industriale.
Parte 2: prescrizioni di intercambiabilità dimensionale per spine e prese con spinotti ed alveoli cilindrici.

VERSIONI

Spine mobili

Spine fisse da incasso

INVERTITORE DI FASE

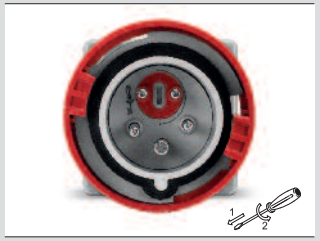

Spine fisse e mobili che consentono la rapida inversione di due fasi per il ripristino del corretto senso di rotazione per motori trifase di utenze mobili e fisse.

CARATTERISTICHE TECNICHE

Corrente nominale:	**16A-32A**
Tensione d'impiego:	**346÷415V~**
Frequenza:	**50÷60Hz**
Tensione di isolamento:	**690V~**
Grado di protezione:	**IP44/IP54 - IP66/IP67/IP69**
Temperatura di impiego secondo norma di riferimento:	**-25°C +40°C**
Massima temperatura di funzionamento:	**60°C**
Autoestinguenza GW test:	**650°C (impugnatura corpo)** **850°C (frutto portacontatti)**
Materiale:	**Tecnopolimero**
Grado IK a 20°C:	**IK08**
Entrata cavi:	**Pressacavo**
Halogen free:	**Si**
Morsetti:	**Vite**
Dispositivo Snap-on:	**16A-32A**
Polarità:	**3P+T / 3P+N+T**
Cavi collegabili:	**Flessibili classe 5 o 6**

RESISTENZA AGLI AGENTI CHIMICI

Soluzione Salina	Acidi		Basi		Solventi				Olio Minerale	Raggi UV
	Concentrati	Diluiti	Concentrati	Diluiti	Esano	Benzolo	Acetone	Alcool		
Resiste	Resistenza limitata	Resiste	Resiste	Resiste	Non resiste	Non resiste	Non resiste	Resistenza limitata	Resistenza limitata	Resistenza limitata

OPERAZIONE DI CABLAGGIO

Capacità di connessione dei morsetti (mm²)

Tensione nominale	Corrente nominale (A)	Spine mobili Spine fisse	
		Min	Max
Superiore a 50V	16A	1	2,5
	32A	2,5	6

Diametro max dei cavi serrabili del fermacavo:

Corrente nominale (A)	Ø esterno mm	
	Min	Max
16A	8	15
32A	11,5	21

PRINCIPIO DI FUNZIONAMENTO DELL'INVERTITORE DI FASE

L'inversione delle fasi avviene semplicemente spingendo e ruotando con un cacciavite il supporto dove sono montati i due spinotti di fase.

SPINE E PRESE PER USO INDUSTRIALE

VERSIONI

Spine mobili

Prese mobili

Spine fisse da incasso

Prese da incasso

Prese da parete

NORME DI RIFERIMENTO

EN 60309-1
Spine e prese per uso industriale.
Parte 1: prescrizioni generali.

MARCHI

03

CARATTERISTICHE TECNICHE

Corrente nominale:	**16A-32A**
Tensione d'impiego:	**100÷690V~**
Frequenza:	**50÷500Hz**
Tensione di isolamento:	**500/690V~**
Grado di protezione:	**IP44 - IP66/IP67**
Temperatura di impiego secondo norma di riferimento:	**-25°C +40°C**
Massima temperatura di funzionamento:	**60°C**
Autoestinguenza GW test:	**650°C/850°C**
Materiale:	**Tecnopolimero**
Grado IK a 20°C:	**IK08**
Entrata cavi:	**Pressacavo**
Halogen free:	**Si**
Dispositivo Snap-on:	**16A-32A**
Spinotti nichelati:	**16A-32A**

APPLICAZIONI

- Avviamento stella triangolo
- Collegamento trasformatore con uscite multiple
- Monitoraggio
- Controllo e attuazione
- Interblocchi elettrici

RESISTENZA AGLI AGENTI CHIMICI

Soluzione Salina	Acidi		Basi		Solventi				Olio Minerale	Raggi UV
	Concentrati	Diluiti	Concentrati	Diluiti	Esano	Benzolo	Acetone	Alcool		
Resiste	Resistenza limitata	Resiste	Resiste	Resiste	Non resiste	Non resiste	Non resiste	Resistenza limitata	Resistenza limitata	Resistenza limitata

OPERAZIONE DI CABLAGGIO

Capacità di connessione dei morsetti (mm²)

Tensione nominale	Corrente nominale (A)	Spine e prese mobili		Spine e prese fisse	
		Min	Max	Min	Max
Superiore a 50V	16A	1	2,5	1,5	4
	32A	2,5	6	2,5	10

Diametro max dei cavi serrabili del fermacavo:

Corrente nominale (A)	Ø esterno mm	
	Min	Max
16A	8	16
32A	11,5	22

ESEMPI DI APPLICAZIONE

DISPOSITIVI DI COMANDO

NORME DI RIFERIMENTO

EN 60669-1
Apparecchi di comando non automatici
per installazione elettrica fissa per uso domestico e similare.
Parte 1: prescrizioni generali.

VERSIONI

Interruttori unipolari
- incasso
- parete

Deviatori unipolari
- incasso
- parete

Invertitori
- incasso
- parete

Pulsanti unipolari
- incasso
- parete

Interruttori bipolari
- incasso
- parete

CARATTERISTICHE TECNICHE

Corrente nominale:	**10A-10AX-20A-20AX**
Tensione nominale:	**250V~**
Frequenza:	**50Hz**
Tensione di isolamento:	**250V~**
Grado di protezione:	**IP66**
Temperatura di impiego:	**-20°C +60°C**
Capacità di connessione morsetti:	**3x2,5mm²** **2x4mm²** **1x6mm²**
Autoestinguenza GW test:	**650°C/850°C**
Halogen free:	**Si**
Materiale:	**Tecnopolimero**
Entrata cavi:	**M20**
Colore:	**Grigio RAL 7035**
Colore LED:	**Arancione**

RESISTENZA AGLI AGENTI CHIMICI

Soluzione Salina	Acidi		Basi		Solventi				Olio Minerale	Raggi UV
	Concentrati	Diluiti	Concentrati	Diluiti	Esano	Benzolo	Acetone	Alcool		
Resistente	Resistenza limitata	Resistente	Resistenza limitata	Resistente	Resistente	Non resistente	Non resistente	Resistente	Resistenza limitata	Resistente

PRESE

CEI 23-50
Spine e prese per usi domestici e similari.
Parte 1: prescrizioni generali.

IEC 60884-1
Spine e prese per usi domestici e similari.
Parte 1: prescrizioni generali.

CARATTERISTICHE TECNICHE

Corrente nominale:	**10A-13A-15A-16A**
Tensione nominale:	**250V~**
Frequenza:	**50Hz**
Tensione di isolamento:	**250V~**
Grado di protezione:	**IP66**
Temperatura di impiego:	**-5°C +60°C**
Temperatura di installazione:	**-20°C +60°C**
Capacità di connessione morsetti:	**10A: 0,75 mmq - 2,5 mmq** **13A: 2,5 mmq - 6 mmq** **15A: 2,5 mmq - 6 mmq** **16A: 1 mmq - 2,5 mmq** **(secondo Norme di riferim.)**
Autoestinguenza GW test:	**650°C / 850°C**
Halogen Free:	**Si**
Materiale:	**Tecnopolimero**
Entrata cavi:	**M20**
Colore:	**Base: Grigio RAL 7035** **Coperchio: trasparente fumé**

Il grado di protezione IP66 a spina inserita è garantito con spine principalmente angolate accoppiabili ai relativi Standard presa. Questo il dettaglio per i principali standard italiani ed europei (Europe mainland):		Standard italiano bivalente 16A P17/P11 **137.4403 137.6403**	Standard italiano - 16A P30 **137.4404 137.6404**	Standard tedesco 16A **137.4412 137.6412 137.4407 137.6407**	Standard francese - 16A P31 **137.4411 137.6411**
Spina 10A 2P+T extrapiatta SPA11	Cablabile (lungh. corpo fino a 50 mm)	•			
	Indissolubile (lungh. corpo fino a 50 mm)	•			
Spina 16A 2P+T extrapiatta SPA17	Cablabile (lungh. corpo fino a 50 mm)	•			
	Indissolubile (lungh. corpo fino a 50 mm)	•			
Spina 10A 2P diritta S10 "Europlug"	Cablabile (lungh. corpo fino a 41 mm)		•	•	•
	Indissolubile (lungh. corpo fino a 50 mm)		•	•	•
Spina 10A 2P+T diritta S11	Cablabile (lungh. corpo fino a 41 mm)		•		
	Indissolubile (lungh. corpo fino a 50 mm)		•		
Spina 16A 2P+T diritta S30	Cablabile (lungh. corpo fino a 41 mm)		•	•	
	Indissolubile (lungh. corpo fino a 45 mm)		•	•	
Spina 16A angolata S30	Cablabile (lungh. corpo fino a 60 mm)		•	•	
	Indissolubile (lungh. corpo fino a 65 mm)		•	•	
Spina 16A angolata S3	Cablabile (lungh. corpo fino a 60 mm)		•	•	•
	Indissolubile (lungh. corpo fino a 65 mm)		•	•	•

CUSTODIE

NORME DI RIFERIMENTO

EN 60670-1 (2005-10)
Scatole e contenitori per accessori elettrici per uso domestico e installazioni elettriche fisse similari.
Parte 1: prescrizioni generali.

VERSIONI

	Custodia vuota 1 modulo - incasso - parete
	Custodia vuota 2 moduli - incasso - parete
	Custodia abbraccio palo
	Custodia testa palo
	Adattatore scatole incasso 3 moduli IP55

CARATTERISTICHE TECNICHE

Grado di protezione:	**IP66(*)**
Temperatura di impiego:	**-5°C +60°C**
Temperatura di installazione:	**-20°C +60°C**
Autoestinguenza GW test:	**650°C**
Halogen free:	**Si**
Materiale:	**Tecnopolimero**
Grado IK a 20°C:	**IK07**
Entrata cavi:	**M20**
Colore:	**Base: Grigio RAL 7035** **Coperchio: trasparente fumé**

(*) IP55 per flangia adattatrice scatola da incasso 3 moduli.

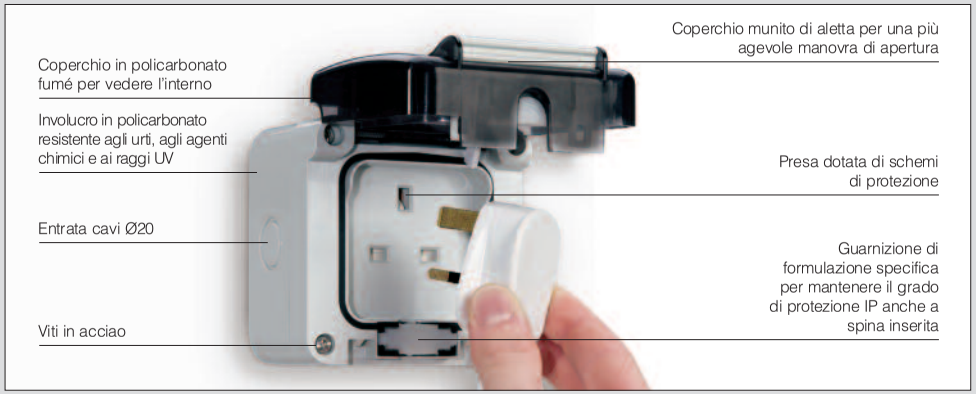

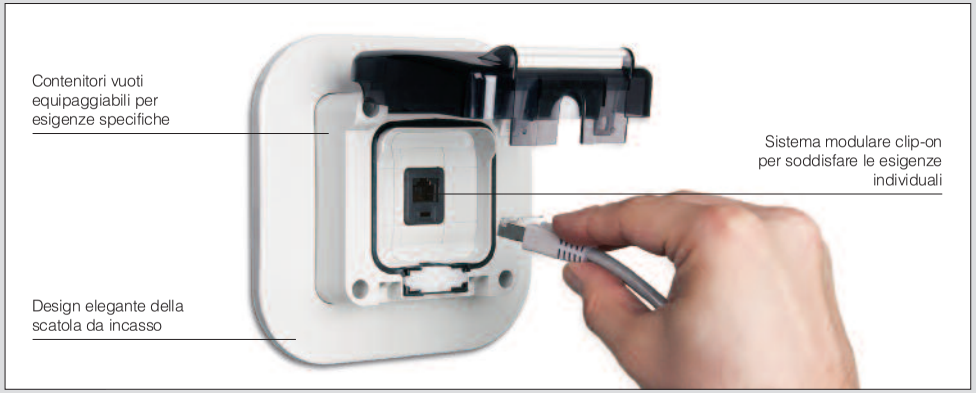

STANDARD DISPONIBILI

STANDARD ITALIANO P17/11 - 16A Alveoli schermati CEI 23-50	**STANDARD ITALIANO P30 - 16A** Alveoli schermati CEI 23-50	**STANDARD TEDESCO - 16A** Alveoli schermati DIN VDE 0620	**STANDARD FRANCESE - 16A** Alveoli schermati NFC 61-314	**STANDARD INGLESE - 13A** Alveoli schermati BS 1363-2 BS 7288:1990
STANDARD INGLESE - 15A Alveoli schermati BS 546	**STANDARD ARGENTINO - 10A** Alveoli non schermati IRAM 2071	**STANDARD NEOZELANDESE - 10A** Alveoli non schermati AS/N25 3112	**STANDARD SVIZZERO - 10A** Alveoli non schermati SEV 1011:1998	**STANDARD BRASILIANO - 10A** Alveoli non schermati ABNT NBR 14136:2002

AVVOLGICAVO PER USO INDUSTRIALE DOMESTICO E SIMILARE

VERSIONI

Serie ROLLER330
- Per applicazioni domestiche

Serie ROLLER330
- Per applicazioni industriali

Serie ROLLER450
- Con supporto portatile

Serie ROLLER-BLOCK450
- Con supporto portaquadro mobile con ruote

NORME DI RIFERIMENTO

IEC 61242
Avvolgicavo per uso domestico e similare.

IEC 61316
Avvolgicavo industriali.

MARCHI

CARATTERISTICHE TECNICHE

Tensione di impiego:	**230÷400V~**
Frequenza:	**50Hz**
Tensione di isolamento:	**500/690V~**
Grado di protezione:	**IP20-IP44-IP55**
Temperatura di impiego secondo norma di riferimento:	**-25°C +40°C**
Massima temperatura di funzionamento:	**60°C**
Autoestinguenza GW test:	**650°C/850°C**
Materiale:	**Tecnopolimero**
Grado IK a 20°C:	**Roller 300: IK07**
	Roller 450: IK08
Cavo per versioni industriali:	**Tipo H07RN-F**
Cavo per versioni domestiche:	**Tipo H05VV-F**

RESISTENZA AGLI AGENTI CHIMICI

Soluzione Salina	Acidi		Basi		Solventi				Olio Minerale	Raggi UV
	Concentrati	Diluiti	Concentrati	Diluiti	Esano	Benzolo	Acetone	Alcool		
Resistente	Non resistente	Non resistente	Resistenza limitata	Resistente	Non resistente	Non resistente	Non resistente	Resistenza limitata	Non resistente	Resistente

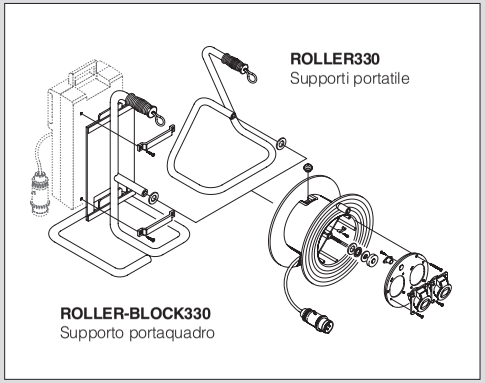

ROLLER330
Supporti portatile

ROLLER-BLOCK330
Supporto portaquadro

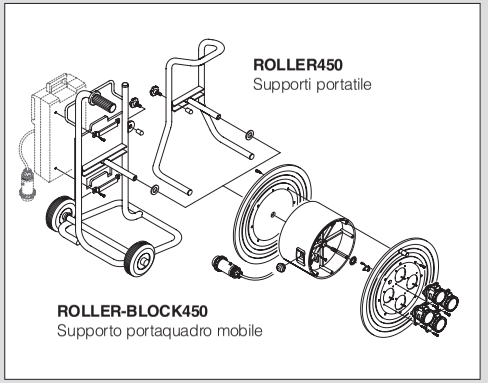

ROLLER450
Supporti portatile

ROLLER-BLOCK450
Supporto portaquadro mobile

ESEMPI DI APPLICAZIONE

SERIE ROLLER330

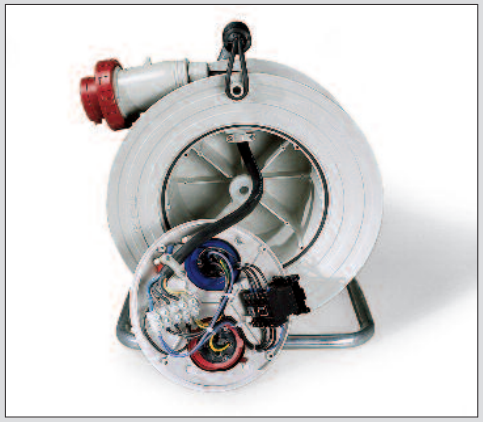

Sono visibili: fermacavo, morsettiera, disgiuntore, contattore, protezione isolante del perno e gancio elastico.

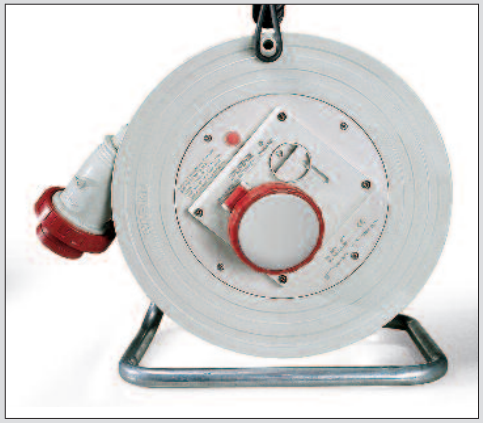

La versione con presa interbloccata è particolarmente adatta all'impiego nei locali di pubblico spettacolo.

SERIE ROLLER450

Freno e supporto portatile. La struttura di sostegno è realizzata in acciaio adeguatamente protetta dalla corrosione e dispone di un frena tamburo a vite.

SERIE ROLLER-BLOCK450

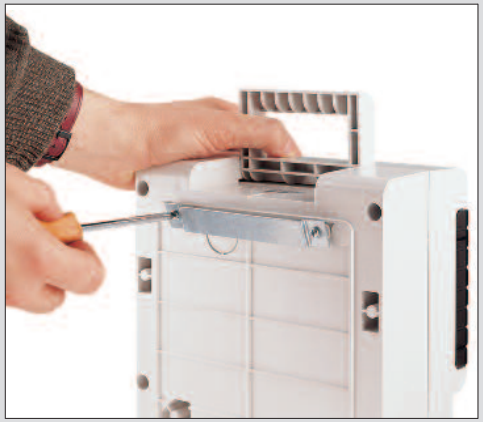

ROLLER-BLOCK450
Avvitando l'apposita piastrina sul retro di un qualunque quadro BLOCK4 è possibile realizzare una unità combinata avvolgicavo-quadro.

ROLLER-BLOCK450
L'avvolgicavo è provvisto oltre che di apposita piastra per il sostegno del quadro, anche di ruote per la mobilità dell'insieme, di mensola reggicavo, impugnatura ergonomica e frena tamburo.

SCATOLE DI DERIVAZIONE DA PARETE

NORME DI RIFERIMENTO

EN 60670-1
Involucri per apparecchi per installazioni elettriche fisse per usi domestici e similari.
Parte 1: prescrizioni generali.

EN 60670-22
Involucri per apparecchi per installazioni elettriche fisse e per usi domestici e similari.
Parte 22: prescrizioni particolari per scatole e involucri di derivazione.

MARCHI

VERSIONI

Con passacavi IP55
- Coperchio basso montato a pressione

Con passacavi IP55
- Coperchio basso montato a vite

Con pareti lisce IP56
- Coperchio basso montato a vite

Con pareti lisce IP56
- Scatola alta coperchio a vite

CARATTERISTICHE TECNICHE

Grado di protezione:	**IP55-IP56**
Temperatura di impiego secondo norma di riferimento:	**-25°C +35°C**
Massima temperatura di riferimento:	**60°C**
Autoestinguenza GW test:	**650°C**
Materiale:	**Tecnopolimero**
Grado IK a 20°C:	**IK04 - IK08**
Classe d'isolamento:	**Classe II (doppio isolamento)** ⧈
Halogen free:	**Si (versioni con pareti lisce)**
Fissaggio guide DIN:	**Si**
Colore:	**Grigio RAL 7035**

RESISTENZA AGLI AGENTI CHIMICI

Soluzione Salina	Acidi		Basi		Solventi				Olio Minerale	Raggi UV
	Concentrati	Diluiti	Concentrati	Diluiti	Esano	Benzolo	Acetone	Alcool		
Resiste	Resistenza limitata	Resiste	Resistenza limitata	Resiste	Non Resiste	Non Resiste	Non Resiste	Resistenza limitata	Resistenza limitata	Resiste

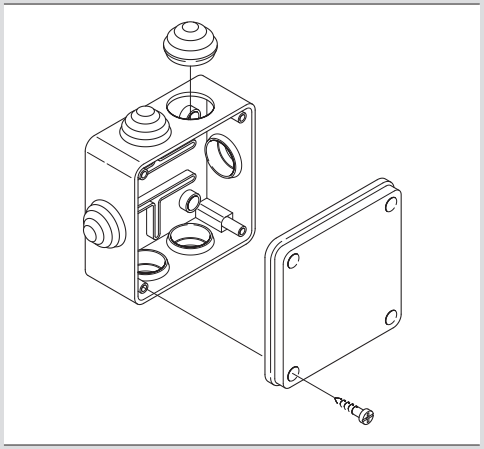

Scatola di derivazione da aprete 100x100mm. Esecuzione con scatola bassa (50mm) con passacavi IP55. Chiusura coperchio a vite.

Sistema di fissaggio a parete.

KIT CERNIERE

Interessante novità per la Serie SCABOX, è disponibile un pratico kit cerniere che consente l'apertura del coperchio a libro mantenendolo solidale alla base.
Il kit può essere applicato opzionalmente all'interno dell'involucro in modo semplice e rapido; le SCABOX acquistano così maggior funzionalità e sono perfette nella fase installativa, durante le operazioni di cablaggio, e risultano estremamente pratiche per le successive fasi di manutenzione e ispezione, poichè mantengono il coperchio imperdibile ed incernierato alla base.

Con una leggera pressione sulla levetta della cerniera è possibile sganciare il coperchio dalla base e separare così i due elementi.
Con una semplice manovra di incastro è infine possibile riunire base e coperchio.

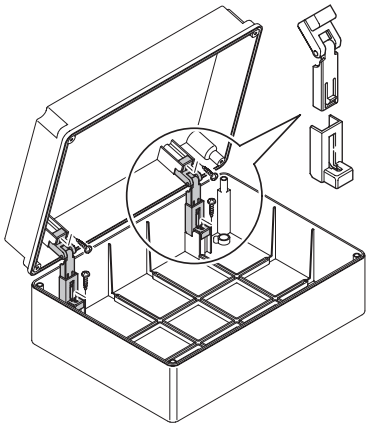

Serie SCABOX
Kit cernire (3 pezzi) Art. 654.0085

PRESE MULTIPLE

VERSIONI

Prese multiple senza interruttore luminoso

Prese multiple con interruttore luminoso

Prese multiple con interruttore luminoso salvafulmine

NORME DI RIFERIMENTO

IEC 60884-1
Spine e prese per usi domestici e similari.
Parte 1: prescrizioni generali.

CEI 23-124
Spine e prese per usi domestici e similari.
Parte 2-7: prescrizioni particolari per cordoni prolungatori.

CEI 23-50
Spine e prese per usi domestici e similari.
Parte 1: prescrizioni generali.

CARATTERISTICHE TECNICHE

Corrente nominale:	**16A**
Tensione d'impiego:	**250V~**
Frequenza:	**50Hz**
Tensione di isolamento:	**250V~**
Grado di protezione:	**IP20D**
Temperatura di impiego secondo norma di riferimento:	**-15°C +35°C**
Massima temperatura di funzionamento:	**60°C**
Autoestinguenza GW test:	**750°C**
Halogen free:	**Si**
Capacità di connessione morsetti:	**0,75÷2,5mm²**
Materiale:	**Tecnopolimero**
Colore:	**Random (*)** **Antracite RAL 7021** **Fumé (trasparente)** **Turchese (trasparente)**

(*) Colore Random è da intendersi casuale "base bianca - coperchio grigio" o "base grigia - coperchio bianco"

RESISTENZA AGLI AGENTI CHIMICI

Soluzione Salina	Acidi		Basi		Solventi				Olio Minerale	Raggi UV
	Concentrati	Diluiti	Concentrati	Diluiti	Esano	Benzolo	Acetone	Alcool		
Resiste	Resistenza limitata	Resiste	Resistenza limitata	Resistenza limitata	Resiste	Non Resiste	Non Resiste	Resiste	Resistenza limitata	Resiste

ESEMPI DI APPLICAZIONE

ACCESSORI PER TUBO - IP66/IP67

VERSIONI

	Curva 90°
	Giunto lineare
	Giunto per raccordo tubo rigido-scatola
	Giunto per raccordo tubo rigido-guaina (pari diametro)

NORME DI RIFERIMENTO

EN 61386-1
Sistemi di tubi ed accessori per installazioni elettriche.
Parte 1: prescrizioni generali.

EN 61386-21
Sistemi di tubi ed accessori per installazioni elettriche.
Parte 2: prescrizioni particolari per sistemi di tubi rigidi ed accessori.

MARCHI

CARATTERISTICHE TECNICHE

Grado di protezione:	**IP66/IP67**
Temperatura di impiego secondo norma di riferimento:	**-5°C +60°C**
Massima temperatura di funzionamento:	**60°C**
Autoestinguenza GW test:	**750°C**
Halogen free:	**Si**
Grado IK a 20°C:	**IK07-IK10**
Materiale:	**Tecnopolimero**
Colore:	**Grigio RAL 7035**

RESISTENZA AGLI AGENTI CHIMICI

Soluzione Salina	Acidi		Basi		Solventi				Olio Minerale	Raggi UV
	Concentrati	Diluiti	Concentrati	Diluiti	Esano	Benzolo	Acetone	Alcool		
Resiste	Resiste	Resiste	Resiste	Resiste	Resistenza limitata	Resistenza limitata	Resiste	Resiste	Resistenza limitata	Resiste

GUARNIZIONE CO-STAMPATA

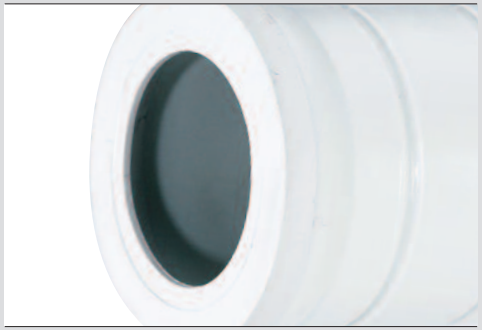

L'utilizzo di un sistema di co-stampaggio consente alla guarnizione in tecnopolimero di risultare un prolungamento del corpo del prodotto e di mimetizzarsi con il tubo, oltre a fornire una maggiore tenuta del grado di protezione e un più facile inserimento dei raccordi, senza schiacciare e deformare la guarnizione.

ESEMPI DI APPLICAZIONE

FASCETTE

VERSIONI

Fascette autobloccanti
- Per cablaggi interni

Fascette autobloccanti
- Per cablaggi esterni

DIAGRAMMA DI CARICO

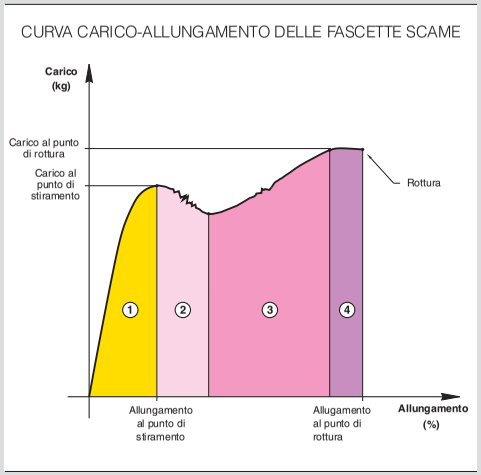

CARATTERISTICHE TECNICHE

Temperatura di impiego:	**-40°C +85°C per cablaggi interni -45°C +85°C per cablaggi esterni**
Temperatura di installazione:	**-10°C +60°C per cablaggi interni -30°C +60°C per cablaggi esterni**
Autoestinguenza GW test:	**650°C**
Materiale:	**PA 6.6 (cablaggi interni) Tecnopolimero (cablaggi esterni)**
Colore:	**Nero Naturale**
Grado IK a 20°C:	**IK08-IK10**

Si distinguono nettamente 4 zone con caratteristiche diverse:

1) Allungamento elastico (zona di impiego).
   La fascetta sottoposta ad una forza di trazione si allunga elasticamente. Cessata la forza il prodotto ritorna allo stato iniziale senza alterare le sue caratteristiche fisiche.
2) Stiramento dei legami molecolari.
   La fascetta è sottoposta ad un carico tale da subire delle rotture intermolecolari. Vengono alterate le caratteristiche di elasticità.
3) Deformazione permanente.
   La fascetta subisce la rottura di tutti i legami intermolecolari.
4) Allungamento a rottura.
   Intervallo entro il quale la fascetta si rompe.

RESISTENZA AGLI AGENTI CHIMICI

Soluzione Salina	Acidi		Basi		Solventi				Olio Minerale	Raggi UV
	Concentrati	Diluiti	Concentrati	Diluiti	Esano	Benzolo	Acetone	Alcool		
Resiste	Non Resiste	Non Resiste	Resistenza limitata	Resiste	Resiste	Resiste	Resiste	Resistance	Resiste	Resiste

DIMENSIONI

Fascette autobloccanti per cablaggi interni

Dimensioni (mm)	Ø di serraggio MIN ÷ MAX (mm)	Resistenza alla trazione (kg)
2.2x75	1.5 ÷ 15	6
2.5x98	1.5 ÷ 18	8
2.5x135	1.5 ÷ 30	8
2.5x160	1.5 ÷ 40	8
2.5x200	1.5 ÷ 50	8
3.6x140	1.5 ÷ 35	13
3.6x200	1.5 ÷ 50	13
3.6x290	1.5 ÷ 80	13
3.6x365	1,5 ÷ 100	13
4.8x180	1.5 ÷ 45	22
4.8x200	1.5 ÷ 45	22
4.8x250	1.5 ÷ 60	22
4.8x290	1.5 ÷ 75	22
4.8x360	1.5 ÷ 100	22
4.8X130	1.5 ÷ 110	22
7.6x180	4.5 ÷ 45	55
7.6x300	4.5 ÷ 80	55
7.6x365	4.5 ÷ 100	55
9x780	4.5 ÷ 230	55

Fascette autobloccanti per cablaggi esterni

Dimensioni (mm)	Ø di serraggio MIN ÷ MAX (mm)	Resistenza alla trazione (kg)
6x115	4 ÷ 25	25
6x175	10 ÷ 45	28
9x120	4 ÷ 22	48
9x180	10 ÷ 42	48
9x265	30 ÷ 60	51
9x360	30 ÷ 93	51

ESEMPI DI APPLICAZIONE

DISPOSITIVO DI COMANDO

VERSIONI

Scatole pulsantiere

Pulsanti

Selettori

Spie luminose

Contatti

NORME DI RIFERIMENTO

EN 60947-5-1
Apparecchiatura a bassa tensione.
Parte 5-1: dispositivi per circuiti di comando ed elementi di manovra.
Sezione 1: dispositivi elettromeccanici per circuiti di comando.

MARCHI

CARATTERISTICHE TECNICHE

Grado di protezione:	**IP65**
Temperatura di impiego secondo norma di riferimento:	**-25°C +70°C**
Grado IK a 20°C:	**IK05 - IK09**
Materiale:	**Tecnopolimero**

FORATURA EN 60947-5-1

Foratura EN 60947-5-1

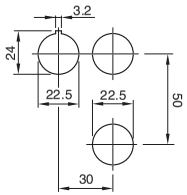

PRESTAZIONI ELETTRICHE

Corrente nominale termica Ith: 16A - Limiti di impiego secondo EN 60947-5-1

Categoria AC15										
Tensione	Ue	(IVI)	24	60	110	230	400	440	500	590
Corrente	Ie	(IAI)	16	12	8	6	4,5	3,5	3	1
Categoria DC13										
Tensione	Ue	(IVI)	24	48	60	110	220			
Corrente	Ie	(IAI)	2	1,2	0,85	0,4	0,25			

ESEMPI DI APPLICAZIONE

PRESE MULTIPLE

VERSIONI

	Prese multiple senza interruttore luminoso
	Prese multiple con interruttore luminoso
	Prese multiple con interruttore luminoso salvafulmine
	Con USB

NORME DI RIFERIMENTO

CEI 23-124
Spine e prese per usi domestici e similari.
Parte 2-7: prescrizioni particolari per cordoni prolungatori.

MARCHI

CARATTERISTICHE TECNICHE

Corrente nominale:	**16A**
Tensione d'impiego:	**250V~**
Frequenza:	**50Hz**
Tensione di isolamento:	**250V~**
Grado di protezione:	**IP20D**
Temperatura di impiego secondo norma di riferimento:	**-15°C +35°C**
Massima temperatura di funzionamento:	**60°C**
Autoestinguenza GW test:	**750°C**
Halogen free:	**Si**
Materiale:	**Tecnopolimero**
Colore:	**Random (*)** **Antracite RAL 7021** **Turchese (trasparente)**

(*) Colore Random è da intendersi casuale "base bianca - coperchio grigio" o "base grigia - coperchio bianco".

RESISTENZA AGLI AGENTI CHIMICI

Soluzione Salina	Acidi		Basi		Solventi				Olio Minerale	Raggi UV
	Concentrati	Diluiti	Concentrati	Diluiti	Esano	Benzolo	Acetone	Alcool		
Resiste	Resistenza limitata	Resiste	Resistenza limitata	Resistenza limitata	Resiste	Non Resiste	Non Resiste	Resiste	Resistenza limitata	Resiste

ESEMPI DI APPLICAZIONE

AVVOLGICAVO PER USO DOMESTICO ENERGIA

VERSIONI

Serie TRIS - 150
- Spina standard italiano

Serie TRIS - 190
- Spina standard italiano
- Spina standard franco/tedesca

Serie TRIS - 230
- Spina standard italiano
- Spina standard franco/tedesca

NORME DI RIFERIMENTO

EN 61242
Avvolgicavo per uso domestico e similare.

MARCHI

CARATTERISTICHE TECNICHE

Corrente nominale:	**10A-16A**
Tensione d'impiego:	**250V~**
Frequenza:	**50Hz**
Tensione di isolamento:	**250V~**
Grado di protezione:	**IP20D**
Temperatura di impiego secondo norma di riferimento:	**-5°C +40°C**
Massima temperatura di funzionamento:	**40°C**
Autoestinguenza GW test:	**650°C/850°C**
Materiale:	**Tecnopolimero**
Colore:	**Blu petrolio / Arancione**

AVVERTENZE PER L'UTILIZZO CORRETTO DEGLI AVVOLGICAVO SCAME

- Non utilizzarli in luoghi con pericolo di scoppio o incendio.
- Durante l'impiego il cavo dovrà essere disteso sul terreno o pavimento evitando che si usuri e si danneggi (ad es. per schiacciamento provocato dal passaggio di carichi pesanti, veicoli etc.); se necessario occorre prevedere una adeguata protezione meccanica.
- Dopo l'uso riarrotolare con cura il cavo sulla bobina.
- Periodicamente controllare il buono stato della conduttura (non dovrà presentare segni di usura, schiacciamenti e screpolature) e verificare la continuità elettrica sia dei conduttori di fase che di protezione.

RESISTENZA AGLI AGENTI CHIMICI

Soluzione Salina	Acidi		Basi		Solventi				Olio Minerale	Raggi UV
	Concentrati	Diluiti	Concentrati	Diluiti	Esano	Benzolo	Acetone	Alcool		
Resiste	Resistenza limitata	Non Resiste	Resistenza limitata	Resistenza limitata	Non Resiste	Non Resiste	Non Resiste	Resistenza limitata	Resistenza limitata	Resiste

POTENZA PRELEVABILE

Alimentazione			Massima potenza prelevabile (W)		
Spina	Cavo Tipo	Metri			Volt (V~)
10A	2X1	5	1200	2200	230
		10	110	2300	230
		15	110	2300	230
		20	110	2200	230
	3X1	5	1200	2300	230
		10	1100	2850	230
16A	3X1,5	4	1700	3200	230
		5	1200	3200	230
		10	1200	3200	230
		15	1200	3200	230
		20	1200	3200	230

ESEMPI DI APPLICAZIONE

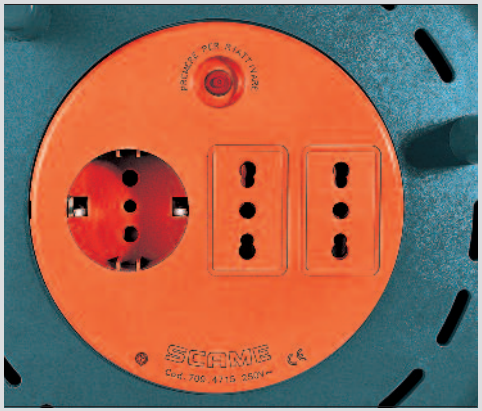

Impugnatura e manopole per il facile riavvolgimento del cavo.

Disgiuntore termico: un dispositivo a bimetallo è posto a stretto contatto con il cavo di alimentazione e lo protegge dal riscaldamento eccessivo dovuto all'effetto Joule. In caso di intervento, il dispositivo apre il circuito alle prese interrompendo la fornitura di energia elettrica. Il ripristino è possibile solo ad azione manuale e a temperatura sotto la soglia di intervento.
ATTENZIONE: il disgiuntore non è un interruttore sezionatore, pertanto operazioni di manutenzione vanno eseguite dopo aver sezionato il circuito. Il disgiuntore non protegge il carico dalle sovracorrenti (sovraccarico e corto-circuito).

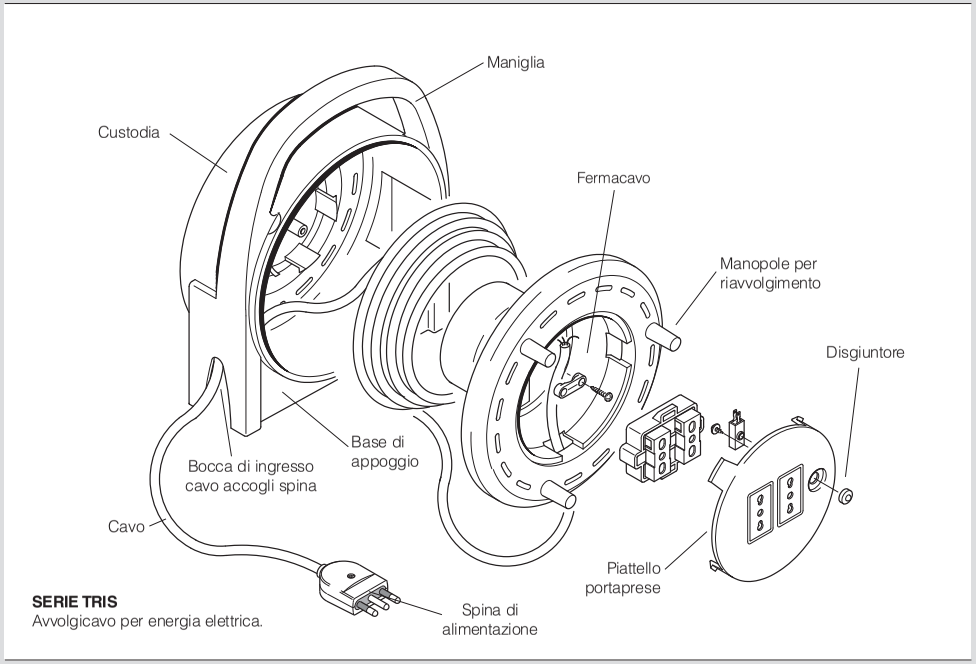

SERIE TRIS
Avvolgicavo per energia elettrica.

AVOLGICAVO PER USO DOMESTICO TV E TELEFONO

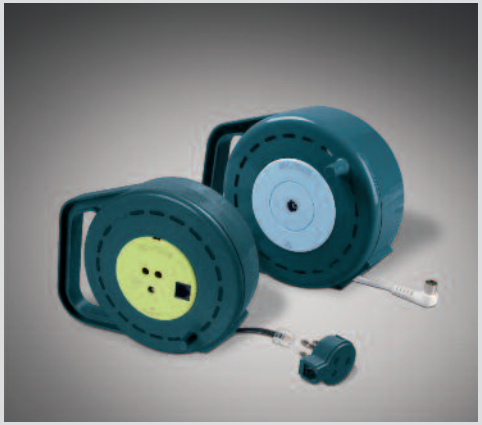

CARATTERISTICHE TECNICHE

Temperatura di impiego:	**-5°C +40°C**
Autoestinguenza GW test:	**650°C**
Materiale:	**Tecnopolimero**
Colore:	**Blu petrolio/Verde acqua** **Blu petrolio/Azzurro**

AVVERTENZE PER L'UTILIZZO CORRETTO DEGLI AVVOLGICAVO SCAME

- Durante l'impiego il cavo dovrà essere disteso sul terreno o pavimento evitando che si usuri e si danneggi (ad es. per schiacciamento provocato dal passaggio di carichi pesanti, veicoli etc.); se necessario occorre prevedere una adeguata protezione meccanica.
- Dopo l'uso riarrotolare con cura il cavo sulla bobina.
- Periodicamente controllare il buono stato della conduttura (non dovrà presentare segni di usura, schiacciamenti e screpolature).

RESISTENZA AGLI AGENTI CHIMICI

Soluzione Salina	Acidi		Basi		Solventi				Olio Minerale	Raggi UV
	Concentrati	Diluiti	Concentrati	Diluiti	Esano	Benzolo	Acetone	Alcool		
Resiste	Resistenza limitata	Non Resiste	Resistenza limitata	Resistenza limitata	Non Resiste	Non Resiste	Non Resiste	Resistenza limitata	Resistenza limitata	Resiste

VERSIONI

Serie TRIS - 130
- Versione TV e telefono

Serie TRIS - 150
- Versione TV e telefono

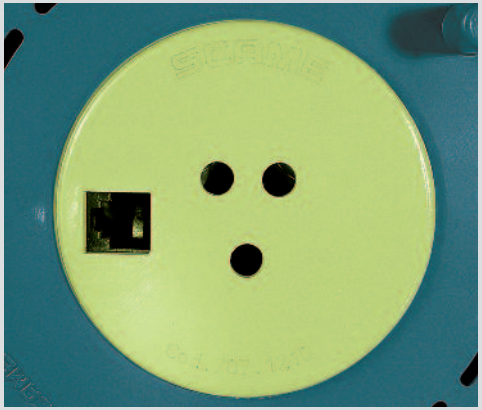

La doppia presa (plug e tre poli standard Telecom) consente il collegamento in parallelo di due apparecchi quali telefono, segreteria, fax, modem oppure permette l'utilizzo di apparecchi telefonici con spina 3 poli Telecom o con connettore plug indifferentemente. La spina plug è di tipo 6/2 collegata con due fili.

Presa TV: connettore IEC di diametro 9,5mm per cavo coassiale.

ESEMPI DI APPLICAZIONE

ACCESSORI PER TUBO - IP40

NORME DI RIFERIMENTO

EN 61386-1
Sistemi di tubi ed accessori per installazioni elettriche.
Parte 1: prescrizioni generali.

EN 61386-21
Sistemi di tubi ed accessori per installazioni elettriche.
Parte 2: prescrizioni particolari per sistemi di tubi rigidi ed accessori.

EN 60423
Tubi per installazioni elettriche.
Diametri esterni dei tubi per installazioni elettriche e filettature per tubi e accessori.

MARCHI

VERSIONI

Curve ispezionabili

Giunti a T ispezionabili

Curve a 90°

Giunti

CARATTERISTICHE TECNICHE

Grado di protezione:	**IP40**
Temperatura di impiego secondo norma di riferimento:	**-5°C +60°C**
Massima temperatura di funzionamento:	**60°C**
Autoestinguenza GW test:	**750°C**
Grado IK a 20°C:	**IK06-IK10**
Materiale:	**Tecnopolimero**
Colore:	**Grigio RAL 7035**

RESISTENZA AGLI AGENTI CHIMICI

Soluzione Salina	Acidi		Basi		Solventi				Olio Minerale	Raggi UV
	Concentrati	Diluiti	Concentrati	Diluiti	Esano	Benzolo	Acetone	Alcool		
Resiste	Resiste	Resiste	Resiste	Resiste	Resistenza limitata	Resistenza limitata	Resiste	Resiste	Resiste	Resiste

ACCESSORI PER TUBO - IP65

NORME DI RIFERIMENTO

EN 61386-1
Sistemi di tubi ed accessori per installazioni elettriche.
Parte 1: prescrizioni generali.

EN 61386-21
Sistemi di tubi ed accessori per installazioni elettriche.
Parte 2: prescrizioni particolari per sistemi di tubi rigidi ed accessori.

EN 60423
Tubi per installazioni elettriche.
Diametri esterni dei tubi per installazioni elettriche e filettature per tubi e accessori.

MARCHI

VERSIONI

Curve a 90°

Curve a 90° flessibili

Giunti

Giunti per raccordo tubo rigido-scatola

Giunti flessibili per raccordo tubo rigido-scatola

Giunti per raccordo tubo rigido-guaina a spirale

Giunti per raccordo scatola-guaina a spirale

Giunti per raccordo Eureka-guaina a spirale

CARATTERISTICHE TECNICHE

Grado di protezione:	**IP65**
Temperatura di impiego secondo norma di riferimento:	**-5°C +60°C**
Massima temperatura di funzionamento:	**60°C**
Autoestinguenza GW test:	**750°C**
Grado IK a 20°C:	**IK06-IK10**
Materiale:	**Tecnopolimero**
Colore:	**Grigio RAL 7035**

OPERAZIONI DI CABLAGGIO

SPINE E PRESE PER USO DOMESTICO

VERSIONI

Spine mobili con uscita a 90°

Spine mobili con uscita assiale

Prese mobili con uscita assiale

NORME DI RIFERIMENTO

CEI 23-50
Spine e prese per usi domestici e similari.
Parte 1: prescrizioni generali.

IEC 60884-1
Spine e prese per usi domestici e similari.
Parte 1: prescrizioni generali.

MARCHI

CARATTERISTICHE TECNICHE

Corrente nominale:	**16A**
Tensione d'impiego:	**250V~**
Frequenza:	**50Hz**
Tensione di isolamento:	**250V~**
Grado di protezione:	**IP20D**
Temperatura di impiego secondo norma di riferimento:	**-15°C +35°C**
Massima temperatura di funzionamento:	**60°C**
Capacità di connessione morsetti:	**10A: 0,75 - 1,5mm²** **10A: 0,75 - 2,5mm²**
Autoestinguenza GW test:	**750°C**
Materiale:	**Tecnopolimero**
Colore:	**Bianco RAL 9010** **Nero RAL 9011**

RESISTENZA AGLI AGENTI CHIMICI

Soluzione Salina	Acidi		Basi		Solventi				Olio Minerale	Raggi UV
	Concentrati	Diluiti	Concentrati	Diluiti	Esano	Benzolo	Acetone	Alcool		
Resiste	Non Resiste	Non Resiste	Resistenza limitata	Resiste	Resiste	Resiste	Resiste	Resiste	Resiste	Resiste

ESEMPI DI APPLICAZIONE

CONTENITORI PORTAFRUTTO

VERSIONI

Versione da parete - IP40

Versione da parete - IP55

Versione da incasso - IP55

NORME DI RIFERIMENTO

EN 60670-1
Involucri per apparecchi per installazioni elettriche fisse per usi domestici e similari.
Parte 1: prescrizioni generali.

MARCHI

CARATTERISTICHE TECNICHE

Grado di protezione:	**IP40-IP55**
Temperatura di impiego secondo norma di riferimento:	**-5°C +35°C**
Massima temperatura di funzionamento:	**60°C**
Autoestinguenza GW test:	**650°C**
Materiale:	**Tecnopolimero**
Grado IK a 20°C:	**IK06**
Colore:	**Grigio RAL 7035 Antracite RAL 7021 (versione da incasso)**

RESISTENZA AGLI AGENTI CHIMICI

Soluzione Salina	Acidi		Basi		Solventi				Olio Minerale	Raggi UV
	Concentrati	Diluiti	Concentrati	Diluiti	Esano	Benzolo	Acetone	Alcool		
Resiste	Resistenza limitata	Resiste	Resistenza limitata	Resiste	Non Resiste	Non Resiste	Non Resiste	Resistenza limitata	Resiste	Resiste

ESEMPI DI INSTALLAZIONE

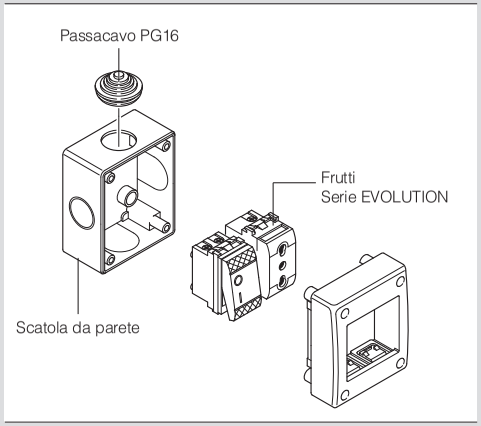

Versione da parete - IP40.

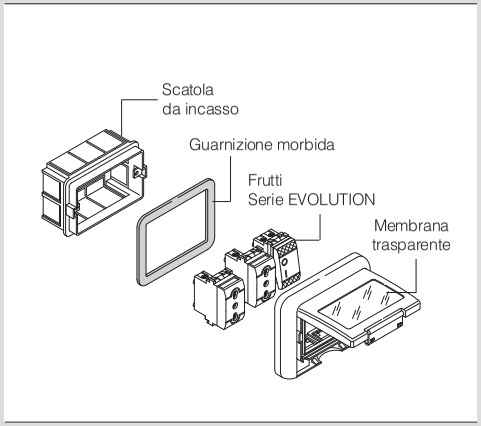

Versione da incasso - IP55.

ESEMPI DI APPLICAZIONE

PRESSACAVI ANTISTRAPPO

NORME DI RIFERIMENTO

EN 50262
Pressacavi metrici per installazioni elettriche.

VERSIONI

Con dado
- Passo PG
- Passo METRICO
- Passo GAS

Senza dado
- Passo PG
- Passo METRICO

Con membrana e dado
- Passo PG
- Passo METRICO

Con membrana senza dado
- Passo PG
- Passo METRICO

CARATTERISTICHE TECNICHE

Grado di protezione:	**IP66-IP68**
Temperatura di impiego:	**-5°C +60°C / -20°C +80°C**
Autoestinguenza GW test:	**750°C/850°C**
Materiale:	**Tecnopolimero**
Grado IK a 20°C:	**IK05 - IK06**
Versioni:	**Passo PG** **Passo METRICO** **Passo GAS**
Colore:	**Grigio RAL 7035 (light)** **Grigio RAL 7004** **(heavy duty)**

RESISTENZA AGLI AGENTI CHIMICI (VERSIONE LIGHT)

Soluzione Salina	Acidi		Basi		Solventi				Olio Minerale	Raggi UV
	Concentrati	Diluiti	Concentrati	Diluiti	Esano	Benzolo	Acetone	Alcool		
Resiste	Resistenza limitata	Resiste	Resistenza limitata	Resiste	Resistenza limitata	Resistenza limitata	Resiste	Resiste	Resiste	Resiste

RESISTENZA AGLI AGENTI CHIMICI

Soluzione Salina	Acidi		Basi		Solventi				Olio Minerale	Raggi UV
	Concentrati	Diluiti	Concentrati	Diluiti	Esano	Benzolo	Acetone	Alcool		
Resiste	Non Resiste	Non Resiste	Resistenza limitata	Resiste	Resiste	Resiste	Resiste	Resiste	Resiste	Resiste

TABELLA DI SCELTA PRESSACAVO: METRICO/PG/GAS

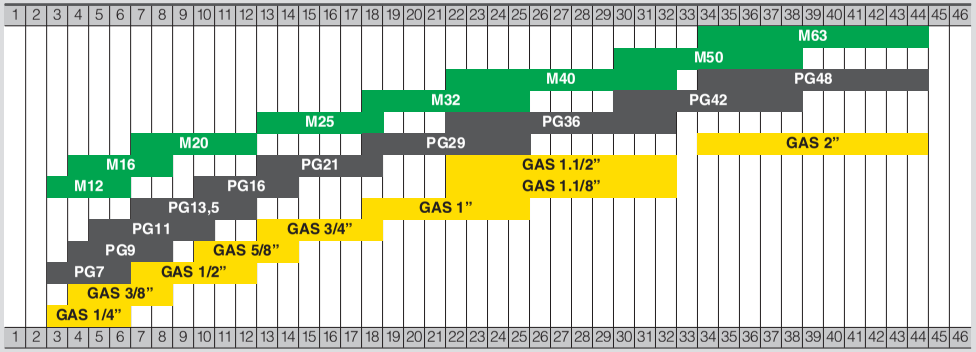

ESEMPI DI APPLICAZIONE

MINICANALI PORTACAVI E ACCESSORI

VERSIONI

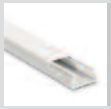

Con coperchio standard
(smontabile senza attrezzo)

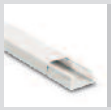

Con coperchio avvolgente
(smontabile con attrezzo)

Con fondo adesivo

NORME DI RIFERIMENTO

EN 50085-1
Sistemi di canali e condotti per installazioni elettriche.
Parte 1: prescrizioni generali.

EN 50085-2-1
Sistemi di canali e condotti per installazioni elettriche.
Parte 2-1: sistemi di canali e di condotti per montaggio a parete e a soffitto.

MARCHI

CARATTERISTICHE TECNICHE

Grado di protezione:	**IP40**
Temperatura di impiego secondo norma di riferimento:	**+5°C +60°C**
Massima temperatura di funzionamento:	**60°C**
Autoestinguenza GW test:	**650°C**
Materiale:	**Tecnopolimero**
Colore:	**Grigio RAL 7035** **Bianco RAL 9003**
Resistenza meccanica secondo norma di riferimento:	**1 Joule**

RESISTENZA AGLI AGENTI CHIMICI

Soluzione salina	Acidi		Basi		Solventi				Olio minerale	Raggi UV
	Concentrati	Diluiti	Concentrate	Diluite	Esano	Benzolo	Acetone	Alcool		
Resiste	Resistenza limitata	Resiste	Resistenza limitata	Resiste	Non resiste	Non resiste	Resistenza limitata	Resiste	Resiste	Resiste

ESEMPI DI APPLICAZIONE

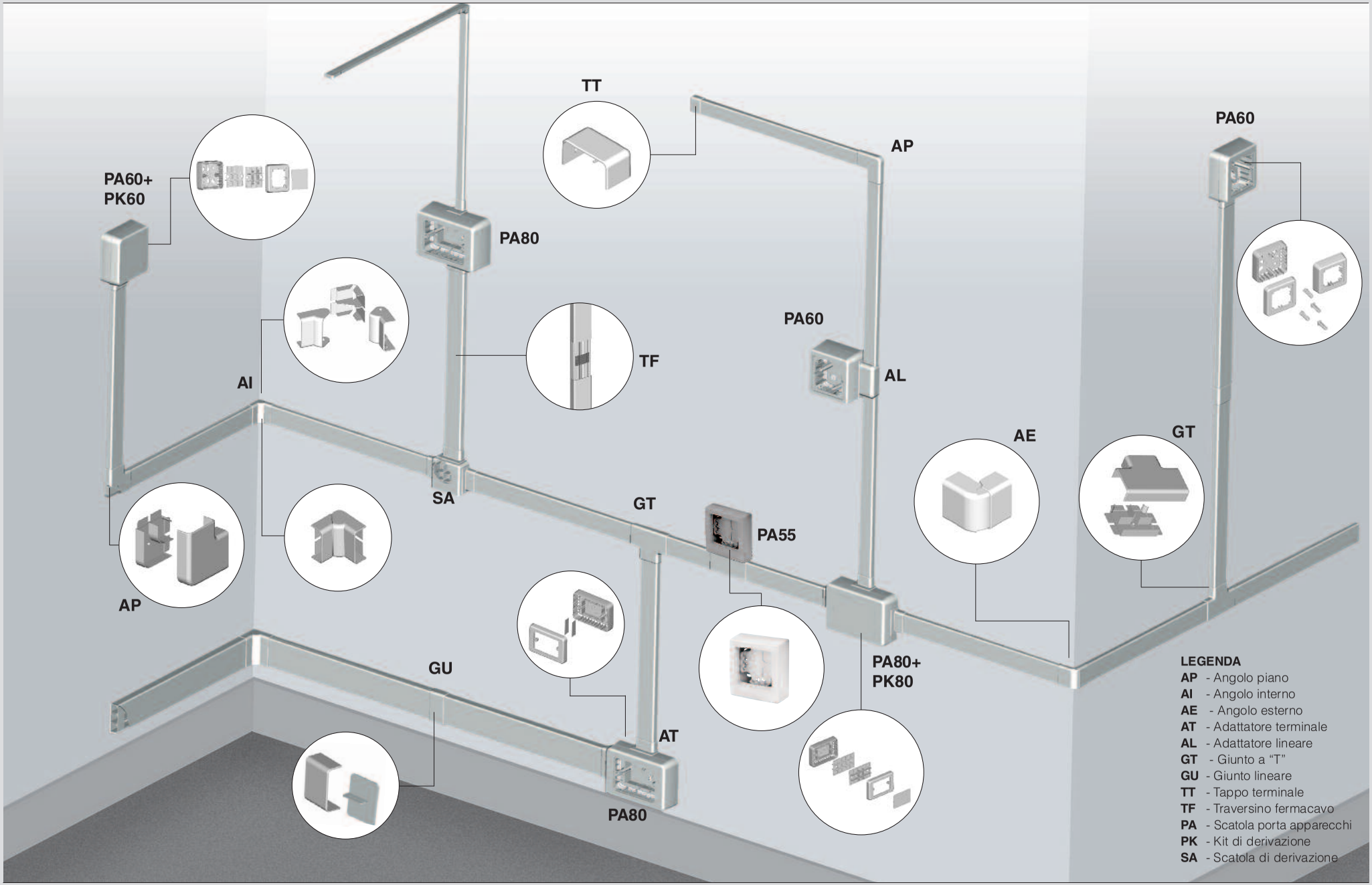

Serie WADO - Minicanali

DATI TECNICI PER LA SCELTA DEI MINICANALI SCAME SERIE WADO

Nota: il numero massimo di conduttori installabili tiene conto delle disposizioni normative previste dalla CEI 64-8 che richiede di applicare, per gli scomparti destinati ad ospitare cavi per energia, un coefficiente di riempimento del 50%.

COPERCHIO STANDARD

Smontabilità:
senza attrezzo

Dimensioni b x h (mm)	N° scomparti	A (mm)	B (mm)	Scomparto	Sez. Scomparto (mm²)	Sez. Totale (mm²)	CAPACITÀ Numero massimo di conduttori installabili cavo H07V-U/R/K Sez. (mm²) 1,5	2,5	4	6
20x10	1	10	20	1	129	129	5	4	3	2
20x15	1	15	20	1	170	170	7	5	4	3
30x15	1	15	30	1	288	288	12	9	7	5
40x10	2	10	40	1	126	252	5	3	3	2
				2	126		5	3	3	2
40x15	2	15	40	1	173	346	8	5	4	3
				2	173		8	5	4	3
40x20	2	20	40	1	259	518	11	8	6	5
				2	259		11	8	6	5
60x20	3	20	60	1	254	774	11	8	6	5
				2	266		11	8	6	5
				3	254		11	8	6	5

COPERCHIO AVVOLGENTE

Smontabilità:
con attrezzo

Dimensioni b x h (mm)	N° scomparti	A (mm)	B (mm)	Scomparto	Sez. Scomparto (mm²)	Sez. Totale (mm²)	CAPACITÀ Numero massimo di conduttori installabili cavo H07V-U/R/K Sez. (mm²) 1,5	2,5	4	6
20x15	1	15	20	1	160	160	8	5	4	3
30x15	1	15	30	1	278	278	13	9	7	5
40x15	2	15	40	1	168	336	7	5	4	3
				2	168		7	5	4	3
40x20	2	20	40	1	248	496	11	8	6	5
				2	248		11	8	6	5
60x20	2	20	60	1	242	750	12	7	6	5
				2	266		12	8	6	5
				3	242		12	7	6	5

BATTISCOPA, CORNICE, SOPRAPAVIMENTO

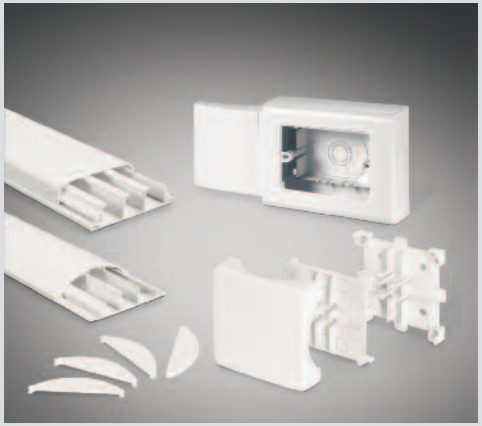

VERSIONI

Canale battiscopa/cornice 80mm

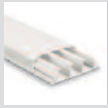
Canale battiscopa/cornice 120mm

Canale soprapavimento

NORME DI RIFERIMENTO

EN 50085-1
Sistemi di canali e condotti per installazioni elettriche.
Parte 1: prescrizioni generali.

EN 50085-2-1
Sistemi di canali e condotti per installazioni elettriche.
Parte 2-1: sistemi di canali e di condotti per montaggio a parete e a soffitto.

MARCHI

CARATTERISTICHE TECNICHE

Grado di protezione:	**IP40**
Temperatura di impiego secondo norma di riferimento:	**+5°C +60°C**
Massima temperatura di funzionamento:	**60°C**
Autoestinguenza GW test:	**650°C**
Materiale:	**Tecnopolimero**
Colore:	**Grigio RAL 7035** **Bianco RAL 9003** **Antracite** **Marrone**
Resistenza meccanica secondo norma di riferimento:	**1 Joule**

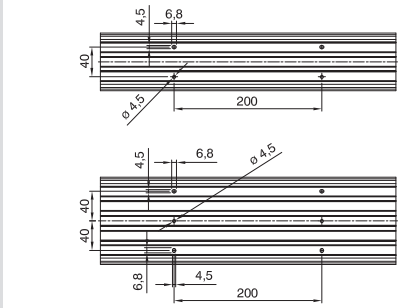

Il fondo del canale è provvisto di fori Ø 4,5mm e asole 6,8x4,5mm con interasse 40mm e passo 200mm.

RESISTENZA AGLI AGENTI CHIMICI

Soluzione salina	Acidi		Basi		Solventi				Olio minerale	Raggi UV
	Concentrati	Diluiti	Concentrate	Diluite	Esano	Benzolo	Acetone	Alcool		
Resiste	Resistenza limitata	Resiste	Resistenza limitata	Resiste	Non resiste	Non resiste	Resistenza limitata	Resiste	Resiste	Resiste

SEZIONI CANALI (mm²)

			1	2	3	4	5
Canale battiscopa 80 mm	Sezioni canali mm²		274	300	274		
	Numero massimo di conduttori installabili	1,5mm²	13	14	13		
		2,5mm²	9	10	9		
		4mm²	7	8	7		
		6mm²	5	6	5		
Canale battiscopa 120 mm	Sezioni canali mm²		327	391	409	391	327
	Numero massimo di conduttori installabili	1,5mm²	14	18	18	18	14
		2,5mm²	10	12	12	12	10
		4mm²	8	9	9	9	8
		6mm²	6	7	7	7	6
Canale soprapavimento	Sezioni canali mm²		152	194	152		
	Numero massimo di conduttori installabili	1,5mm²	7	8	7		
		2,5mm²	5	5	5		
		4mm²	4	4	4		
		6mm²	3	3	3		

ESEMPI DI APPLICAZIONE

CANALI BATTISCOPA E ACCESSORI

VERSIONE 80mm

Perfetta integrabilità estetica e funzionale con battiscopa versione 120 mm e con minicanali Scame serie Wado.

LEGENDA

AP - Angolo piano
AI - Angolo interno variabile
AE - Angolo esterno variabile
CC - Coperchietto chiusura
GT - Derivazione a "T"
GU - Giunto lineare
GM - Derivazione a "T" per minicanali
GT - Derivazione a "T"
GS - Derivazione canale soprapavimento
TT - Tappo terminale
TF - Traversino fermacavo
TM - Terminale passaggio muro
PA - Scatola porta apparecchi
PB - Scatola porta apparecchi
SA - Scatola di derivazione
AT - Adattatore terminale (Minicanale)

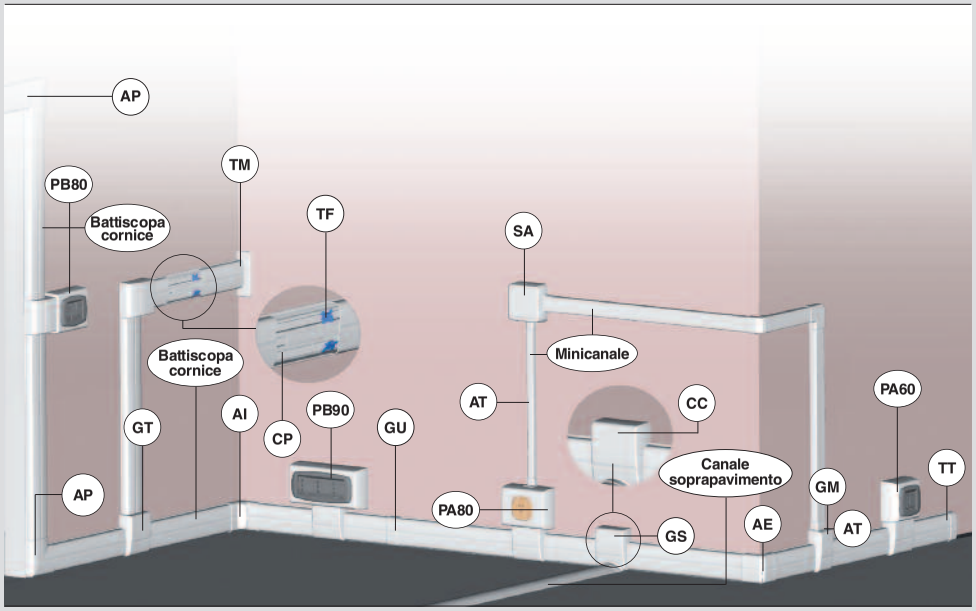

VERSIONE 120mm

Perfetta integrabilità estetica e funzionale con battiscopa versione 80 mm e con minicanali Scame serie Wado.

LEGENDA

AP - Angolo piano
AI - Angolo interno variabile
AE - Angolo esterno variabile
AV - Angolo piano variabile
CC - Coperchietto chiusura
GT - Derivazione a "T"
GU - Giunto lineare
GM - Derivazione a "T" per minicanali
GT - Derivazione a "T"
GS - Derivazione canale soprapavimento
TT - Tappo terminale
TF - Traversino fermacavo
TM - Terminale passaggio muro
PA - Scatola porta apparecchi
PB - Scatola porta apparecchi
AT - Adattatore terminale (Minicanale)

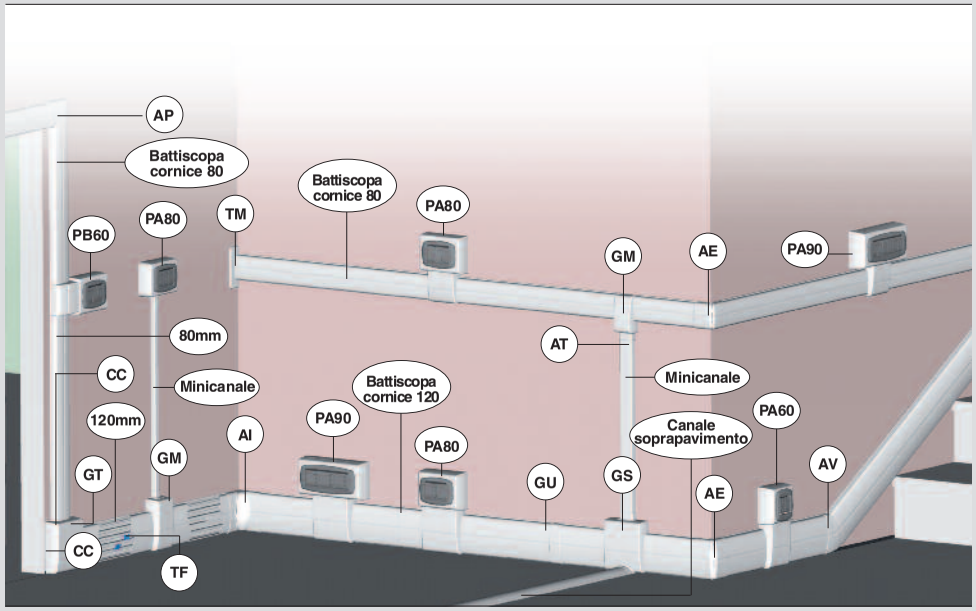

CANALI PORTACAVI E PORTA APPARECCHI

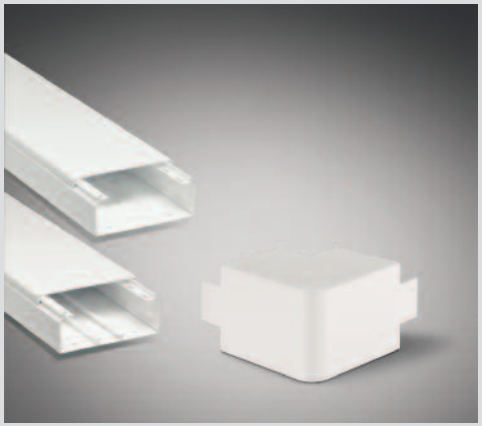

VERSIONI

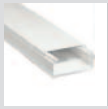

Canali portacavi

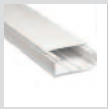

Canali portacavi e porta apparecchi

NORME DI RIFERIMENTO

CEI 23-32
Sistemi di canali di materiale plastico isolante
e loro accessori ad uso portacavi
e porta-apparecchi per soffitto e parete.

MARCHI

CARATTERISTICHE TECNICHE

Grado di protezione:	**IP40**
Temperatura di impiego secondo norma di riferimento:	**-25°C +60°C**
Massima temperatura di funzionamento:	**60°C**
Autoestinguenza GW test:	**960°C**
Materiale:	**Tecnopolimero**
Colore:	**Bianco RAL 9016**
Resistenza meccanica secondo norma di riferimento:	**6 Joule**

RESISTENZA AGLI AGENTI CHIMICI

Soluzione salina	Acidi		Basi		Solventi				Olio minerale	Raggi UV
	Concentrati	Diluiti	Concentrate	Diluite	Esano	Benzolo	Acetone	Alcool		
Resiste	Resistenza limitata	Resiste	Resistenza limitata	Resiste	Non resiste	Non resiste	Resistenza limitata	Resiste	Resiste	Resiste

SEZIONE CANALI E QUANTITÀ CAVI INSERIBILI

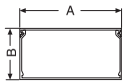

Tipo canale A	Tipo canale B	Sezione geometrica scomparti cm²	SEZ. 1,5mm²	SEZ. 2,5mm²	SEZ. 4mm²	SEZ. 6mm²	SEZ. 10mm²	SEZ. 16mm²	SEZ. 25mm²
40	40	14,2	74	51	39	23	16	12	7
60	40	20,4	105	74	56	33	23	17	11
60	60	32	166	115	88	51	35	26	17
80	60	42,4	220	153	117	68	47	35	22
100	60	53,6	279	194	148	86	59	44	28
150	60	79,5	413	287	220	128	88	65	42
100	80	72,8	379	263	201	117	80	60	38
150	80	108,8	566	393	301	175	120	89	57
200	80	149,7	758	526	403	234	161	120	77

SEZIONE GEOMETRICA UTILE DEL CANALE IN cm² CON SCATOLE PORTAFRUTTI MONTANTE

Tipo canale A	Sezione canale B	Scatola interasse cm²	Scatola interasse 83,5cm²	Scatole presa telefonica 60cm²	Scatole presa CEE cm²	cm²
80	60	42,6	8	7	0,3	-
100	60	53,6	19	18	11	-
120	60	62,9	28	27	21	-
150	60	79,5	45	44	37	-
100	80	72,8	38	37	31	-
150	80	108,8	74	73	66	27
200	80	145,7	111	110	103	64

CANALETTE PER CABLAGGIO

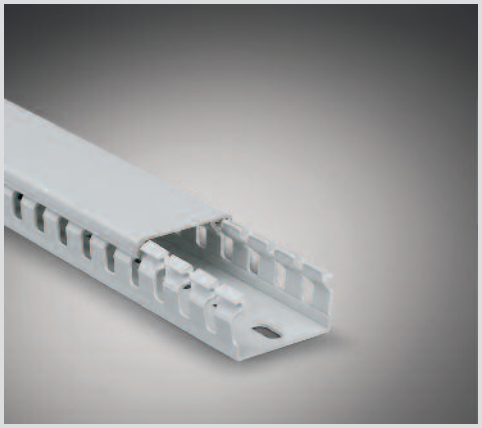

VERSIONI

Canali asolate
- passo ridotto
- passo normale

NORME DI RIFERIMENTO

EN 50085-1
Sistemi di canali e di condotti per installazioni elettriche
Parte 1: prescrizioni generali.

EN 50085-2-3
Sistemi di canali e di condotti per installazioni elettriche.
Parte 2-3: prescrizioni perticolari per sistemi di canali con feritoie laterali per installazione all'esterno di quadri elettrici.

MARCHI

CARATTERISTICHE TECNICHE

Temperatura di impiego secondo norma di riferimento:	**-5°C +60°C**
Massima temperatura di funzionamento:	**60°C**
Autoestinguenza GW test:	**960°C**
Materiale:	**Tecnopolimero**
Colore:	**Grigio RAL 7030**
Resistenza meccanica secondo norma di riferimento:	**1 Joule**

RESISTENZA AGLI AGENTI CHIMICI

Soluzione salina	Acidi		Basi		Solventi				Olio minerale	Raggi UV
	Concentrati	Diluiti	Concentrate	Diluite	Esano	Benzolo	Acetone	Alcool		
Resiste	Resistenza limitata	Resiste	Resistenza limitata	Resiste	Non resiste	Non resiste	Resistenza limitata	Resiste	Resiste	Resiste

ESEMPI DI APPLICAZIONE

CANALI PER CONDIZIONAMENTO

VERSIONI

Dimensioni: 60x45mm

Dimensioni: 80x60mm

Dimensioni: 110x75mm

CARATTERISTICHE TECNICHE

Temperatura di impiego:	**-25°C +60°C**
Materiale:	**Tecnopolimero**
Colore:	**Bianco RAL 9001**

CARATTERISTICHE TECNICHE DEL MATERIALE

Resistenza alla trazione a snervamento:	**40N/mm²**
Resistenza alla trazione a rottura:	**38N/mm²**
Allungamento a rottura:	**109%**
Modulo elastico:	**2810N/mm²**
Resistenza all'urto a 23°C c.i.:	**745/m**
Temperatura di rammollimento vicat 50N (incremento termico 50°C/h):	**81°C**
Infiammabilità su 1,36 mm di spessore (non propaga la fiamma):	**UL 94 V-0**

RESISTENZA AGLI AGENTI CHIMICI

Soluzione salina	Acidi		Basi		Solventi				Olio minerale	Raggi UV
	Concentrati	Diluiti	Concentrate	Diluite	Esano	Benzolo	Acetone	Alcool		
Resiste	Resistenza limitata	Resiste	Resistenza limitata	Resiste	Non resiste	Non resiste	Resistenza limitata	Resiste	Resiste	Resiste

FORI DI FISSAGGIO

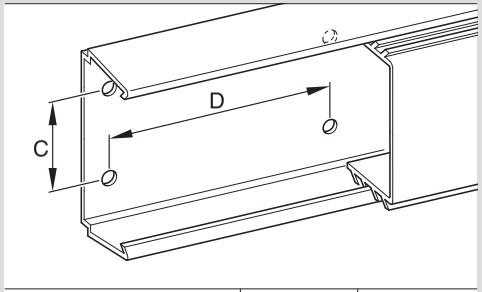

Codice	C	D
871.060	35	200
871.080	50	200
871.110	80	200

MODALITÀ D'INSTALLAZIONE

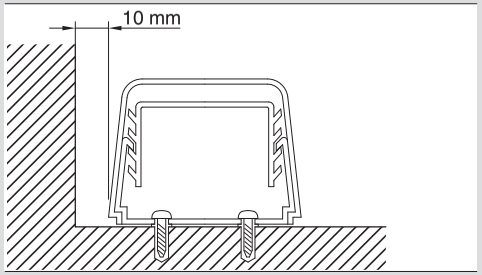

La base va fissata con tasselli ad espansione con passo max di 600 mm e distanziata dalla parete di 10 mm. La staffa va inserita in corrispondenza dei tasselli. La curva e il passaggio a muro sono predisposti per il fissaggio a mezzo tassello.

ESEMPI DI APPLICAZIONE

SCATOLE DA INCASSO

VERSIONI

Scatola da incasso tonda

Scatola da incasso rettangolare

Cassetta da incasso

NORME DI RIFERIMENTO

EN 60670-1
Involucri per apparecchi per installazioni elettriche fisse per usi domestici e similari.
Parte 1: prescrizioni generali.

MARCHI

CARATTERISTICHE TECNICHE

Grado di protezione:	**IP40**
Temperatura di impiego secondo norma di riferimento:	**-25°C +60°C**
Massima temperatura di funzionamento:	**60°C**
Autoestinguenza GW test:	**650°C**
Materiale:	**Tecnopolimero**
Halogen free:	**Sì**
Fissaggio guide DIN:	**Sì**
Grado IK a 20°C:	**IK04 - IK07 (coperchio)**

RESISTENZA AGLI AGENTI CHIMICI

Soluzione salina	Acidi		Basi		Solventi				Olio minerale	Raggi UV
	Concentrati	Diluiti	Concentrate	Diluite	Esano	Benzolo	Acetone	Alcool		
Resiste	Non resiste	Non resiste	Resistenza limitata	Resiste	Non resiste	Non resiste	Non resiste	Resistenza limitata	Resiste	Resiste

INSTALLAZIONE DA INCASSO

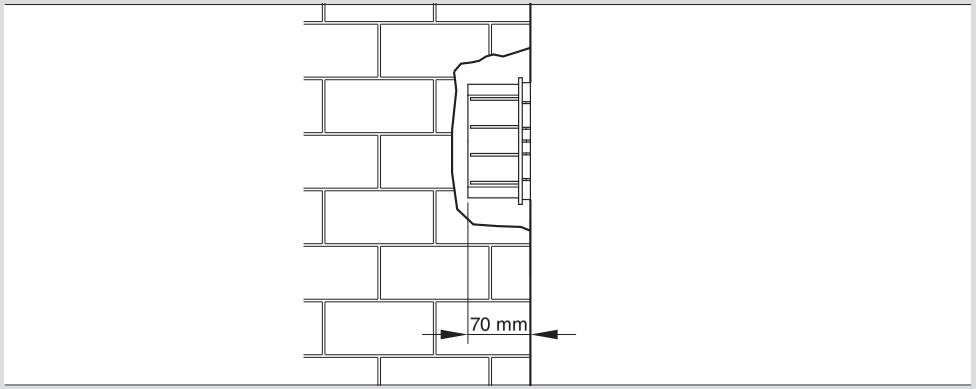

ESEMPI DI APPLICAZIONE

SPINE E PRESE PER USO INDUSTRIALE

NORME DI RIFERIMENTO

EN 60309-1
Spine e prese per uso industriale.
Parte 1: prescrizioni generali.

EN 60309-2
Spine e prese per uso industriale.
Part 2: prescrizioni di intercambiabilità dimensionale per spine e prese con spinotti ed alveoli cilindrici.

MARCHI

VERSIONI

Spine mobili

Prese mobili

CARATTERISTICHE TECNICHE

Corrente nominale:	**16A-32A**
Tensione d'impiego:	**110-130V** **200-250V** **380-415V**
Frequenza:	**50/60Hz**
Tensione di isolamento:	**500V**
Grado di protezione:	**IP44**
Temperatura di impiego secondo norma di riferimento:	**-25°C +40°C**
Autoestinguenza GW test:	**850°C porta contatti** **650°C impugnatura**
Grado IK a 20°C:	**IK08**
Materiale:	**Tecnopolimero**

OPERAZIONE DI CABLAGGIO

Capacità di connessione dei morsetti
Sezione conduttori collegabili (mm²)

Tensione nominale	Corrente nominale (A)	Spine e prese mobili		Prese fisse	
		Min	Max	Min	Max
>50V	16A	1,5	2,5	1,5	4
	32A	2,5	6	2,5	10

Diametro max dei cavi serrabili del fermacavo:

Corrente nominale (A)	Ø esterno mm	
	Min	Max
16A	8	15
32A	11,5	21

RESISTENZA AGLI AGENTI CHIMICI

Soluzione Salina	Acidi		Basi		Solventi				Olio Minerale	Raggi UV
	Concentrati	Diluiti	Concentrati	Diluiti	Esano	Benzolo	Acetone	Alcool		
Resiste	Non resiste	Resistenza limitata	Resistenza limitata	Resiste	Resiste	Resiste	Resiste	Resiste	Resiste	Resiste

ESEMPI DI APPLICAZIONE

SCAME
electrical solutions

CATALOGO GENERALE 2016-2018

indice progressivo

Indice progressivo

www.scame.com

Per le informazioni dettagliate di ogni articolo consultare le pagine tecniche del catalogo on line sul sito SCAME. Area prodotti come da esempio.

Principali marchi di qualità:

IMQ - Istituto Italiano del Marchio di qualità

CSV/IMQ - Certificato con sorveglianza

AEE - Marca de conformidad a normas UNE

DEMKO - Danmarks Elektriscke Materiel Kontrol

BSI - British Standard Institution

VDE - Verband Deutscher Elektrotechniker

ÖVE - Österreichischer Verband für Elektrotechnik

FIMKO - Sahkotarkastuskeskus / Elinspecktions

NEMKO - Norges Elektriske Materiellkontroll

SEMKO - Svenska Elektriska Materielkontrollanstalten

CEBEC - Comité Electrotecnique Belge

UTE - Union Technique de l'Electricité

KEMA-KEUR - N.V. Tot Keuring Van Electrotechnische Materialen

SEV - Schweizerischer Elektrotechnischer Verein

SAA - Standard Association of Australia

MEEI - Magyar elektrotechnikai ellenórzó intézet

IRAM - Instituto Argentino de Normalizacion

UL CLASSIFIED (USA)

UL LISTED cUL

GOST - Gosudarstvenne komitel Sandardtov

Indice progressivo

101			
codice		pezzi	pag.
101.6200		100	116
101.6200.11		100	116
101.6200.12		100	116
101.6200.24		100	116
101.6201		100/800	108
101.6201.B		100/800	108
101.6201.G		100/800	108
101.6203		100	108
101.6203.B		100	108
101.6203.G		100	108
101.6204		6/240	110
101.6301K		6/240	108
101.6301K.B		6/240	108
101.6301K.G		6/240	108
101.6302		12/480	108
101.6302.B		12/480	108
101.6302.G		12/480	108
101.6303		12/480	108
101.6303.B		12/480	108
101.6303.G		12/480	108
101.6304		12/480	108
101.6304.B		12/480	108
101.6304.G		12/480	108
101.6311		12/480	109
101.6311.B		12/480	109
101.6311.G		12/480	109
101.6323		12/480	109
101.6323.B		12/480	109
101.6323.G		12/480	109
101.63312		12/480	110
101.63312.B		12/480	110
101.63312.G		12/480	110
101.6332		12/480	110
101.6332.B		12/480	110
101.6332.G		12/480	110
101.6333		12/480	110
101.6333.B		12/480	110
101.6333.G		12/480	110
101.6334		12/480	110
101.6334.B		12/480	110
101.6334.G		12/480	110
101.6340		12/480	110
101.6340.06		12/480	110
101.6340.06B		12/480	110
101.6340.06G		12/480	110
101.6340.10		12/480	110
101.6340.10B		12/480	110
101.6340.10G		12/480	110
101.6340.B		12/480	110
101.6340.G		12/480	110
101.6341		6/240	111
101.6341.06		6/240	111
101.6341.06B		6/240	111
101.6341.06G		6/240	111
101.6341.10		6/240	111
101.6341.10B		6/240	111
101.6341.10G		6/240	111
101.6341.B		6/240	111
101.6341.G		6/240	111
101.6345		12/480	111
101.6345.B		12/480	111
101.6345.G		12/480	111

101			
codice		pezzi	pag.
101.6401		12/480	112
101.6401.B		12/480	112
101.6401.G		12/480	112
101.6402		12/480	112
101.6402.B		12/480	112
101.6402.G		12/480	112
101.6403		12/480	112
101.6403.B		12/480	112
101.6403.G		12/480	112
101.6403.GD		6	113
101.6403.R		12/480	112
101.6404		6/240	112
101.6404.B		6/240	112
101.6404.G		6/240	112
101.6404.R		6/240	112
101.6405		6/240	112
101.6405.B		6/240	112
101.6405.G		6/240	112
101.6405.GD		6	113
101.6405.R		6/240	112
101.6407		240	112
101.6407.B		240	112
101.6407.G		240	112
101.6407.GD		6	113
101.6407.R		240	112
101.6431		12/480	114
101.6431.01		12/480	114
101.6431.01B		12/480	114
101.6431.01G		12/480	114
101.6431.10		12/480	114
101.6431.10B		12/480	114
101.6431.10G		12/480	114
101.6431.B		12/480	114
101.6431.G		12/480	114
101.6433		12/480	114
101.6433.B		12/480	114
101.6433.G		12/480	114
101.6461.64		12/480	115
101.6461.64B		12/480	115
101.6461.64G		12/480	115
101.6481.50		6/240	115
101.6481.50B		6/240	115
101.6481.50G		6/240	115
101.6481.50GD		6	113
101.6481.51		6/240	115
101.6481.51B		6/240	115
101.6481.51G		6/240	115
101.6481.60		6/240	115
101.6481.60B		6/240	115
101.6481.60G		6/240	115
101.6481.61		6/240	115
101.6481.61B		6/240	115
101.6481.61G		6/240	115
101.6541.2		12/480	116
101.6541.2B		12/480	116
101.6541.2G		12/480	116
101.6541.2GD		6	113

104			
codice		pezzi	pag.
104.4000		50/500	22

104			
codice		pezzi	pag.
104.4000/N		50/500	22
104.4001		50/500	22
104.4001/N		50/500	22
104.4003		50/500	22
104.4003/N		50/500	22
104.4010		50/500	22
104.4010/N		50/500	22
104.4011		50/500	22
104.4011/N		50/500	22
104.4013		50/500	22
104.4013/N		50/500	22
104.4068		100	22
104.4068/N		100	22
104.4070		100	22
104.4070/N		100	22

106			
codice		pezzi	pag.
106.3000		50/500	23
106.3000/N		50/500	23
106.3001		50/500	23
106.3001/N		50/500	23
106.3003		50/500	23
106.3003/N		50/500	23
106.3010		50/500	23
106.3010/N		50/500	23
106.3011		50/500	23
106.3011/N		50/500	23
106.3013		50/500	23
106.3013/N		50/500	23

110			
codice		pezzi	pag.
110.3100		10/150	24
110.3150		10/150	24
110.3160		10/150	24

116			
codice		pezzi	pag.
116.68		100	23
116.68/N		100	23
116.70		100	23
116.70/N		100	23

130			
codice		pezzi	pag.
130.2063		50/500	25
130.2063/N		50/500	25
130.2084		25/250	25
130.2084/N		25/250	25
130.2085		25/250	25
130.2085/N		25/250	25
130.83		50/500	25
130.83/N		50/500	25

136			
codice		pezzi	pag.
136.001		10	107
136.0901		10/100	0
136.0902		10/100	0
136.0911		10/100	0
136.0912		10/100	0
136.4121		5/100	103
136.4122		5/100	103
136.4123		3/60	103
136.4124		1/24	103
136.4126		1/16	103
136.5023		85	104
136.5023.AT		85	104
136.5121		5/80	103
136.5122		5/80	103
136.5122-407		32/128	0
136.5123		3/60	103
136.5124		1/24	103
136.5126		1/16	103

137			
codice		pezzi	pag.
137.001		12	102
137.002		12	102
137.101		12	95
137.102		12	95
137.103		12	95
137.104		12	95
137.121		12	98
137.122		12	98
137.123		12	98
137.124		12	98
137.125		12/120	99
137.131		12	100
137.141		12	100
137.151		12	101
137.200		10/100	102
137.201		10/100	102
137.202		10/100	102
137.3011		12	95
137.3012		12	95
137.3021		12	95
137.3022		12	95
137.3111		12	95
137.3112		12	95
137.3211		12	95
137.3212		12	95
137.3221		12	95
137.3222		12	95
137.3311B		12	95
137.3311P		12	95
137.3312P		12	95
137.3321		12	95
137.3462		12	95
137.4001		12	97
137.4002		12	97
137.4003		12	97
137.4022		12	97
137.4042		12	97
137.4043		12	97
137.4111		12	97
137.4403		12	96

● = IMQ o altri marchi di qualità ✔ = prodotto nuovo ✦ = prodotto su commessa

137		
codice	pezzi	pag.
137.4404	12	96
137.4407	12	96
137.4411	12	96
137.4417	12	96
137.4421	12	96
137.4424	12	96
137.4427	12	96
137.4481.50	12	96
137.5011	12	92
137.5012	12	92
137.5021	12	92
137.5022	12	92
137.5111	12	92
137.5112	12	92
137.5211	12	92
137.5212	12	92
137.5221	12	92
137.5222	12	92
137.5311B	12	92
137.5311P	12	92
137.5312P	12	92
137.5321	12	92
137.5462	12	92
137.6001	12	94
137.6002	12	94
137.6003	12	94
137.6022	12	94
137.6042	12	94
137.6043	12	94
137.6111	12	94
137.6403	12	93
137.6404	12	93
137.6407	12	93
137.6411	12	93
137.6417	12	93
137.6421	12	93
137.6424	12	93
137.6427	12	93
137.6481.50	12	93

144		
codice	pezzi	pag.
144.441	50	28
144.441/N	50	28
144.450	25/250	28
144.450/N	25/250	28
144.451	50	28
144.451/N	50	28
144.455	50	28
144.455/N	50	28
144.457	25	29
144.457/N	25	29
144.459	25	29
144.459/N	25	29
144.470		29
144.470/N		29

146		
codice	pezzi	pag.
146.351	50/500	31

146		
codice	pezzi	pag.
146.351/N	50/500	31
146.360	12/48	35
146.361	50	31
146.361/N	50	31
146.500	25/250	34
146.501	25/250	34
146.510	10	34
146.510/N	10	34
146.511	10	34
146.511/N	10	34
146.530	25/250	33
146.530/N	25/250	33
146.534	25/250	33
146.534/N	25/250	33
146.550/3	25/250	32
146.550/3-N	25/250	32
146.555/3	50	32
146.555/3-N	50	32
146.557	25	32
146.557/N	25	32
146.559	25	32
146.559/N	25	32
146.560	25	33
146.560/N	25	33
146.561	25	33
146.561/N	25	33
146.570		32
146.570/N		32
146.641	50	30
146.641/N	50	30
146.651	50	30
146.651/N	50	30
146.661	50	30
146.661/N	50	30

160		
codice	pezzi	pag.
160.001	10/100	47
160.219	10/100	46
160.219/C	10	45
160.219/C-F	10	45
160.219/C-N	10	45
160.219/C-T	10	45
160.219/F	10/100	46
160.219/N	10/100	46
160.219/T	10/100	46
160.220	10/100	46
160.220/C	10	45
160.220/C-F	10	45
160.220/C-N	10	45
160.220/C-T	10	45
160.220/F	10/100	46
160.220/N	10/100	46
160.220/T	10/100	46
160.223	10/100	46
160.223/C	10	45
160.223/C-F	10	45
160.223/C-N	10	45
160.223/C-T	10	45
160.223/F	10/100	46
160.223/N	10/100	46

160		
codice	pezzi	pag.
160.223/T	10/100	46
160.224	10/120	46
160.224/C	10	45
160.224/C-F	10	45
160.224/C-N	10	45
160.224/C-T	10	45
160.224/F	10/120	46
160.224/N	10/120	46
160.224/T	10/120	46
160.225	10/120	46
160.225/C	10	45
160.225/C-F	10	45
160.225/C-N	10	45
160.225/C-T	10	45
160.225/F	10/120	46
160.225/N	10/120	46
160.225/T	10/120	46
160.229	10/100	44
160.229/C	10	43
160.229/C-F	10	43
160.229/C-N	10	43
160.229/C-T	10	43
160.229/F	10/100	44
160.229/N	10/100	44
160.229/T	10/100	44
160.230	10/40	44
160.230/C	10	43
160.230/C-F	10	43
160.230/C-N	10	43
160.230/C-T	10	43
160.230/D	10	43
160.230/D-N	10	43
160.230/F	10/40	44
160.230/N	10/40	44
160.230/T	10/40	44
160.231	10/40	46
160.231/C	10	45
160.231/C-F	10	45
160.231/C-N	10	45
160.231/C-T	10	45
160.231/F	10/40	46
160.231/N	10/40	46
160.231/T	10/40	46
160.232/C	10	42
160.232/C-F	10	42
160.232/C-T	10	42
160.233/C	10	42
160.233/C-F	10	42
160.233/C-T	10	42
160.233/D	10	42
160.237/C	10	42
160.237/C-F	10	42
160.237/C-T	10	42
160.238	10/50	46
160.238/C	10	45
160.238/C-F	10	45
160.238/C-N	10	45
160.238/C-T	10	45
160.238/D	10	45
160.238/D-F	10	45
160.238/D-N	10	45
160.238/D-T	10	45

160		
codice	pezzi	pag.
160.238/F	10/50	46
160.238/N	10/50	46
160.238/T	10/50	46
160.239	10/50	44
160.239/C	10	43
160.239/C-F	10	43
160.239/C-N	10	43
160.239/C-T	10	43
160.239/D	10	43
160.239/D-F	10	43
160.239/D-N	10	43
160.239/D-T	10	43
160.239/F	10/50	44
160.239/N	10/50	44
160.239/T	10/50	44
160.240/C	10	42
160.240/C-F	10	42
160.240/C-T	10	42
160.240/D	10	42
160.240/D-F	10	42
160.240/D-T	10	42
160.247	10/50	46
160.247/C	10	45
160.247/C-F	10	45
160.247/C-N	10	45
160.247/C-T	10	45
160.247/F	10/50	46
160.247/N	10/50	46
160.247/T	10/50	46
160.248	10/50	44
160.248/C	10	43
160.248/C-F	10	43
160.248/C-N	10	43
160.248/C-T	10	43
160.248/F	10/50	44
160.248/N	10/50	44
160.248/T	10/50	44
160.249/C	10	42
160.249/C-F	10	42
160.249/C-T	10	42
160.250/C	10	43
160.250/C-N	10	43
160.5013	6/24	47
160.5014	6/24	47

161		
codice	pezzi	pag.
161.246/C-F	10	48
161.246/C-T	10	48
161.40500.F	10	50
161.40500.N	10	50
161.40500.R	10	50
161.40500.T	10	50
161.40501.F	10	49
161.40501.N	10	49
161.40501.R	10	49
161.40501.T	10	49
161.40510.F	10	49
161.40510.N	10	49
161.40510.R	10	49
161.40510.T	10	49

Indice progressivo

161			
	codice	pezzi	pag.
●	161.40511.F	10	48
●	161.40511.N	10	48
●	161.40511.R	10	48
●	161.40511.T	10	48
● ✔	161.60500.N	10	50
● ✔	161.60500.R	10	50
● ✔	161.60501.N	10	49
● ✔	161.60501.R	10	49
● ✔	161.60510.N	10	49
● ✔	161.60510.R	10	49
● ✔	161.60511.N	10	48
● ✔	161.60511.R	10	48

165			
	codice	pezzi	pag.
●	165.10401.N	10	38
●	165.10401.R	10	38
●	165.20401.N	10	38
●	165.20401.R	10	38
●	165.20411.N	10	38
●	165.20411.R	10	38
●	165.20421.T	10	40
●	165.20431.N	10	41
●	165.20431.ND	10	41
●	165.20431.R	10	41
●	165.20431.RD	10	41
● ✔	165.20441.N		39
● ✔	165.20441.R		39
●	165.30401.N	10	38
●	165.30401.R	10	38
●	165.30411.N	10	38
●	165.30411.R	10	38
●	165.30421.T	10	40
●	165.40411.N	10	38
●	165.40411.R	10	38

168			
	codice	pezzi	pag.
●	168.0072B-03	10	51
●	168.0072N-03	10	51
●	168.0073B-03	10	51
●	168.0073B-05	10	51
● ✦	168.0073N-03	10	51
●	168.0073N-05	10	51
● ✦	168.4272B-03	10	51
● ✦	168.4272N-03	10	51
● ✦	168.4273B-03	10	51
● ✦	168.4273B-05	10	51
● ✦	168.4273N-03	10	51
● ✦	168.4273N-05	10	51

180			
	codice	pezzi	pag.
	180.4520	10/100	87
	180.4521	100/1600	87
	180.4700	10/100	87
	180.4701	100/1600	87
	180.5510	50	86
	180.5511	50	86

180			
	codice	pezzi	pag.
	180.5520	50	86
	180.5521	50	86
	180.561	50/500	88
	180.563	10/50	88
	180.5640	10/100	87
	180.5641	10/100	87
	180.570	1/20	81
	180.571	20	82
	180.58/CEI	200/2000	88
	180.580	50/500	72
	180.581	50/500	72
	180.584	12/60	72
	180.585	12/60	72
	180.586	12/60	72
	180.60/CEI	200/2000	88
	180.60/CEI-P	200/2000	88
	180.60/CEI-S	200/2000	88
●	180.690	12/72	80
●	180.691	12/72	80
●	180.692	12/72	80
	180.701	12/60	78
	180.702	12/60	78
	180.705	12/60	78
	180.706	12/60	78
	180.710	12/60	73
	180.711	12/60	73
	180.715	12/60	73
	180.716	12/60	74
	180.717	12/60	75
	180.718	12/60	76
	180.719	12/60	76
	180.720	12/60	76
	180.721	12/60	76
✦	180.722	12/60	76
	180.723	12/60	80
	180.724	12/60	80
	180.725	12/60	80
	180.726	12/60	80
✦	180.727	12/60	80
	180.728	12/60	80
	180.729	12/60	80
✦	180.740	12/60	76
	180.741	12/60	80
	180.742	12/60	80
	180.743	12/60	80
	180.744	12/60	80
	180.745	12/60	80
	180.746	12/60	80
	180.790	100/1000	78
	180.791	100/1000	78
	180.792	100/1000	78
	180.793	100/1000	78
	180.794	12/60	79
	180.795	12/60	79
	180.796	12/60	79
	180.797	1/10	79
	180.7971	10	79
	180.798	10	79
	180.799	12/60	79
	180.800	100/1000	83
	180.810	100/1000	83
	180.811	100/1000	83

180			
	codice	pezzi	pag.
	180.812	100/1000	83
	180.813	100/1000	83
	180.814	100/1000	83
	180.815	100/1000	83
	180.820	25/100	84
	180.821	25/100	84
	180.822	25/100	84
	180.823	25/100	84
	180.830	10/100	83
✦	180.831	10/100	83
✦	180.832	10/100	83
✦	180.833	10/100	83
	180.840	50/1000	84
✦	180.841	12/60	84
	180.842	12/60	84
✦	180.843	12/60	84
	180.844	12/60	84
✦	180.846	12/60	84
	180.850	12/60	85
✦	180.851	12/60	85
	180.852	12/60	85
	180.853	12/60	85
	180.854	12/60	85
	180.855	12/60	85
	180.856	12/60	85
	180.857	12/60	85
	180.910	100/1000	81
✦	180.911	100/1000	81
	180.920	100/800	81
	180.921	100/800	81
	180.930	100/1000	81
	180.931	100/1000	81
	180.940	100/1000	81
	180.950	100/500	85
	180.960	100/500	85
✦	180.970	100/1000	81

190			
	codice	pezzi	pag.
●	190.100	1/10	65
●	190.147B	50/500	63
●	190.2000FCG	100/600	62
●	190.2000FCGB	100/600	62
●	190.2000FCN	100/600	62
●	190.2000FCNB	100/600	62
●	190.2000FG	100/600	62
●	190.2000FGB	100/600	62
● ✦	190.2000FGO	100/600	62
●	190.2000FN	100/600	62
●	190.2000FNB	100/600	62
●	190.2000LG	100/600	61
●	190.2000LGB	100/600	61
●	190.2000LN	100/600	61
●	190.2000LNB	100/600	61
● ✦	190.2000LT	100/600	61
● ✦	190.2000LTB	100/600	61
●	190.31	50/500	63
●	190.31B	50/500	63
● ✦	190.31Z	50/500	63
● ✦	190.3570ES	50/500	60
●	190.3570S	50/500	60

190			
	codice	pezzi	pag.
●	190.3585ES	50/500	60
●	190.3585S	50/500	60
✦	190.363B	50/500	69
✦	190.363N	50/500	69
	190.366B	50	69
	190.366N	50	69
	190.376B	50/250	69
	190.376N	50/250	69
✦	190.378	500	69
✦	190.5501/15TB	100	65
●	190.5740B1	10	64
● ✦	190.5778/304T	20/200	63
● ✦	190.5778/306L	20/200	63
●	190.5778/311T	20/200	63
●	190.5778/313T	20/200	63
● ✦	190.5778/348	20/200	63
● ✦	190.5778B	20/200	63
●	190.6000FCG	50/300	62
●	190.6000FCGB	50/300	62
●	190.6000FCN	50/300	62
● ✦	190.6000FCNB	50/300	62
● ✦	190.6000FCT	50/300	62
● ✦	190.6000FCTB	50/300	62
●	190.6000FG	50/300	62
●	190.6000FGB	50/300	62
● ✦	190.6000FGO	50/300	62
●	190.6000FN	50/300	62
●	190.6000FNB	50/300	62
● ✦	190.6000FT	50/300	62
● ✦	190.6000FTB	50/300	62
●	190.6000LG	50/300	61
●	190.6000LGB	50/300	61
●	190.6000LN	50/300	61
●	190.6000LNB	50/300	61
● ✦	190.6000LT	50/300	61
● ✦	190.6000LTB	50/300	61
●	190.71	50/500	63
●	190.71B	50/500	63
● ✦	190.7350Z	50/300	62
●	190.73B	50/500	63
●	190.73N	50/500	63
● ✦	190.73Z	50/500	63
●	190.74B	50/500	63
●	190.74N	50/500	63
●	190.81	50/500	64
●	190.8200	50/300	64
●	190.8200T	50/300	64
●	190.CP70A	50/300	60
●	190.CP70B	50/300	60
●	190.CP85A	50/300	60
●	190.CP85B	50/300	60

191			
	codice	pezzi	pag.
●	191.5031	100/1000	65
●	191.5122	20/200	66
●	191.5124	50/500	66

● = IMQ o altri marchi di qualità ✔ = prodotto nuovo ✦ = prodotto su commessa

195

codice	pezzi	pag.
195.115B	100/1000	67
195.135B	3000	67
195.200B	20/200	67
195.450B	200	68
195.450N	200	68
195.450P	200	68
195.565B	20/160	68
195.565N	20/160	68
195.565P	20/160	68

213

codice	pezzi	pag.
213.1630	10/50	122
213.1630.TR	10/50	125
213.1630P	10/50	123
213.1630P.TR	10/50	125
213.1631	10/50	122
213.1632	10/50	122
213.1633	10/50	122
213.1633.K	10/50	260
213.1633.TR	10/50	125
213.16332	10/50	122
213.16333	10/50	122
213.16334	10/50	122
213.16336	10/50	122
213.16338	10/50	122
213.1633P	10/50	123
213.1633P.K	10/50	260
213.1633P.TR	10/50	125
213.1634	10/50	122
213.1634P	10/50	123
213.1635	10/50	122
213.1635.K	10/50	260
213.1636	10/50	122
213.1636.K	10/50	260
213.16361	10/50	122
213.16362	10/50	122
213.16364	10/50	122
213.16365	10/50	122
213.16366	10/50	122
213.16367	10/50	122
213.1636P	10/50	123
213.1636P.K	10/50	260
213.1636P.TR	10/50	125
213.1636RV	10/50	126
213.1637	10/50	122
213.1637-7	10	298
213.1637.K	10/50	260
213.16372	10/50	122
213.16374	10/50	122
213.16375	10/50	122
213.16376	10/50	122
213.16377	10/50	122
213.1637P	10/50	123
213.1637P.K	10/50	260
213.1637P.TR	10/50	125
213.1637RV	10/50	126
213.1638	10/50	122
213.1638P	10/50	123
213.3230	10/40	122
213.3230F	10/40	123

213

codice	pezzi	pag.
213.3231	10/40	122
213.3232	10/40	122
213.3233	10/40	122
213.3233.K	10/40	260
213.32332	10/40	122
213.32333	10/40	122
213.32334	10/40	122
213.32336	10/40	122
213.32338	10/40	122
213.3233F	10/40	123
213.3233F.K	10/40	261
213.3234	10/40	122
213.3234F	10/40	123
213.3235	10/40	122
213.3235.K	10/40	260
213.3236	10/40	122
213.3236.K	10/40	260
213.32361	10/40	122
213.32362	10/40	122
213.32364	10/40	122
213.32365	10/40	122
213.32366	10/40	122
213.32367	10/40	122
213.3236F	10/40	123
213.3236F.K	10/40	261
213.3236RV	10/40	126
213.3237	10/40	122
213.3237-7	10	298
213.3237.K	10/40	260
213.32372	10/40	122
213.32374	10/40	122
213.32375	10/40	122
213.32376	10/40	122
213.32377	10/40	122
213.3237F	10/40	123
213.3237F.K	10/40	261
213.3237RV	10/40	126
213.3238	10/40	122
213.3238F	10/40	123
213.6330	6/24	124
213.6331	6/24	124
213.6332	6/24	124
213.6333	6/24	124
213.63332	6/24	124
213.63333	6/24	124
213.63334	6/24	124
213.63336	6/24	124
213.63338	6/24	124
213.6334	6/24	124
213.6335	6/24	124
213.6336	6/24	124
213.63361	6/24	124
213.63362	6/24	124
213.63364	6/24	124
213.63365	6/24	124
213.63366	6/24	124
213.63367	6/24	124
213.6337	6/24	124
213.63372	6/24	124
213.63374	6/24	124
213.63375	6/24	124
213.63376	6/24	124

213

codice	pezzi	pag.
213.63377	6/24	124
213.6338	6/24	124

214

codice	pezzi	pag.
214.1630	50	127
214.1633	50	127
214.1636	40	127
214.1637	30	127
214.3230	25	127
214.3233	25	127
214.3236	25	127
214.3237	20	127

215

codice	pezzi	pag.
215.812533		276
215.812536		276
215.812537		276
215.86333		276
215.86336		276
215.86337		276

216

codice	pezzi	pag.
216.81633	5	276
216.81636	5	276
216.81637	5	276
216.83233	5	276
216.83236		276
216.83237	5	276

218

codice	pezzi	pag.
218.12530	8	130
218.12531	8	130
218.12532	8	130
218.12533	8	130
218.12533.K	8	269
218.12533.KX	8	132
218.125332	8	130
218.125333	8	130
218.125334	8	130
218.125336	8	130
218.125338	8	130
218.12534	8	130
218.12535	8	130
218.12535.KX	8	132
218.12536	8	130
218.12536.K	8	269
218.12536.KX	8	132
218.125361	8	130
218.125362	8	130
218.125364	8	130
218.125365	8	130
218.125366	8	130
218.125367	8	130
218.12537	8	130

218

codice	pezzi	pag.
218.12537.K	8	269
218.12537.KX	8	132
218.125372	8	130
218.125374	8	130
218.125375	8	130
218.125376	8	130
218.125377	8	130
218.12538	8	130
218.1630	10/40	128
218.1630.TR	10/40	131
218.1630P	10/40	129
218.1630P.TR	10/40	131
218.1631	10/40	128
218.1632	10/40	128
218.1633	10/40	128
218.1633.K	10/40	267
218.1633.KX	10/40	132
218.1633.TR	10/40	131
218.16332	10/40	128
218.16333	10/40	128
218.16334	10/40	128
218.16336	10/40	128
218.16338	10/40	128
218.1633P	10/40	129
218.1633P.K	10/40	268
218.1633P.TR	10/40	131
218.1634	10/40	128
218.1634P	10/40	129
218.1635	10/40	128
218.1635.KX	10/40	132
218.1636	10/40	128
218.1636.K	10/40	267
218.1636.KX	10/40	132
218.16361	10/40	128
218.16362	10/40	128
218.16364	10/40	128
218.16365	10/40	128
218.16366	10/40	128
218.16367	10/40	128
218.1636P	10/40	129
218.1636P.K	10/40	268
218.1636RV	10/40	131
218.1637	10/40	128
218.1637-7	10	298
218.1637.K	10/40	267
218.1637.KX	10/40	132
218.16372	10/40	128
218.16374	10/40	128
218.16375	10/40	128
218.16376	10/40	128
218.16377	10/40	128
218.1637P	10/40	129
218.1637P.K	10/40	268
218.1637RV	10/40	131
218.1638	10/40	128
218.1638P	10/40	129
218.3230	10/40	128
218.3230F	10/40	129
218.3231	10/40	128
218.3232	10/40	128
218.3233	10/40	128
218.3233.K	10/40	267

● = IMQ o altri marchi di qualità ✔ = prodotto nuovo ✦ = prodotto su commessa

Indice progressivo

218			
codice		pezzi	pag.
218.3233.KX	✦	10/40	132
218.32332		10/40	128
218.32333		10/40	128
218.32334		10/40	128
218.32336		10/40	128
218.32338		10/40	128
218.3233F		10/40	129
218.3233F.K		10/40	268
218.3234	✦	10/40	128
218.3234F		10/40	129
218.3235		10/40	128
218.3235.KX	✦	10/40	132
218.3236		10/40	128
218.3236.K	✦	10/40	267
218.3236.KX	✦	10/40	132
218.32361		10/40	128
218.32362		10/40	128
218.32364	✦	10/40	128
218.32364.KX		1/12	132
218.32364F		10/40	129
218.32365		10/40	128
218.32366		10/40	128
218.32367		10/40	128
218.3236F		10/40	129
218.3236F.K		10/40	268
218.3236RV		10/40	131
218.3237		10/40	128
218.3237-7	✔	10	298
218.3237.K		10/40	267
218.3237.KX	✦	10/40	132
218.32372		10/40	128
218.32374		10/40	128
218.32375		10/40	128
218.32376		10/40	128
218.32377		10/40	128
218.3237F		10/40	129
218.3237F.K		10/40	268
218.3237RV		10/40	131
218.3238	✦	10/40	128
218.3238F		10/40	129
218.6330	✦	6/24	130
218.6331		6/24	130
218.6332		6/24	130
218.6333		6/24	130
218.6333.K		6/24	269
218.6333.KX	✦	6/24	132
218.63332		6/24	130
218.63333		6/24	130
218.63334		6/24	130
218.63336		6/24	130
218.63338		6/24	130
218.6334		6/24	130
218.6335		6/24	130
218.6335.KX	✦	6/24	132
218.6336		6/24	130
218.6336.K		6/24	269
218.6336.KX	✦	6/24	132
218.63361		6/24	130
218.63362		6/24	130
218.63364		6/24	130
218.63365		6/24	130
218.63365.KX	✔	6/24	132

218			
codice		pezzi	pag.
218.63366		6/24	130
218.63367		6/24	130
218.6337		6/24	130
218.6337.K		6/24	269
218.6337.KX	✦	6/24	132
218.63372		6/24	130
218.63374		6/24	130
218.63375		6/24	130
218.63376		6/24	130
218.63377		6/24	130
218.6338	✦	6/24	130

221			
codice		pezzi	pag.
221.1630	✦	10/100	127
221.1633		10/100	127
221.1636		10/100	127
221.1637		10/100	127
221.3230	✦	10/60	127
221.3233		10/60	127
221.3236		10/60	127
221.3237		10/50	127

226			
codice		pezzi	pag.
226.1630	✦	10/100	133
226.1633		10/100	133
226.1636		10/100	133
226.16367	✦	10/100	133
226.1637		10/50	133
226.3230	✦	10/40	133
226.3233		10/40	133
226.3236	✦	10/40	133
226.32364	✦	10/40	133
226.3237		10/40	133

230			
codice		pezzi	pag.
230.1600		10/100	254
230.1601		10/100	254
230.16010	✦	10/100	254
230.16012	✦	10/100	254
230.16014	✦	10/100	254
230.16015	✦	10/100	254
230.1602	✦	10/100	254
230.1603		10/100	254
230.16030		10/100	254
230.16032	✦	10/100	254
230.16034	✦	10/100	254
230.16035	✦	10/100	254
230.1604		10/100	254
230.3200		10/100	254
230.3201		10/100	254
230.32010	✦	10/100	254
230.32012	✦	10/100	254
230.32014	✦	10/100	254
230.32015	✦	10/100	254
230.3202	✦	10/100	254
230.3203		10/100	254

230			
codice		pezzi	pag.
230.32030		10/100	254
230.32032	✦	10/100	254
230.32034	✦	10/100	254
230.32035	✦	10/100	254
230.3204		10/100	254

235			
codice		pezzi	pag.
235.1600		10/100	254
235.1601		10/100	254
235.16010	✦	10/100	254
235.16012	✦	10/100	254
235.16014	✦	10/100	254
235.16015	✦	10/100	254
235.1602	✦	10/100	254
235.1603	✦	10/100	254
235.16030	✦	10/100	254
235.16032	✦	10/100	254
235.16034	✦	10/100	254
235.16035	✦	10/100	254
235.1604		10/100	254
235.3200	✦	10/100	254
235.3201		10/100	254
235.32010	✦	10/100	254
235.32012	✦	10/100	254
235.32014	✦	10/100	254
235.32015	✦	10/100	254
235.3202	✦	10/100	254
235.3203	✦	10/100	254
235.32030	✦	10/100	254
235.32032	✦	10/100	254
235.32034	✦	10/100	254
235.32035	✦	10/100	254
235.3204	✦	10/100	254

240			
codice		pezzi	pag.
240.1697-7	✔	10	298
240.3297-7	✔	10	298
240.6390T	✔	4	141
240.6391T	✔	4	141
240.6392T	✔	4	141
240.63932T	✔		141
240.63933T	✔		141
240.63934T	✔		141
240.63936T	✔		141
240.63938T	✔		141
240.6393T	✔	4	141
240.6394T	✔	4	141
240.6395T	✔	4	141
240.63961T	✔		141
240.63962T	✔		141
240.63964T	✔		141
240.63965T	✔		141
240.63966T	✔		141
240.63967T	✔		141
240.6396T	✔	4	141
240.63972T	✔		141
240.63974T	✔		141
240.63975T	✔		141

240			
codice		pezzi	pag.
240.63976T	✔		141
240.63977T	✔		141
240.6397T	✔	4	141
240.6398T	✔	4	141

242			
codice		pezzi	pag.
242.1690		10/100	136
242.1691	✦	10/100	136
242.1692	✦	10/60	136
242.1693		10/100	136
242.16932	✦	10/100	136
242.16933	✦		136
242.16934	✦	10/100	136
242.16936	✦		136
242.16938	✦	10/100	136
242.1694		10/100	136
242.1695	✦	10/60	136
242.1696		10/100	136
242.16961	✦	10/100	136
242.16962	✦	10/100	136
242.16964	✦		136
242.16965	✦	10/100	136
242.16966	✦	10/100	136
242.16967	✦	10/100	136
242.1697		10/60	136
242.16972	✦	10/60	136
242.16974	✦	10/60	136
242.16975	✦		136
242.16976	✦	10/60	136
242.16977	✦		136
242.1698	✦	10/100	136
242.3290	✦	10/60	136
242.3291	✦	10/60	136
242.3292	✦	10/40	136
242.3293		10/60	136
242.32932	✦		136
242.32933	✦		136
242.32934	✦	10/60	136
242.32936	✦	10/60	136
242.32938	✦	10/60	136
242.3294	✦	10/60	136
242.3295	✦	10/40	136
242.3296		10/60	136
242.32961	✦		136
242.32962	✦	10/60	136
242.32964	✦	10/60	136
242.32965	✦	10/60	136
242.32966	✦	10/60	136
242.32967	✦	10/60	136
242.3297		10/40	136
242.32972	✦	10/40	136
242.32974	✦	10	136
242.32975	✦	10	136
242.32976	✦	10	136
242.32977	✦	10	136
242.3298	✦	10/60	136

● = IMQ o altri marchi di qualità ✔ = prodotto nuovo ✦ = prodotto su commessa

243		
codice	pezzi	pag.
243.1690	10/50	134
243.1691	10/50	134
243.1692	10/50	134
243.1693	10/50	134
243.1693.K	10/50	261
243.1694	10/50	134
243.1695	10/50	134
243.1696	10/50	134
243.1696.K	10/50	261
243.16964	10/50	134
243.16965	10/50	134
243.1696RV	10/50	135
243.1697	10/50	134
243.1697-7	10	299
243.1697.K	10/50	261
243.16974	10/50	134
243.16975	10/50	134
243.1697RV	10/50	135
243.1698	10/50	134
243.3290	10/50	134
243.3291	10/50	134
243.3292	10/40	134
243.3293	10/50	134
243.3293.K	10/50	261
243.3294	10/50	134
243.3295	10/40	134
243.3296	10/50	134
243.3296.K	10/50	261
243.32964	10/50	134
243.32965	10/50	134
243.3296RV	10/50	135
243.3297	10/40	134
243.3297-7	10	299
243.3297.K	10/40	261
243.32974	10/40	134
243.32975	10/40	134
243.3297RV	10/40	135
243.3298	10/50	134
243.6390		134
243.6391		134
243.6392		134
243.6393	10	134
243.63932		134
243.63933		134
243.63934		134
243.63936		134
243.63938		134
243.6394		134
243.6395		134
243.6396	10	134
243.63961		134
243.63962		134
243.63964		134
243.63965		134
243.63966		134
243.63967		134
243.6397	10	134
243.63972		134
243.63974		134
243.63975		134
243.63976		134
243.63977		134

243		
codice	pezzi	pag.
243.6398		134

245		
codice	pezzi	pag.
245.12590T	4	142
245.12591T	4	142
245.12592T	4	142
245.125932T		142
245.125933T		142
245.125934T		142
245.125936T		142
245.125938T		142
245.12593T	4	142
245.12594T	4	142
245.12595T	4	142
245.125961T		142
245.125962T		142
245.125964T		142
245.125965T		142
245.125966T		142
245.125967T		142
245.12596T	4	142
245.125972T		142
245.125974T		142
245.125975T		142
245.125976T		142
245.125977T		142
245.12597T	4	142
245.12598T	4	142
245.1697-7	5	298
245.3297-7	5	298
245.6390T	4	142
245.6391T	4	142
245.6392T	4	142
245.63932T		142
245.63933T		142
245.63934T		142
245.63936T		142
245.63938T		142
245.6393T	4	142
245.6394T	4	142
245.6395T	4	142
245.63961T		142
245.63962T		142
245.63964T		142
245.63965T		142
245.63966T		142
245.63967T		142
245.6396T	4	142
245.63972T		142
245.63974T		142
245.63975T		142
245.63976T		142
245.63977T		142
245.6397T	4	142
245.6398T	4	142

246		
codice	pezzi	pag.
246.125977	10	0

247		
codice	pezzi	pag.
247.1690	10/100	140
247.1691	10/60	140
247.1692	10/50	140
247.1693	10/100	140
247.16932	10/100	140
247.16933		140
247.16934	10/100	140
247.16936	10/100	140
247.16938		140
247.1694	10/60	140
247.1695	10/50	140
247.1696	10/60	140
247.16961		140
247.16962		140
247.16964	10/60	140
247.16965	10/60	140
247.16966	10/60	140
247.16967	10/60	140
247.1697	10/50	140
247.16972	10/50	140
247.16974	10/50	140
247.16975		140
247.16976	10/50	140
247.16977		140
247.1698	10/100	140
247.3290	10/40	140
247.3291	10/40	140
247.3292	10/40	140
247.3293	10/40	140
247.32932		140
247.32933		140
247.32934	10/40	140
247.32936	10/40	140
247.32938		140
247.3294	10/40	140
247.3295	10/40	140
247.3296	10/40	140
247.32961	10/40	140
247.32962		140
247.32964	10/40	140
247.32965	10/40	140
247.32966	10/40	140
247.32967	10/40	140
247.3297	10/40	140
247.32972	10	140
247.32974	10/40	140
247.32975	10/40	140
247.32976	10	140
247.32977	10/40	140
247.3298	10/40	140
247.812593		277
247.812596		277
247.812597		277
247.81693	5	277
247.81696		277
247.81697	5	277
247.83293	5	277
247.83296		277
247.83297	5	277
247.86393		277
247.86396		277
247.86397		277

248		
codice	pezzi	pag.
248.12590	10	138
248.12591	10	138
248.12592	10	138
248.12593	10	138
248.125932	10	138
248.125933	10	138
248.125934	10	138
248.125936	10	138
248.125938	10	138
248.12594	10	138
248.12595	10	138
248.12596	10	138
248.125961	10	138
248.125962	10	138
248.125964	10	138
248.125965	10	138
248.125966	10	138
248.125967	10	138
248.12597	10	138
248.12597.K	10	270
248.125972	10	138
248.125974	10	138
248.125975	10	138
248.125976	10	138
248.125977	10	138
248.12598	10	138
248.1690	10/50	137
248.1691	10/50	137
248.1692	10/50	137
248.1693	10/50	137
248.1693.K	10/50	269
248.16932	10/50	137
248.16933	10/50	137
248.16934	10/50	137
248.16936	10/50	137
248.16938	10/50	137
248.1694	10/50	137
248.1695	10/50	137
248.1696	10/50	137
248.1696.K	10/50	269
248.16961	10/50	137
248.16962	10/50	137
248.16964	10/50	137
248.16965	10/50	137
248.16966	10/50	137
248.16967	10/50	137
248.1696RV	10/50	139
248.1697	10/50	137
248.1697-7	10	299
248.1697.K	10/50	269
248.16972	10/50	137
248.16974	10/50	137
248.16975	10/50	137
248.16976	10/50	137
248.16977	10/50	137
248.1697RV	10/50	139
248.1698	10/50	137
248.3290	10/50	137
248.3291	10/50	137
248.3292	10/40	137
248.3293	10/50	137
248.3293.K	10/50	269

Indice progressivo

248		
codice	pezzi	pag.
248.32932	10/50	137
248.32933	10/50	137
248.32934	10/50	137
248.32936	10/50	137
248.32938	10/50	137
248.3294	10/50	137
248.3295	10/40	137
248.3296	10/50	137
248.3296.K	10/50	269
248.32961	10/50	137
248.32962	10/50	137
248.32964	10/50	137
248.32965	10/50	137
248.32966	10/50	137
248.32967	10/50	137
248.3296RV	10/50	139
248.3297	10/40	137
248.3297-7	10	299
248.3297.K	10/40	269
248.32972	10/40	137
248.32974	10/40	137
248.32975	10/40	137
248.32976	10/40	137
248.32977	10/40	137
248.3297RV	10/40	139
248.3298	10/50	137
248.6390	10	138
248.6391	10	138
248.6392	10	138
248.6393	10	138
248.63932	10	138
248.63933	10	138
248.63934	10	138
248.63936	10	138
248.63938	10	138
248.6394	10	138
248.6395	10	138
248.6396	10	138
248.63961	10	138
248.63962	10	138
248.63964	10	138
248.63965	10	138
248.63966	10	138
248.63967	10	138
248.6397	10	138
248.6397.K	10	270
248.63972	10	138
248.63974	10	138
248.63975	10	138
248.63976	10	138
248.63977	10	138
248.6398	10	138

299		
codice	pezzi	pag.
299.1600-00	1/10	549
299.1600-01	1/10	549
299.1686-16	1/10	550
299.1693-00	1/10	549
299.1693-01	1/10	549
299.1693-02	1/10	550

299		
codice	pezzi	pag.
299.1693-04	1/10	550
299.1693-06	1/10	550
299.1693-10	1/10	550
299.1693-16	1/10	550
299.1696-02	1/10	550
299.1696-04	1/10	550
299.1696-06	1/10	550
299.1696-10	1/10	550
299.1696-16	1/10	550

313		
codice	pezzi	pag.
313.1640	10/50	146
313.1640.TR	10/50	149
313.1640H	10/50	150
313.1640P	10/50	147
313.1640P.TR	10/50	149
313.1641	10/50	146
313.1642	10/50	146
313.1643	10/50	146
313.1643.K	10/50	262
313.1643.TR	10/50	149
313.16432	10/50	146
313.16433	10/50	146
313.16434	10/50	146
313.16436	10/50	146
313.16438	10/50	146
313.1643H	10/50	150
313.1643H.K	10/50	263
313.1643P	10/50	147
313.1643P.K	10/50	262
313.1643P.TR	10/50	149
313.1644	10/50	146
313.1644H	10/50	150
313.1644P	10/50	147
313.1645	10/50	146
313.1645.K	10/50	262
313.1646	10/50	146
313.1646.K	10/50	262
313.16461	10/50	146
313.16462	10/50	146
313.16464	10/50	146
313.16465	10/50	146
313.16466	10/50	146
313.16467	10/50	146
313.1646H	10/50	150
313.1646H.K	10/50	263
313.1646P	10/50	147
313.1646P.K	10/50	262
313.1647	10/50	146
313.1647-7	10	299
313.1647.K	10/50	262
313.16472	10/50	146
313.16474	10/50	146
313.16475	10/50	146
313.16476	10/50	146
313.16477	10/50	146
313.1647H	10/50	150
313.1647H.K	10/50	263
313.1647P	10/50	147
313.1647P.K	10/50	262

313		
codice	pezzi	pag.
313.1648	10/50	146
313.1648H	10/50	150
313.1648P	10/50	147
313.3240	10/40	146
313.3240F	10/40	147
313.3241	10/40	146
313.3242	10/40	146
313.3243	10/40	146
313.3243.K	10/40	262
313.32432	10/40	146
313.32433	10/40	146
313.32434	10/40	146
313.32436	10/40	146
313.32438	10/40	146
313.3243F	10/40	147
313.3243F.K	10/40	263
313.3244	10/40	146
313.3244F	10/40	147
313.3245	10/40	146
313.3245.K	10/40	262
313.3246	10/40	146
313.3246.K	10/40	262
313.32461	10/40	146
313.32462	10/40	146
313.32464	10/40	146
313.32465	10/40	146
313.32466	10/40	146
313.32467	10/40	146
313.3246F	10/40	147
313.3246F.K	10/40	263
313.3247	10/40	146
313.3247-7	10	299
313.3247.K	10/40	262
313.32472	10/40	146
313.32474	10/40	146
313.32475	10/40	146
313.32476	10/40	146
313.32477	10/40	146
313.3247F	10/40	147
313.3247F.K	10/40	263
313.3248	10/40	146
313.3248F	10/40	147
313.6340	6/24	148
313.6341	6/24	148
313.6342	6/24	148
313.6343	6/24	148
313.63432	6/24	148
313.63433	6/24	148
313.63434	6/24	148
313.63436	6/24	148
313.63438	6/24	148
313.6344	6/24	148
313.6345	6/24	148
313.6346	6/24	148
313.63461	6/24	148
313.63462	6/24	148
313.63464	6/24	148
313.63465	6/24	148
313.63466	6/24	148
313.63467	6/24	148
313.6347	6/24	148
313.63472	6/24	148

313		
codice	pezzi	pag.
313.63474	6/24	148
313.63475	6/24	148
313.63476	6/24	148
313.63477	6/24	148
313.6348	6/24	148

314		
codice	pezzi	pag.
314.1640	40	151
314.1643	40	151
314.1646	30	151
314.1647	25	151
314.3240	20	151
314.3243	20	151
314.3246	20	151
314.3247	15	151

315		
codice	pezzi	pag.
315.812543		278
315.812546		278
315.812547		278
315.86343		278
315.86346		278
315.86347		278

316		
codice	pezzi	pag.
316.81643	5	278
316.81646		278
316.81647	5	278
316.83243	5	278
316.83246		278
316.83247	5	278

318		
codice	pezzi	pag.
318.12540	8	154
318.12541	8	154
318.12542	8	154
318.12543	8	154
318.12543.K	8	272
318.12543.KX	8	157
318.125432	8	154
318.125433	8	154
318.125434	8	154
318.125436	8	154
318.125438	8	154
318.12544	8	154
318.12545	8	154
318.12546	8	154
318.12546.K	8	272
318.12546.KX	8	157
318.125461	8	154
318.125462	8	154
318.125464	8	154
318.125465	8	154
318.125466	8	154

● = IMQ o altri marchi di qualità ✔ = prodotto nuovo ✦ = prodotto su commessa

318			
	codice	pezzi	pag.
●	318.125467	8	154
●	318.12547	8	154
● ✦	318.12547.K	8	272
● ✦	318.12547.KX	8	157
●	318.125472	8	154
●	318.125474	8	154
●	318.125475	8	154
●	318.125476	8	154
●	318.125477	8	154
● ✦	318.12548	8	154
●	318.1640	10/40	152
● ✦	318.1640.TR	10/40	155
● ✦	318.1640H	10/40	156
●	318.1640P	10/40	153
● ✦	318.1640P.TR	10/40	155
●	318.1641	10/40	152
●	318.1642	10/40	152
●	318.1643	10/40	152
●	318.1643.K	10/40	270
● ✦	318.1643.KX	10/40	157
●	318.1643.TR	10/40	155
●	318.16432	10/40	152
●	318.16433	10/40	152
●	318.16434	10/40	152
●	318.16436	10/40	152
●	318.16438	10/40	152
●	318.1643H	10/40	156
●	318.1643H.K	10/40	272
●	318.1643P	10/40	153
●	318.1643P.K	10/40	271
●	318.1643P.TR	10/40	155
● ✦	318.1644	10/40	152
● ✦	318.1644H	10/40	156
● ✦	318.1644P	10/40	153
●	318.1645	10/40	152
●	318.1646	10/40	152
● ✦	318.1646.K	10/40	270
● ✦	318.1646.KX	10/40	157
●	318.16461	10/40	152
●	318.16462	10/40	152
●	318.16464	10/40	152
●	318.16465	10/40	152
●	318.16466	10/40	152
●	318.16467	10/40	152
●	318.1646H	10/40	156
● ✦	318.1646H.K	10/40	272
●	318.1646P	10/40	153
● ✦	318.1646P.K	10/40	271
●	318.1647	10/40	152
● ✔	318.1647-7	10	299
●	318.1647.K	10/40	270
● ✦	318.1647.KX	10/40	157
●	318.16472	10/40	152
●	318.16474	10/40	152
●	318.16475	10/40	152
●	318.16476	10/40	152
●	318.16477	10/40	152
●	318.1647H	10/40	156
● ✦	318.1647H.K	10/40	272
●	318.1647P	10/40	153
● ✦	318.1647P.K	10/40	271
● ✦	318.1648	10/40	152

318			
	codice	pezzi	pag.
● ✦	318.1648H	10/40	156
● ✦	318.1648P	10/40	153
●	318.3240	10/40	152
●	318.3240F	10/40	153
●	318.3241	10/40	152
●	318.3242	10/40	152
●	318.3243	10/40	152
● ✦	318.3243.K	10/40	270
● ✦	318.3243.KX	10/40	157
●	318.32432	10/40	152
●	318.32433	10/40	152
●	318.32434	10/40	152
●	318.32436	10/40	152
●	318.32438	10/40	152
●	318.3243F	10/40	153
●	318.3243F.K	10/40	271
● ✦	318.3244	10/40	152
●	318.3244F	10/40	153
●	318.3245	10/40	152
●	318.3246	10/40	152
● ✦	318.3246.K	10/40	270
● ✦	318.3246.KX	10/40	157
●	318.32461	10/40	152
●	318.32462	10/40	152
●	318.32464	10/40	152
●	318.32464.KX	12	157
●	318.32464F	10/40	153
●	318.32465	10/40	152
●	318.32466	10/40	152
●	318.32467	10/40	152
●	318.3246F	10/40	153
●	318.3246F.K	10/40	271
●	318.3247	10/40	152
● ✔	318.3247-7	10	299
●	318.3247.K	10/40	270
● ✦	318.3247.KX	10/40	157
●	318.32472	10/40	152
●	318.32474	10/40	152
●	318.32475	10/40	152
●	318.32476	10/40	152
●	318.32477	10/40	152
●	318.3247F	10/40	153
●	318.3247F.K	10/40	271
● ✦	318.3248	10/40	152
●	318.3248F	10/40	153
● ✦	318.6340	6/24	154
●	318.6341	6/24	154
●	318.6342	6/24	154
●	318.6343	6/24	154
●	318.6343.K	6/24	272
● ✦	318.6343.KX	6/24	157
●	318.63432	6/24	154
●	318.63433	6/24	154
●	318.63434	6/24	154
●	318.63436	6/24	154
●	318.63438	6/24	154
● ✦	318.6344	6/24	154
●	318.6346	6/24	154
●	318.6346.K	6/24	272
● ✦	318.6346.KX	6/24	157
●	318.63461	6/24	154
●	318.63462	6/24	154

318			
	codice	pezzi	pag.
●	318.63464	6/24	154
●	318.63465	6/24	154
●	318.63466	6/24	154
●	318.63467	6/24	154
●	318.6347	6/24	154
●	318.6347.K	6/24	272
● ✦	318.6347.KX	6/24	157
●	318.63472	6/24	154
●	318.63474	6/24	154
●	318.63475	6/24	154
●	318.63476	6/24	154
●	318.63477	6/24	154
● ✦	318.6348	6/24	154

321			
	codice	pezzi	pag.
● ✦	321.1640	10/100	151
●	321.1643	10/100	151
● ✦	321.1646	10/100	151
● ✦	321.1647	10/100	151
● ✦	321.3240	10/50	151
● ✦	321.3243	10/50	151
● ✦	321.3246	10/50	151
● ✦	321.3247	10/50	151

326			
	codice	pezzi	pag.
● ✦	326.1640	10/100	158
●	326.1643	10/100	158
● ✦	326.1646	10/100	158
● ✦	326.1647	10/50	158
● ✦	326.3240	10/40	158
● ✦	326.3243	10/40	158
● ✦	326.3246	10/40	158
● ✦	326.32464	10/40	158
● ✦	326.3247	10/40	158

330			
	codice	pezzi	pag.
●	330.1605	10/100	255
●	330.1606	10/100	255
● ✦	330.16060	10/100	255
● ✦	330.16062	10/100	255
● ✦	330.16064	10/100	255
● ✦	330.16065	10/100	255
● ✦	330.1607	10/100	255
●	330.1608	10/100	255
● ✦	330.16080	10/100	255
● ✦	330.16082	10/100	255
● ✦	330.16084	10/100	255
● ✦	330.16085	10/100	255
●	330.1609	10/100	255
●	330.3205	10/100	255
●	330.3206	10/100	255
● ✦	330.32060	10/100	255
● ✦	330.32062	10/100	255
● ✦	330.32064	10/100	255
● ✦	330.32065	10/100	255
● ✦	330.3207	10/100	255

330			
	codice	pezzi	pag.
● ✦	330.3208	10/100	255
●	330.32080	10/100	255
● ✦	330.32082	10/100	255
● ✦	330.32084	10/100	255
● ✦	330.32085	10/100	255
● ✦	330.3209	10/100	255

335			
	codice	pezzi	pag.
●	335.1605	10/100	255
●	335.1606	10/100	255
● ✦	335.16060	10/100	255
● ✦	335.16062	10/100	255
● ✦	335.16064	10/100	255
● ✦	335.16065	10/100	255
● ✦	335.1607	10/100	255
● ✦	335.1608	10/100	255
● ✦	335.16080	10/100	255
● ✦	335.16082	10/100	255
● ✦	335.16084	10/100	255
● ✦	335.16085	10/100	255
● ✦	335.1609	10/100	255
● ✦	335.3205	10/50	255
● ✦	335.3206	10/50	255
● ✦	335.32060	10/50	255
● ✦	335.32062	10/50	255
● ✦	335.32064	10/50	255
● ✦	335.32065	10/50	255
● ✦	335.3207	10/50	255
● ✦	335.3208	10/50	255
● ✦	335.32080	10/50	255
● ✦	335.32082	10/50	255
● ✦	335.32084	10/50	255
● ✦	335.32085	10/50	255
● ✦	335.3209	10/50	255

400			
	codice	pezzi	pag.
● ✦	400.1670	6	196
● ✦	400.1672	6	196
● ✦	400.1674	6	196
● ✦	400.1675	6	196
● ✦	400.1678	6	196
● ✦	400.1679	6	196
●	400.1683	6	196
● ✦	400.16832	6	196
● ✦	400.16833	6	196
● ✦	400.16834	6	196
● ✦	400.16836	6	196
● ✦	400.16838	6	196
●	400.1686	6	196
● ✦	400.16861	6	196
● ✦	400.16862	6	196
● ✦	400.16864	6	196
● ✦	400.16865	6	196
● ✦	400.16866	6	196
● ✦	400.16867	6	196
●	400.1687	6	196
● ✦	400.16872	6	196
● ✦	400.16874	6	196

Indice progressivo

400		
codice	pezzi	pag.
400.16875	6	196
400.16876	6	196
400.16877	6	196
400.2416	6	204
400.2420	6	204
400.2421	6	204
400.2620	6	204
400.2621	6	204
400.3270	6	196
400.3272	6	196
400.3274	6	196
400.3275	6	196
400.3278	6	196
400.3279	6	196
400.3283	6	196
400.32832	6	196
400.32833	6	196
400.32834	6	196
400.32836	6	196
400.32838	6	196
400.3286	6	196
400.32861	6	196
400.32862	6	196
400.32864	6	196
400.32865	6	196
400.32866	6	196
400.32867	6	196
400.3287	6	196
400.32872	6	196
400.32874	6	196
400.32875	6	196
400.32876	6	196
400.32877	6	196

401		
codice	pezzi	pag.
401.1670	6	200
401.1672	6	200
401.1674	6	200
401.1675	6	200
401.1678	6	200
401.1679	6	200
401.1683	6	200
401.16832	6	200
401.16833	6	200
401.16834	6	200
401.16836	6	200
401.16838	6	200
401.1686	6	200
401.16861	6	200
401.16862	6	200
401.16864	6	200
401.16865	6	200
401.16866	6	200
401.16867	6	200
401.1687	6	200
401.16872	6	200
401.16874	6	200
401.16875	6	200
401.16876	6	200
401.16877	6	200

401		
codice	pezzi	pag.
401.3270	6	200
401.3272	6	200
401.3274	6	200
401.3275	6	200
401.3278	6	200
401.3279	6	200
401.3283	6	200
401.3286	6	200
401.3287	6	200

402		
codice	pezzi	pag.
402.1670	6	231
402.1670-F	6	233
402.1672		231
402.1672-F		233
402.1674	6	231
402.1674-F	6	233
402.1675		231
402.1675-F	6	233
402.1678		231
402.1678-F		233
402.1679		231
402.1679-F		233
402.1683	6	231
402.1683-F	6	233
402.16832		231
402.16832-F		233
402.16833	6	231
402.16833-F		233
402.16836		231
402.16836-F		233
402.1686	6	231
402.1686-F	6	233
402.16861		231
402.16861-F		233
402.16862		231
402.16862-F		233
402.16864		231
402.16864-F		233
402.16865		231
402.16865-F		233
402.16866	6	231
402.16866-F		233
402.16867	6	231
402.16867-F	6	233
402.1687	6	231
402.1687-F	6	233
402.16872		231
402.16872-F		233
402.16874		231
402.16874-F		233
402.16875		231
402.16875-F		233
402.16876		231
402.16876-F		233
402.16877		231
402.16877-F		233
402.3270		231
402.3270-F		233
402.3272		231

402		
codice	pezzi	pag.
402.3272-F		233
402.3274	6	231
402.3274-F		233
402.3275		231
402.3275-F	6	233
402.3278		231
402.3278-F		233
402.3279		231
402.3279-F		233
402.3283	6	231
402.3283-F	6	233
402.32832		231
402.32832-F		233
402.32833		231
402.32833-F		233
402.32836		231
402.32836-F		233
402.3286	6	231
402.3286-F	6	233
402.32861		231
402.32861-F		233
402.32862	6	231
402.32862-F		233
402.32864	6	231
402.32864-F	6	233
402.32865	6	231
402.32865-F	6	233
402.32866	6	231
402.32866-F		233
402.32867		231
402.32867-F		233
402.3287	6	231
402.3287-F	6	233
402.32872		231
402.32872-F		233
402.32874		231
402.32874-F	6	233
402.32875		231
402.32875-F	6	233
402.32876		231
402.32876-F		233
402.32877		231
402.32877-F		233
402.6370		231
402.6370-F		233
402.6372		231
402.6372-F		233
402.6374		231
402.6374-F		233
402.6375		231
402.6375-F		233
402.6378		231
402.6378-F		233
402.6379		231
402.6379-F		233
402.6383		231
402.6383-F		233
402.63832		231
402.63832-F		233
402.63833		231
402.63833-F		233
402.63836		231

402		
codice	pezzi	pag.
402.63836-F		233
402.6386		231
402.6386-F		233
402.63861		231
402.63861-F		233
402.63862		231
402.63862-F		233
402.63864		231
402.63864-F		233
402.63865		231
402.63865-F		233
402.63866		231
402.63866-F		233
402.63867		231
402.63867-F		233
402.6387		231
402.6387-F		233
402.63872		231
402.63872-F		233
402.63874		231
402.63874-F		233
402.63875		231
402.63875-F		233
402.63876		231
402.63876-F		233
402.63877		231
402.63877-F		233

403		
codice	pezzi	pag.
403.1670	6	232
403.1670-F		234
403.1670-M	6	235
403.1672		232
403.1672-F		234
403.1672-M	6	235
403.1674	6	232
403.1674-F		234
403.1674-M	6	235
403.1675		232
403.1675-F		234
403.1675-M	6	235
403.1678		232
403.1678-F	6	234
403.1678-M	6	235
403.1679		232
403.1679-F		234
403.1679-M	6	235
403.1683	6	232
403.1683-F	6	234
403.1683-M	6	235
403.16832		232
403.16832-F		234
403.16833		232
403.16833-F		234
403.16836		232
403.16836-F		234
403.1686	6	232
403.1686-F	6	234
403.1686-M	6	235
403.16861		232

● = IMQ o altri marchi di qualità ✔ = prodotto nuovo ✦ = prodotto su commessa

403			
	codice	pezzi	pag.
● ✦	403.16861-F		234
● ✦	403.16862		232
● ✦	403.16862-F		234
● ✦	403.16864		232
● ✦	403.16864-F		234
✦	403.16864-M		235
● ✦	403.16865		232
● ✦	403.16865-F		234
✦	403.16865-M		235
● ✦	403.16866		232
● ✦	403.16866-F		234
● ✦	403.16867		232
● ✦	403.16867-F		234
●	403.1687	6	232
●	403.1687-F	6	234
	403.1687-M	6	235
● ✦	403.16872		232
● ✦	403.16872-F		234
● ✦	403.16874		232
● ✦	403.16874-F		234
✦	403.16874-M		235
● ✦	403.16875		232
● ✦	403.16875-F		234
✦	403.16875-M		235
● ✦	403.16876		232
● ✦	403.16876-F		234
● ✦	403.16877		232
● ✦	403.16877-F		234
● ✦	403.2416	6	240
● ✦	403.2420	6	240
● ✦	403.2421	6	240
● ✦	403.2620	6	240
● ✦	403.2621	6	240
● ✦	403.3270	6	232
● ✦	403.3270-F	6	234
● ✦	403.3270-M	6	235
● ✦	403.3272		232
● ✦	403.3272-F		234
● ✦	403.3272-M	6	235
● ✦	403.3274		232
● ✦	403.3274-F		234
● ✦	403.3274-M	6	235
● ✦	403.3275		232
● ✦	403.3275-F		234
● ✦	403.3275-M	6	235
● ✦	403.3278		232
● ✦	403.3278-F		234
● ✦	403.3278-M	6	235
● ✦	403.3279		232
● ✦	403.3279-F		234
● ✦	403.3279-M	6	235
●	403.3283	6	232
●	403.3283-F	6	234
● ✦	403.3283-M	6	235
● ✦	403.32832		232
● ✦	403.32832-F		234
● ✦	403.32833		232
● ✦	403.32833-F		234
● ✦	403.32836		232
● ✦	403.32836-F		234
●	403.3286	6	232
●	403.3286-F	6	234

403			
	codice	pezzi	pag.
✦	403.3286-M	6	235
● ✦	403.32861		232
● ✦	403.32861-F		234
● ✦	403.32862		232
● ✦	403.32862-F		234
● ✦	403.32864	6	232
● ✦	403.32864-F		234
✦	403.32864-M		235
● ✦	403.32865		232
● ✦	403.32865-F		234
✦	403.32865-M		235
● ✦	403.32866		232
● ✦	403.32866-F		234
● ✦	403.32867		232
● ✦	403.32867-F		234
●	403.3287	6	232
●	403.3287-F	6	234
● ✦	403.3287-M	6	235
● ✦	403.32872		232
● ✦	403.32872-F		234
● ✦	403.32874		232
● ✦	403.32874-F	6	234
✦	403.32874-M		235
● ✦	403.32875		232
● ✦	403.32875-F		234
✦	403.32875-M		235
● ✦	403.32876		232
● ✦	403.32876-F		234
● ✦	403.32877		232
● ✦	403.32877-F		234
● ✦	403.6370		232
● ✦	403.6370-F		234
● ✦	403.6370-M		235
● ✦	403.6372		232
● ✦	403.6372-F		234
● ✦	403.6372-M		235
● ✦	403.6374		232
● ✦	403.6374-F		234
● ✦	403.6374-M		235
● ✦	403.6375		232
● ✦	403.6375-F		234
● ✦	403.6375-M		235
● ✦	403.6378		232
● ✦	403.6378-F		234
● ✦	403.6378-M		235
● ✦	403.6379		232
● ✦	403.6379-F		234
● ✦	403.6379-M		235
●	403.6383		232
●	403.6383-F		234
● ✦	403.6383-M		235
● ✦	403.63832		232
● ✦	403.63832-F		234
● ✦	403.63833		232
● ✦	403.63833-F		234
● ✦	403.63836		232
● ✦	403.63836-F		234
●	403.6386		232
●	403.6386-F		234
● ✦	403.6386-M		235
● ✦	403.63861		232
● ✦	403.63861-F		234

403			
	codice	pezzi	pag.
● ✦	403.63862		232
● ✦	403.63862-F		234
● ✦	403.63864		232
● ✦	403.63864-F		234
✦	403.63864-M		235
● ✦	403.63865		232
● ✦	403.63865-F		234
✦	403.63865-M		235
● ✦	403.63866		232
● ✦	403.63866-F		234
● ✦	403.63867		232
● ✦	403.63867-F		234
●	403.6387		232
●	403.6387-F		234
● ✦	403.6387-M		235
● ✦	403.63872		232
● ✦	403.63872-F		234
● ✦	403.63874		232
● ✦	403.63874-F		234
✦	403.63874-M		235
● ✦	403.63875		232
● ✦	403.63875-F		234
✦	403.63875-M		235
● ✦	403.63876		232
● ✦	403.63876-F		234
● ✦	403.63877		232
● ✦	403.63877-F		234
● ✔	403.AMR1683		248
● ✔	403.AMR1683-F		249
● ✔	403.AMR1683-M		250
● ✔	403.AMR1686		248
● ✔	403.AMR1686-F		249
● ✔	403.AMR1686-M		250
● ✔	403.AMR1687		248
● ✔	403.AMR1687-F		249
● ✔	403.AMR1687-M		250
● ✔	403.AMR3283		248
● ✔	403.AMR3283-F		249
● ✔	403.AMR3283-M		250
● ✔	403.AMR3286		248
● ✔	403.AMR3286-F		249
● ✔	403.AMR3286-M		250
● ✔	403.AMR32864		248
● ✔	403.AMR32864-F		249
● ✔	403.AMR32864-M		250
● ✔	403.AMR3287		248
● ✔	403.AMR3287-F		249
● ✔	403.AMR3287-M		250
● ✔	403.AMR6383		248
● ✔	403.AMR6383-F		249
● ✔	403.AMR6383-M		250
● ✔	403.AMR6386		248
● ✔	403.AMR6386-F		249
● ✔	403.AMR6386-M		250
● ✔	403.AMR6387		248
● ✔	403.AMR6387-F		249
● ✔	403.AMR6387-M		250

405			
	codice	pezzi	pag.
● ✦	405.1670	6	197

405			
	codice	pezzi	pag.
● ✦	405.1672	6	197
● ✦	405.1674	6	197
● ✦	405.1675	6	197
● ✦	405.1678	6	197
● ✦	405.1679	6	197
●	405.1683	6	197
● ✦	405.16832	6	197
● ✦	405.16833	6	197
● ✦	405.16834	6	197
● ✦	405.16836	6	197
● ✦	405.16838	6	197
●	405.1686	6	197
● ✦	405.16861	6	197
● ✦	405.16862	6	197
● ✦	405.16864	6	197
● ✦	405.16865	6	197
● ✦	405.16866	6	197
● ✦	405.16867	6	197
●	405.1687	6	197
● ✦	405.16872	6	197
● ✦	405.16874	6	197
● ✦	405.16875	6	197
● ✦	405.16876	6	197
● ✦	405.16877	6	197
●	405.2416	6	204
●	405.2420	6	204
● ✦	405.2421	6	204
● ✦	405.2620	6	204
● ✦	405.2621	6	204
● ✦	405.3270	6	197
● ✦	405.3272	6	197
● ✦	405.3274	6	197
● ✦	405.3275	6	197
● ✦	405.3278	6	197
● ✦	405.3279	6	197
●	405.3283	6	197
● ✦	405.32832	6	197
● ✦	405.32833	6	197
● ✦	405.32834	6	197
● ✦	405.32836	6	197
● ✦	405.32838	6	197
●	405.3286	6	197
● ✦	405.32861	6	197
● ✦	405.32862	6	197
● ✦	405.32864	6	197
● ✦	405.32865	6	197
● ✦	405.32866	6	197
● ✦	405.32867	6	197
●	405.3287	6	197
● ✦	405.32872	6	197
● ✦	405.32874	6	197
● ✦	405.32875	6	197
● ✦	405.32876	6	197
● ✦	405.32877	6	197
● ✦	405.6370	1/6	197
●	405.6372	1/6	197
● ✦	405.6374	1/6	197
● ✦	405.6375	1/6	197
● ✦	405.6378	1/6	197
● ✦	405.6379	1/6	197
●	405.6383	1/6	197
● ✦	405.63833	1/6	197

● = IMQ o altri marchi di qualità ✔ = prodotto nuovo ✦ = prodotto su commessa

Indice progressivo

405		
codice	pezzi	pag.
405.63836	1/6	197
405.6386	1/6	197
405.63865	6	197
405.63866	1/6	197
405.63867	1/6	197
405.6387	1/6	197
405.63875	6	197
405.63876	1/6	197
405.63877	6	197

406		
codice	pezzi	pag.
406.1670	6	201
406.1672	6	201
406.1674	6	201
406.1675	6	201
406.1678	6	201
406.1679	6	201
406.1683	6	201
406.16832	6	201
406.16833	6	201
406.16834	6	201
406.16836	6	201
406.16838	6	201
406.1686	6	201
406.16861	6	201
406.16862	6	201
406.16864	6	201
406.16865	6	201
406.16866	6	201
406.16867	6	201
406.1687	6	201
406.16872	6	201
406.16874	6	201
406.16875	6	201
406.16876	6	201
406.16877	6	201
406.3270	6	201
406.3272	6	201
406.3274	6	201
406.3275	6	201
406.3278	6	201
406.3279	6	201
406.3283	6	201
406.3286	6	201
406.3287	6	201

409		
codice	pezzi	pag.
409.0400	6	207
409.0403	6	206
409.0404	6	206
409.0405	6	206
409.0407	6	206
409.0411	6	206
409.0417	6	206
409.0421	6	206
409.0424	6	206
409.1403	6	206
409.1404	6	206

409		
codice	pezzi	pag.
409.1405	6	206
409.1407	6	206
409.1411	6	206
409.1417	6	206
409.1421	6	206
409.1424	6	206
409.2403	6	206
409.2404	6	206
409.2405	6	206
409.2407	6	206
409.2411	6	206
409.2417	6	206
409.2421	6	206
409.2424	6	206
409.3403	6	206
409.3404	6	206
409.3405	6	206
409.3407	6	206
409.3411	6	206
409.3417	6	206
409.3421	6	206
409.3424	6	206

413		
codice	pezzi	pag.
413.1660	10/100	159
413.1660F	10/100	161
413.1660H	10/100	162
413.1661	10/100	159
413.1662	10/100	159
413.1663	10/100	159
413.1663.K	10/100	264
413.16632	10/100	159
413.16633	10/100	159
413.16634	10/100	159
413.16636	10/100	159
413.16638	10/100	159
413.1663F	10/100	161
413.1663F.K	10/100	266
413.1663H	10/100	162
413.1663H.K	10/100	265
413.1664	10/100	159
413.1664F	10/100	161
413.1664H	10/100	162
413.1665	10/100	159
413.1666	10/100	159
413.1666.K	10/100	264
413.16661	10/100	159
413.16662	10/100	159
413.16664	10/100	159
413.16665	10/100	159
413.16666	10/100	159
413.16667	10/100	159
413.1666F	10/100	161
413.1666F.K	10/100	266
413.1666H	10/100	162
413.1666H.K	10/100	265
413.1667	10/100	159
✔ 413.1667-7	10	299
413.1667.K	10/100	264
413.16672	10/100	159

413		
codice	pezzi	pag.
413.16674	10/100	159
413.16675	10/100	159
413.16676	10/100	159
413.16677	10/100	159
413.1667F	10/100	161
413.1667F.K	10/100	266
413.1667H	10/100	162
413.1667H.K	10/100	265
413.1668	10/100	159
413.1668F	10/100	161
413.1668H	10/100	162
413.3260	10/50	159
413.3260F	10/50	161
413.3261	10/50	159
413.3262	10/50	159
413.3263	10/50	159
413.3263.K	10/50	264
413.32632	10/50	159
413.32633	10/50	159
413.32634	10/50	159
413.32636	10/50	159
413.32638	10/50	159
413.3263F	10/50	161
413.3263F.K	10/50	266
413.3264	10/50	159
413.3264F	10/50	161
413.3265	10/50	159
413.3266	10/50	159
413.3266.K	10/50	264
413.32661	10/50	159
413.32662	10/50	159
413.32664	10/50	159
413.32665	10/50	159
413.32666	10/50	159
413.32667	10/50	159
413.3266F	10/50	161
413.3266F.K	10/50	266
413.3267	10/50	159
✔ 413.3267-7	10	299
413.3267.K	10/50	264
413.32672	10/50	159
413.32674	10/50	159
413.32675	10/50	159
413.32676	10/50	159
413.32677	10/50	159
413.3267F	10/50	161
413.3267F.K	10/50	266
413.3268	10/50	159
413.3268F	10/50	161
413.6360		159
413.6361		159
413.6362	6/30	159
413.6363	6/30	159
413.63632		159
413.63633		159
413.63634		159
413.63636		159
413.63638		159
413.6364		159
413.6365		159
413.6366	6/30	159
413.63661		159

413		
codice	pezzi	pag.
413.63662		159
413.63664		159
413.63665		159
413.63666		159
413.63667		159
413.6367	6/30	159
413.63672		159
413.63674		159
413.63675		159
413.63676		159
413.63677		159
413.6368		159

418		
codice	pezzi	pag.
418.12560	1/10	166
418.12561	10	166
418.12562	10	166
418.12563	10	166
418.125632	1/10	166
418.125633	1/10	166
418.125634	1/10	166
418.125636	1/10	166
418.125638	1/10	166
418.12564	10	166
418.12565	10	166
418.12566	10	166
418.125661	1/10	166
418.125662	1/10	166
418.125664	1/10	166
418.125665	10	166
418.125666	10	166
418.125667	10	166
418.12567	10	166
418.125672	1/10	166
418.125674	1/10	166
418.125675	10	166
418.125676	1/10	166
418.125677	10	166
418.12568	1/10	166
418.1660	10/100	165
418.1660F	10/100	168
418.1660H	10/100	168
418.1661	10/100	165
418.1662	10/100	165
418.1663	10/100	165
418.1663.K	10/100	273
418.16632	10/100	165
418.16633	10/100	165
418.16634	10/100	165
418.16636	10/100	165
418.16638	10/100	165
418.1663F	10/100	168
418.1663F.K	10/100	274
418.1663H	10/100	168
418.1663H.K	10/100	274
418.1664	10/100	165
418.1664F	10/100	168
418.1664H	10/100	168
418.1665	10/100	165
418.1666	10/100	165

● = IMQ o altri marchi di qualità ✔ = prodotto nuovo ✦ = prodotto su commessa

418			
codice		pezzi	pag.
418.1666.K		10/100	273
418.16661		10/100	165
418.16662		10/100	165
418.16664		10/100	165
418.16665		10/100	165
418.16666		10/100	165
418.16667		10/100	165
418.1666F		10/100	168
418.1666F.K		10/100	274
418.1666H		10/100	168
418.1666H.K		10/100	274
418.1667		10/100	165
418.1667-7	✔	10	299
418.1667.K		10/100	273
418.16672		10/100	165
418.16674		10/100	165
418.16675		10/100	165
418.16676		10/100	165
418.16677		10/100	165
418.1667F		10/100	168
418.1667F.K		10/100	274
418.1667H		10/100	168
418.1667H.K		10/100	274
418.1668		10/100	165
418.1668F		10/100	168
418.1668H		10/100	168
418.3260		10/50	165
418.3260F		10/50	168
418.3261		10/50	165
418.3263		10/50	165
418.3263.K		10/50	273
418.32632		10/50	165
418.32633		10/50	165
418.32634		10/50	165
418.32636		10/50	165
418.32638		10/50	165
418.3263F		10/50	168
418.3263F.K		10/50	274
418.3264		10/50	165
418.3264F		10/50	168
418.3265		10/50	165
418.3266		10/50	165
418.3266.K		10/50	273
418.32661		10/50	165
418.32662		10/50	165
418.32664		10/50	165
418.32665		10/50	165
418.32666		10/50	165
418.32667		10/50	165
418.3266F		10/50	168
418.3266F.K		10/50	274
418.3267		10/50	165
418.3267-7	✔	10	299
418.3267.K		10/50	273
418.32672		10/50	165
418.32674		10/50	165
418.32675		10/50	165
418.32676		10/50	165
418.32677		10/50	165
418.3267F		10/50	168
418.3267F.K		10/50	274
418.3268		10/50	165

418			
codice		pezzi	pag.
418.3268F		10/50	168
418.6360	✦	6/30	166
418.6361	✦	6/30	166
418.6362	✦	6/30	166
418.6363		6/30	166
418.63632	✦	6/30	166
418.63633	✦	6/30	166
418.63634	✦	6/30	166
418.63636	✦	6/30	166
418.63638	✦	6/30	166
418.6364	✦	6/30	166
418.6365	✦	6/30	166
418.6366		6/30	166
418.63661	✦	6/30	166
418.63662	✦	6/30	166
418.63664	✦	6/30	166
418.63665	✦	6/30	166
418.63666	✦	6/30	166
418.63667	✦	6/30	166
418.6367		6/30	166
418.6367.K	✦	6/30	273
418.63672	✦	6/30	166
418.63674	✦	6/30	166
418.63675		6/30	166
418.63676	✦	6/30	166
418.63677	✦	6/30	166
418.6368	✦	6/30	166

422			
codice		pezzi	pag.
422.1660		10/100	164
422.1660/R	✦	10/100	164
422.1661	✦	10/100	164
422.1662	✦	10/100	164
422.1663		10/100	164
422.1663.K	✦	10/100	267
422.1663/R		10/100	164
422.1663/R.K	✦	10/100	266
422.16632	✦	10/100	164
422.16633	✦	10/100	164
422.16634	✦	10/100	164
422.16636	✦	10/100	164
422.16638	✦	10/100	164
422.1664	✦	10/100	164
422.1665	✦	10/100	164
422.1666		10/100	164
422.16661	✦	10/100	164
422.16662	✦	10/100	164
422.16664	✦	10/100	164
422.16665	✦	10/100	164
422.16666	✦	10/100	164
422.16667	✦	10/100	164
422.1667		10/100	164
422.16672	✦	10/100	164
422.16674	✦	10/100	164
422.16675	✦	10/100	164
422.16676	✦	10/100	164
422.16677	✦	10/100	164
422.1668	✦	10/100	164
422.1668/R	✦	10/100	164
422.3260		10/50	164

422			
codice		pezzi	pag.
422.3261	✦	10/50	164
422.3262	✦	10/50	164
422.3263		10/50	164
422.32632	✦	10/50	164
422.32633	✦	10/50	164
422.32634	✦	10/50	164
422.32636	✦	10/50	164
422.32638	✦	10/50	164
422.3264	✦	10/50	164
422.3265	✦	10/50	164
422.3266		10/50	164
422.32661	✦	10/50	164
422.32662	✦	10/50	164
422.32664	✦	10/50	164
422.32665	✦	10/50	164
422.32666	✦	10/50	164
422.32667	✦	10/50	164
422.3267		10/50	164
422.3267.K	✦	10/50	267
422.32672	✦	10/50	164
422.32674	✦	10/50	164
422.32675	✦	10/50	164
422.32676	✦	10/50	164
422.32677	✦	10/50	164
422.3268	✦	10/50	164

423			
codice		pezzi	pag.
423.6360	✦		160
423.6361	✦		160
423.6362	✦		160
423.6363	✦	6/30	160
423.63632	✦		160
423.63633	✦		160
423.63634	✦		160
423.63636	✦		160
423.63638	✦		160
423.6364	✦		160
423.6365	✦		160
423.6366	✦	6/30	160
423.63661	✦		160
423.63662	✦		160
423.63664	✦		160
423.63665	✦		160
423.63666	✦		160
423.63667	✦		160
423.6367	✦	6/30	160
423.63672	✦		160
423.63674	✦		160
423.63675	✦		160
423.63676	✦		160
423.63677	✦		160
423.6368	✦		160

427			
codice		pezzi	pag.
427.1660	✦	10/100	170
427.1661	✦	10/100	170
427.1662	✦	10/100	170
427.1663		10/100	170

427			
codice		pezzi	pag.
427.16632	✦	10/100	170
427.16633	✦	10/100	170
427.16634	✦	10/100	170
427.16636	✦	10/100	170
427.16638	✦	10/100	170
427.1664	✦	10/100	170
427.1665	✦	10/100	170
427.1666		10/100	170
427.16661	✦	10/100	170
427.16662	✦	10/100	170
427.16664	✦	10/100	170
427.16665	✦	10/100	170
427.16666	✦	10/100	170
427.16667	✦	10/100	170
427.1667		10/100	170
427.16672	✦	10/100	170
427.16674	✦	10/100	170
427.16675	✦	10/100	170
427.16676	✦	10/100	170
427.16677	✦	10/100	170
427.1668	✦	10/100	170
427.3260	✦	10/50	170
427.3261	✦	10/50	170
427.3262	✦	10/50	170
427.3263		10/50	170
427.32632	✦	10/50	170
427.32633	✦	10/50	170
427.32634	✦	10/50	170
427.32636	✦	10/50	170
427.32638	✦	10/50	170
427.3264	✦	10/50	170
427.3265	✦	10/50	170
427.3266		10/50	170
427.32661	✦	10/50	170
427.32662	✦	10/50	170
427.32664		10/50	170
427.32665	✦	10/50	170
427.32666	✦	10/50	170
427.32667	✦	10/50	170
427.3267		10/50	170
427.32672	✦	10/50	170
427.32674	✦	10/50	170
427.32675	✦	10/50	170
427.32676	✦	10/50	170
427.32677	✦	10/50	170
427.3268	✦	10/50	170
427.812563	✦		279
427.812566	✦		279
427.812567	✦		279
427.81663	✦	5	279
427.81666	✦		279
427.81667	✦	5	279
427.83263	✦	5	279
427.83266	✦		279
427.83267	✦	5	279
427.86363	✦		279
427.86366	✦		279
427.86367	✦		279

● = IMQ o altri marchi di qualità ✔ = prodotto nuovo ✦ = prodotto su commessa

Indice progressivo

428		
codice	pezzi	pag.
428.12560	10	167
428.12561	10	167
428.12562	1/10	167
428.12563	10	167
428.125632	1/10	167
428.125633	1/10	167
428.125634	1/10	167
428.125636	1/10	167
428.125638	1/10	167
428.12564	1/10	167
428.12565	1/10	167
428.12566	10	167
428.125661	1/10	167
428.125662	1/10	167
428.125664	1/10	167
428.125665	1/10	167
428.125666	1/10	167
428.125667	1/10	167
428.12567	10	167
428.125672	1/10	167
428.125674	1/10	167
428.125675	1/10	167
428.125676	1/10	167
428.125677	1/10	167
428.12568	1/10	167
428.6360	6/30	167
428.6361	6/30	167
428.6362	6/30	167
428.6363	6/30	167
428.63632	6/30	167
428.63633	6/30	167
428.63634	6/30	167
428.63636	6/30	167
428.63638	6/30	167
428.6364	6/30	167
428.6365	6/30	167
428.6366	6/30	167
428.63661	6/30	167
428.63662	6/30	167
428.63664	6/30	167
428.63665	6/30	167
428.63666	6/30	167
428.63667	6/30	167
428.6367	6/30	167
428.63672	6/30	167
428.63674	6/30	167
428.63675	6/30	167
428.63676	6/30	167
428.63677	6/30	167
428.6368	6/30	167

430		
codice	pezzi	pag.
430.1615	10/100	256
430.1615/R	10/100	256
430.1616	10/100	256
430.1616/R	10/100	256
430.16160	10/100	256
430.16160/R	10/100	256
430.16162	10/100	256
430.16162/R	10/100	256

430		
codice	pezzi	pag.
430.16164	10/100	256
430.16164/R	10/100	256
430.16165	10/100	256
430.16165/R	10/100	256
430.1617	10/100	256
430.1617/R	10/100	256
430.1618	10/100	256
430.1618/R	10/100	256
430.16180	10/100	256
430.16180/R	10/100	256
430.16182	10/100	256
430.16182/R	10/100	256
430.16184	10/100	256
430.16184/R	10/100	256
430.16185	10/100	256
430.16185/R	10/100	256
430.1619	10/100	256
430.1619/R	10/100	256
430.3215	10/100	256
430.3215/R	10/100	256
430.3216	10/100	256
430.3216/R	10/100	256
430.32160	10/100	256
430.32160/R	10/100	256
430.32162	10/100	256
430.32162/R	10/100	256
430.32164	10/100	256
430.32164/R	10/100	256
430.32165	10/100	256
430.32165/R	10/100	256
430.3217	10/100	256
430.3217/R	10/100	256
430.3218	10/100	256
430.3218/R	10/100	256
430.32180	10/100	256
430.32180/R	10/100	256
430.32182	10/100	256
430.32182/R	10/100	256
430.32184	10/100	256
430.32184/R	10/100	256
430.32185	10/100	256
430.32185/R	10/100	256
430.3219	10/100	256
430.3219/R	10/100	256

435		
codice	pezzi	pag.
435.1615	10/100	257
435.1615/R	10/100	257
435.1616	10/100	257
435.1616/R	10/100	257
435.16160	10/100	257
435.16160/R	10/100	257
435.16162	10/100	257
435.16162/R	10/100	257
435.16164	10/100	257
435.16164/R	10/100	257
435.16165	10/100	257
435.16165/R	10/100	257
435.1617	10/100	257
435.1617/R	10/100	257

435		
codice	pezzi	pag.
435.1618	10/100	257
435.1618/R	10/100	257
435.16180	10/100	257
435.16180/R	10/100	257
435.16182	10/100	257
435.16182/R	10/100	257
435.16184	10/100	257
435.16184/R	10/100	257
435.16185	10/100	257
435.16185/R	10/100	257
435.1619	10/100	257
435.1619/R	10/100	257
435.3215	10/100	257
435.3215/R	10/100	257
435.3216	10/100	257
435.3216/R	10/100	257
435.32160	10/100	257
435.32160/R	10/100	257
435.32162	10/100	257
435.32162/R	10/100	257
435.32164	10/100	257
435.32164/R	10/100	257
435.32165	10/100	257
435.32165/R	10/100	257
435.3217	10/100	257
435.3217/R	10/100	257
435.3218	10/100	257
435.3218/R	10/100	257
435.32180	10/100	257
435.32180/R	10/100	257
435.32182	10/100	257
435.32182/R	10/100	257
435.32184	10/100	257
435.32184/R	10/100	257
435.32185	10/100	257
435.32185/R	10/100	257
435.3219	10/100	257
435.3219/R	10/100	257

452		
codice	pezzi	pag.
452.1660	10/100	163
452.1661	10/60	163
452.1662	10/60	163
452.1663	10/100	163
452.16632		163
452.16633		163
452.16634		163
452.16636		163
452.16638		163
452.1664	10/60	163
452.1665	10/60	163
452.1666	10/60	163
452.16661	10/60	163
452.16662		163
452.16664		163
452.16665		163
452.16666		163
452.16667		163
452.1667	10/60	163
452.16672	10/60	163

452		
codice	pezzi	pag.
452.16674		163
452.16675		163
452.16676		163
452.16677		163
452.1668	10/100	163
452.3260	10/40	163
452.3261	10/40	163
452.3262	10/40	163
452.3263	10/40	163
452.32632		163
452.32633		163
452.32634	10/40	163
452.32636		163
452.32638		163
452.3264	10/40	163
452.3265	10/40	163
452.3266	10/40	163
452.32661		163
452.32662		163
452.32664	10/40	163
452.32665	10/40	163
452.32666		163
452.32667		163
452.3267	10/40	163
452.32672	10	163
452.32674	10	163
452.32675	10	163
452.32676	10	163
452.32677	10	163
452.3268	10/40	163

457		
codice	pezzi	pag.
457.1660	10/60	169
457.1661	10/50	169
457.1662	10/50	169
457.1663	10/60	169
457.16632		169
457.16633		169
457.16634		169
457.16636		169
457.16638		169
457.1664	10/50	169
457.1665	10/50	169
457.1666	10/50	169
457.16661	10/50	169
457.16662		169
457.16664		169
457.16665		169
457.16666	10/50	169
457.16667		169
457.1667	10/50	169
457.16672		169
457.16674	10/50	169
457.16675		169
457.16676		169
457.16677		169
457.1668	10/60	169
457.3260	10/40	169
457.3261	10/40	169
457.3262	10/40	169

● = IMQ o altri marchi di qualità ✔ = prodotto nuovo ✦ = prodotto su commessa

457		
codice	pezzi	pag.
457.3263	10/40	169
457.32632		169
457.32633		169
457.32634	10/40	169
457.32636	10/40	169
457.32638		169
457.3264	10/40	169
457.3265	10/40	169
457.3266	10/40	169
457.32661		169
457.32662		169
457.32664	10/40	169
457.32665		169
457.32666	10/40	169
457.32667		169
457.3267	10/40	169
457.32672	10	169
457.32674	10/40	169
457.32675	10/40	169
457.32676	10	169
457.32677	10/40	169
457.3268	10/40	169

499		
codice	pezzi	pag.
✔ 499.AMRSW-000		253
✔ 499.AMRSW-001		253
✔ 499.AMRSW-010		253
✔ 499.AMRSW-030		253
✔ 499.AMRSW-060		253
✔ 499.AMRSW-100		253
✔ 499.AMRSW-999		253

500		
codice	pezzi	pag.
500.1670	6	198
500.1672	6	198
500.1674	6	198
500.1675	6	198
500.1678	6	198
500.1679	6	198
500.1683	6	198
500.16832	6	198
500.16833	6	198
500.16834	6	198
500.16836	6	198
500.16838	6	198
500.1686	6	198
500.16861	6	198
500.16862	6	198
500.16864	6	198
500.16865	6	198
500.16866	6	198
500.16867	6	198
500.1687	6	198
500.16872	6	198
500.16874	6	198
500.16875	6	198
500.16876	6	198
500.16877	6	198

500		
codice	pezzi	pag.
500.2420	6	205
500.2421	6	205
500.2620	6	205
500.2621	6	205
500.3270	6	198
500.3272	6	198
500.3274	6	198
500.3275	6	198
500.3278	6	198
500.3279	6	198
500.3283	6	198
500.32832	6	198
500.32833	6	198
500.32834	6	198
500.32836	6	198
500.32838	6	198
500.3286	6	198
500.32861	6	198
500.32862	6	198
500.32864	6	198
500.32865	6	198
500.32866	6	198
500.32867	6	198
500.3287	6	198
500.32872	6	198
500.32874	6	198
500.32875	6	198
500.32876	6	198
500.32877	6	198

501		
codice	pezzi	pag.
501.1670	6	202
501.1672	6	202
501.1674	6	202
501.1675	6	202
501.1678	6	202
501.1679	6	202
501.1683	6	202
501.16832	6	202
501.16833	6	202
501.16834	6	202
501.16836	6	202
501.16838	6	202
501.1686	6	202
501.16861	6	202
501.16862	6	202
501.16864	6	202
501.16865	6	202
501.16866	6	202
501.16867	6	202
501.1687	6	202
501.16872	6	202
501.16874	6	202
501.16875	6	202
501.16876	6	202
501.16877	6	202
✔ 501.3270		202
✔ 501.3272		202
✔ 501.3274		202
✔ 501.3275		202

501		
codice	pezzi	pag.
✔ 501.3278		202
✔ 501.3279		202
✔ 501.3283		202
✔ 501.3286		202
✔ 501.3287		202

503		
codice	pezzi	pag.
503.12583		236
503.12583-F		237
503.12583-FS		237
503.12583-M		238
503.12583-RM		238
503.12583-T		239
✔ 503.125834-F		237
503.12586		236
503.12586-F		237
503.12586-FS		237
503.12586-M		238
503.12586-RM		238
503.12586-T		239
503.125865		236
503.12587		236
503.12587-F		237
503.12587-FS		237
503.12587-M		238
503.12587-RM		238
503.12587-T		239
✔ 503.AMR12583		251
✔ 503.AMR12583-F		251
✔ 503.AMR12583-M		251
✔ 503.AMR12586		251
✔ 503.AMR12586-F		251
✔ 503.AMR12586-M		251
✔ 503.AMR12587		251
✔ 503.AMR12587-F		251
✔ 503.AMR12587-M		251

505		
codice	pezzi	pag.
505.1670	6	199
505.1672	6	199
505.1674	6	199
505.1675	6	199
505.1678	6	199
505.1679	6	199
505.1683	6	199
505.16832	6	199
505.16833	6	199
505.16834	6	199
505.16836	6	199
505.16838	6	199
505.1686	6	199
505.16861	6	199
505.16862	6	199
505.16864	6	199
505.16865	6	199
505.16866	6	199
505.16867	6	199
505.1687	6	199

505		
codice	pezzi	pag.
505.16872	6	199
505.16874	6	199
505.16875	6	199
505.16876	6	199
505.16877	6	199
505.2420	6	205
505.2421	6	205
505.2620	6	205
505.2621	6	205
505.3270	6	199
505.3272	6	199
505.3274	6	199
505.3275	6	199
505.3278	6	199
505.3279	6	199
505.3283	6	199
505.32832	6	199
505.32833	6	199
505.32834	6	199
505.32836	6	199
505.32838	6	199
505.3286	6	199
505.32861	6	199
505.32862	6	199
505.32864	6	199
505.32865	6	199
505.32866	6	199
505.32867	6	199
505.3287	6	199
505.32872	6	199
505.32874	6	199
505.32875	6	199
505.32876	6	199
505.32877	6	199
✔ 505.6370		199
✔ 505.6372		199
✔ 505.6374		199
✔ 505.6375		199
✔ 505.6378		199
✔ 505.6379		199
✔ 505.6383	6	199
✔ 505.63833		199
✔ 505.63834		199
✔ 505.63836		199
✔ 505.6386	6	199
✔ 505.63865		199
✔ 505.63866		199
✔ 505.63867		199
✔ 505.6387	6	199
✔ 505.63875		199
✔ 505.63876		199
✔ 505.63877		199

506		
codice	pezzi	pag.
506.1670	6	203
506.1672	6	203
506.1674	6	203
506.1675	6	203
506.1678	6	203
506.1679	6	203

Indice progressivo

506		
codice	pezzi	pag.
506.1683	6	203
506.16832	6	203
506.16833	6	203
506.16834	6	203
506.16836	6	203
506.16838	6	203
506.1686	6	203
506.16861	6	203
506.16862	6	203
506.16864	6	203
506.16865	6	203
506.16866	6	203
506.16867	6	203
506.1687	6	203
506.16872	6	203
506.16874	6	203
506.16875	6	203
506.16876	6	203
506.16877	6	203
506.3270	6	203
506.3272	6	203
506.3274	6	203
506.3275	6	203
506.3278	6	203
506.3279	6	203
506.3283	6	203
506.3286	6	203
506.3287	6	203

512		
codice	pezzi	pag.
512.1650	10/50	177
512.1651	10/50	177
512.1652	10/50	177
512.1653	10/50	177
512.1654	10/50	177
512.1655	10/50	177
512.1656	10/50	177
512.1657	10/50	177
512.1657-7	10	299
512.1658	10/50	177
512.3250	10/40	177
512.3251	10/40	177
512.3252	10/40	177
512.3253	10/40	177
512.3254	10/40	177
512.3255	10/40	177
512.3256	10/40	177
512.3257	10/40	177
512.3257-7	10	299
512.3258	10/40	177

513		
codice	pezzi	pag.
513.1650	10/40	171
513.1650T	10/40	172
513.1650TF	10/40	173
513.1650TH	10/40	175
513.1651T	10/40	172
513.1652T	10/40	172

513		
codice	pezzi	pag.
513.1653	10/40	171
513.1653-1FNS	8	185
513.1653-2FNS	8	185
513.1653-BN	10	176
513.1653-CF	10	176
513.1653-FN	10	176
513.1653-KN	10	176
513.1653-LN	10	176
513.1653-PN	10	176
513.16532T	10/40	172
513.16533T	10/40	172
513.16534T	10/40	172
513.16536T	10/40	172
513.16538T	10/40	172
513.1653T	10/40	172
513.1653TF	10/40	173
513.1653TH	10/40	175
513.1653TS	10	185
513.1654T	10/40	172
513.1654TF	10/40	173
513.1654TH	10/40	175
513.1655T	10/40	172
513.1656	10/40	171
513.1656-1FNR	8	186
513.1656-1FNS	8	185
513.1656-2FNR	8	186
513.1656-2FNS	8	185
513.1656-BN	10	176
513.1656-CF	10	176
513.1656-FN	10	176
513.1656-KN	10	176
513.1656-LN	10	176
513.1656-PN	10	176
513.16561T	10/40	172
513.16562T	10/40	172
513.16564T	10/40	172
513.16565T	10/40	172
513.16566T	10/40	172
513.16567T	10/40	172
513.1656T	10/40	172
513.1656TF	10/40	173
513.1656TH	10/40	175
513.1656TS	10	185
513.1657	10/40	171
513.1657-1FNR	8	186
513.1657-1FNS	8	185
513.1657-2FNR	8	186
513.1657-2FNS	8	185
513.1657-BN	10	176
513.1657-CF	10	176
513.1657-FN	10	176
513.1657-KN	10	176
513.1657-LN	10	176
513.1657-PN	10	176
513.16572T	10/40	172
513.16574T	10/40	172
513.16575T	10/40	172
513.16576T	10/40	172
513.16577T	10/40	172
513.1657T	10/40	172
513.1657TF	10/40	173
513.1657TH	10/40	175

513		
codice	pezzi	pag.
513.1657TS	10	185
513.1658T	10/40	172
513.1658TF	10/40	173
513.1658TH	10/40	175
513.3250	10	171
513.3250T	10	172
513.3250TF	10	173
513.3251T	10	172
513.3252T	10	172
513.3253	10	171
513.3253-1FFS	8	185
513.3253-2FFS	8	185
513.3253-BF	10	176
513.3253-CF	10	176
513.3253-FF	10	176
513.3253-KF	10	176
513.3253-LF	10	176
513.3253-PF	10	176
513.32532T	10	172
513.32533T	10	172
513.32534T	10	172
513.32536T	10	172
513.32538T	10	172
513.3253T	10	172
513.3253TF	10	173
513.3253TS	10	185
513.3253TS.A	10	185
513.3254T	10	172
513.3254TF	10	173
513.3255T	10	172
513.3256	10	171
513.3256-1FFR	8	186
513.3256-1FFS	8	185
513.3256-2FFR	8	186
513.3256-2FFS	8	185
513.3256-BF	10	176
513.3256-CF	10	176
513.3256-FF	10	176
513.3256-KF	10	176
513.3256-LF	10	176
513.3256-PF	10	176
513.32561T	10	172
513.32562T	10	172
513.32564T	10	172
513.32565T	10	172
513.32566T	10	172
513.32567T	10	172
513.3256T	10	172
513.3256TF	10	173
513.3256TS	10	185
513.3256TS.A	10	185
513.3257	10	171
513.3257-1FFR	8	186
513.3257-1FFS	8	185
513.3257-2FFR	8	186
513.3257-2FFS	8	185
513.3257-BF	10	176
513.3257-CF	10	176
513.3257-FF	10	176
513.3257-KF	10	176
513.3257-LF	10	176
513.3257-PF	10	176

513		
codice	pezzi	pag.
513.32572T	10	172
513.32574T	10	172
513.32575T	10	172
513.32576T	10	172
513.32577T	10	172
513.3257T	10	172
513.3257TF	10	173
513.3257TS	10	185
513.3257TS.A	10	185
513.3258T	10	172
513.3258TF	10	173
513.6350T	4	174
513.6351T	4	174
513.6352T	4	174
513.63532T		174
513.63533T		174
513.63534T		174
513.63536T		174
513.63538T		174
513.6353T	4	174
513.6354T	4	174
513.6355T	4	174
513.63561T		174
513.63562T		174
513.63564T		174
513.63565T		174
513.63566T		174
513.63567T		174
513.6356T	4	174
513.63572T		174
513.63574T		174
513.63575T		174
513.63576T		174
513.63577T		174
513.6357T	4	174
513.6358T	4	174

517		
codice	pezzi	pag.
517.1650	10/50	183
517.1651	10/50	183
517.1652	10/40	183
517.1653	10/50	183
517.1654	10/50	183
517.1655	10/40	183
517.1656	10/50	183
517.1657	10/40	183
517.1657-7	5	299
517.1658	10/50	183
517.3250	10/40	183
517.3251	10/40	183
517.3252	10/40	183
517.3253	10/40	183
517.3254	10/40	183
517.3255	10/40	183
517.3256	10/40	183
517.32564	10/40	183
517.3257	10/40	183
517.3257-7	5	299
517.3258	10/40	183

● = IMQ o altri marchi di qualità ✔ = prodotto nuovo ✦ = prodotto su commessa

518		
codice	pezzi	pag.
518.12550T	4	181
518.12551T	4	181
518.12552T	4	181
518.125532T		181
518.125533T		181
518.125534T		181
518.125536T		181
518.125538T		181
518.12553T	4	181
518.12554T	4	181
518.12555T	4	181
518.125561T		181
518.125562T		181
518.125564T		181
518.125565T		181
518.125566T		181
518.125567T		181
518.12556T	4	181
518.125572T		181
518.125574T		181
518.125575T		181
518.125576T		181
518.125577T		181
518.12557T	4	181
518.12558T	4	181
518.1650T	10/40	179
518.1650TF	10/40	180
518.1650TH	10/40	182
518.1651T	10/40	179
518.1652T	10/40	179
518.16532T	10/40	179
518.16533T	10/40	179
518.16534T	10/40	179
518.16536T	10/40	179
518.16538T	10/40	179
518.1653T	10/40	179
518.1653TF	10/40	180
518.1653TH	10/40	182
518.1653TS	10	187
518.1654T	10/40	179
518.1654TF	10/40	180
518.1654TH	10/40	182
518.1655T	10/40	179
518.16561T	10/40	179
518.16562T	10/40	179
518.16564T	10/40	179
518.16565T	10/40	179
518.16566T	10/40	179
518.16567T	10/40	179
518.1656T	10/40	179
518.1656TF	10/40	180
518.1656TH	10/40	182
518.1656TS	10	187
518.16572T	10/40	179
518.16574T	10/40	179
518.16575T	10/40	179
518.16576T	10/40	179
518.16577T	10/40	179
518.1657T	10/40	179
518.1657TF	10/40	180
518.1657TH	10/40	182
518.1657TS	10	187

518		
codice	pezzi	pag.
518.1658T	10/40	179
518.1658TF	10/40	180
518.1658TH	10/40	182
518.3250T	10	179
518.3250TF	10	180
518.3251T	10	179
518.3252T	10	179
518.32532T	10	179
518.32533T	10	179
518.32534T	10	179
518.32536T	10	179
518.32538T	10	179
518.3253T	10	179
518.3253TF	10	180
518.3253TS	10	187
518.3253TS.A	10	187
518.3254T	10	179
518.3254TF	10	180
518.3255T	10	179
518.32561T	10	179
518.32562T	10	179
518.32564T	10	179
518.32564TF	10	180
518.32565T	10	179
518.32566T	10	179
518.32567T	10	179
518.3256T	10	179
518.3256TF	10	180
518.3256TS	10	187
518.3256TS.A	10	187
518.32572T	10	179
518.32574T	10	179
518.32575T	10	179
518.32576T	10	179
518.32577T	10	179
518.3257T	10	179
518.3257TF	10	180
518.3257TS	10	187
518.3257TS.A	10	187
518.3258T	10	179
518.3258TF	10	180
518.6350T	4	181
518.6351T	4	181
518.6352T	4	181
518.63532T		181
518.63533T		181
518.63534T		181
518.63536T		181
518.63538T		181
518.6353T	4	181
518.6354T	4	181
518.6355T	4	181
518.63561T		181
518.63562T		181
518.63564T		181
518.63565T		181
518.63566T		181
518.63567T		181
518.6356T	4	181
518.63572T		181
518.63574T		181
518.63575T		181

518		
codice	pezzi	pag.
518.63576T		181
518.63577T		181
518.6357T	4	181
518.6358T	4	181

522		
codice	pezzi	pag.
522.1650	10/50	178
522.1651	10/50	178
522.1652	10/50	178
522.1653	10/50	178
522.1654	10/50	178
522.1655	10/50	178
522.1656	10/50	178
522.1657	10/50	178
522.1658	10/50	178
522.3250	10/40	178
522.3251	10/40	178
522.3252	10/40	178
522.3253	10/40	178
522.3254	10/40	178
522.3255	10/40	178
522.3256	10/40	178
522.3257	10/40	178
522.3258	10/40	178

527		
codice	pezzi	pag.
527.1650	10/50	184
527.1651	10/50	184
527.1652	10/50	184
527.1653	10/50	184
527.1654	10/50	184
527.1655	10/50	184
527.1656	10/50	184
527.1657	10/50	184
527.1658	10/50	184
527.3250	10/40	184
527.3251	10/40	184
527.3252	10/40	184
527.3253	10/40	184
527.3254	10/40	184
527.3255	10/40	184
527.3256	10/40	184
527.3257	10/40	184
527.3258	10/40	184

530		
codice	pezzi	pag.
530.01610	10/50	258
530.01611	10/50	258
530.016110	10/50	258
530.016112	10/50	258
530.016114	10/50	258
530.016115	10/50	258
530.01612	10/50	258
530.01613	10/50	258
530.016130	10/50	258
530.016132	10/50	258

530		
codice	pezzi	pag.
530.016134	10/50	258
530.016135	10/50	258
530.01614	10/50	258
530.03210	10/50	259
530.03211	10/50	259
530.032110	10/50	259
530.032112	10/50	259
530.032114	10/50	259
530.032115	10/50	259
530.03212	10/50	259
530.03213	10/50	259
530.032130	10/50	259
530.032132	10/50	259
530.032134	10/50	259
530.032135	10/50	259
530.03214	10/50	259
530.1610	10/50	258
530.1611	10/50	258
530.16110	10/50	258
530.16112	10/50	258
530.16114	10/50	258
530.16115	10/50	258
530.1612	10/50	258
530.1613	10/50	258
530.16130	10/50	258
530.16132	10/50	258
530.16134	10/50	258
530.16135	10/50	258
530.1614	10/50	258
530.3210	10/50	258
530.3211	10/50	258
530.32110	10/50	258
530.32112	10/50	258
530.32114	10/50	258
530.32115	10/50	258
530.3212	10/50	258
530.3213	10/50	258
530.32130	10/50	258
530.32132	10/50	258
530.32134	10/50	258
530.32135	10/50	258
530.3214	10/50	258

535		
codice	pezzi	pag.
535.01610	10/50	259
535.01611	10/50	259
535.016110	10/50	259
535.016112	10/50	259
535.016114	10/50	259
535.016115	10/50	259
535.01612	10/50	259
535.01613	10/50	259
535.016130	10/50	259
535.016132	10/50	259
535.016134	10/50	259
535.016135	10/50	259
535.01614	10/50	259
535.03210	10/50	259
535.03211	10/50	259
535.032110	10/50	259

Indice progressivo

535		
codice	pezzi	pag.
535.032112	10/50	259
535.032114	10/50	259
535.032115	10/50	259
535.03212	10/50	259
535.03213	10/50	259
535.032130	10/50	259
535.032132	10/50	259
535.032134	10/50	259
535.032135	10/50	259
535.03214	10/50	259
535.1610	10/50	259
535.1611	10/50	259
535.16110	10/50	259
535.16112	10/50	259
535.16114	10/50	259
535.16115	10/50	259
535.1612	10/50	259
535.1613	10/50	259
535.16130	10/50	259
535.16132	10/50	259
535.16134	10/50	259
535.16135	10/50	259
535.1614	10/50	259
535.3210	10/50	259
535.3211	10/50	259
535.32110	10/50	259
535.32112	10/50	259
535.32114	10/50	259
535.32115	10/50	259
535.3212	10/50	259
535.3213	10/50	259
535.32130	10/50	259
535.32132	10/50	259
535.32134	10/50	259
535.32135	10/50	259
535.3214	10/50	259

560		
codice	pezzi	pag.
560.1670	1/12	216
560.1672	1/12	216
560.1674	1/12	216
560.1675	1/12	216
560.1678	1/12	216
560.1679	1/12	216
560.1683	1/12	216
560.16832	1/12	216
560.16833	12	216
560.16834	12	216
560.16836	1/12	216
560.16838	1/12	216
560.1686	1/12	216
560.16861	1/12	216
560.16862	1/12	216
560.16864	1/12	216
560.16865	1/12	216
560.16866	1/12	216
560.16867	1/12	216
560.1687	1/12	216
560.16872	1/12	216
560.16874	12	216

560		
codice	pezzi	pag.
560.16875	1/12	216
560.16876	1/12	216
560.16877	1/12	216
560.3270	1/12	216
560.3272	1/12	216
560.3274	1/12	216
560.3275	1/12	216
560.3278	1/12	216
560.3279	1/12	216
560.3283	1/12	216
560.32832	1/12	216
560.32833	12	216
560.32834	1/12	216
560.32836	1/12	216
560.32838	1/12	216
560.3286	1/12	216
560.32861	1/12	216
560.32862	1/12	216
560.32864	12	216
560.32865	12	216
560.32866	1/12	216
560.32867	1/12	216
560.3287	1/12	216
560.32872	1/12	216
560.32874	1/12	216
560.32875	1/12	216
560.32876	1/12	216
560.32877	1/12	216

561		
codice	pezzi	pag.
561.1670	1/12	217
561.1672	1/12	217
561.1674	1/12	217
561.1675	1/12	217
561.1678	1/12	217
561.1679	1/12	217
561.1683	1/12	217
561.16832	1/12	217
561.16833	1/12	217
561.16834	12	217
561.16836	1/12	217
561.16838	1/12	217
561.1686	1/12	217
561.16861	12	217
561.16862	1/12	217
561.16864	1/12	217
561.16865	12	217
561.16866	12	217
561.16867	1/12	217
561.1687	1/12	217
561.16872	12	217
561.16874	1/12	217
561.16875	12	217
561.16876	1/12	217
561.16877	1/12	217
561.3270	1/12	217
561.3272	1/12	217
561.3274	1/12	217
561.3275	1/12	217
561.3278	1/12	217

561		
codice	pezzi	pag.
561.3279	1/12	217
561.3283	1/12	217
561.32832	1/12	217
561.32833	1/12	217
561.32834	1/12	217
561.32836	1/12	217
561.32838	1/12	217
561.3286	1/12	217
561.32861	1/12	217
561.32862	1/12	217
561.32864	1/12	217
561.32865	1/12	217
561.32866	1/12	217
561.32867	1/12	217
561.3287	1/12	217
561.32872	1/12	217
561.32874	1/12	217
561.32875	12	217
561.32876	12	217
561.32877	1/12	217
561.6370	1/4	217
561.6372	1/4	217
561.6374	1/4	217
561.6375	1/4	217
561.6378	1/4	217
561.6379	1/4	217
561.6383	1/4	217
561.63833	1/4	217
561.63834	1/4	217
561.63836	4	217
561.63838	1/4	217
561.6386	1/4	217
561.63865	1/4	217
561.63866	1/4	217
561.63867	1/4	217
561.6387	1/4	217
561.63875	4	217
561.63876	1/4	217
561.63877	4	217

562		
codice	pezzi	pag.
562.1670	1/12	218
562.1672	1/12	218
562.1674	1/12	218
562.1675	1/12	218
562.1678	1/12	218
562.1679	1/12	218
562.1683	1/12	218
562.16832	1/12	218
562.16833	1/12	218
562.16834	1/12	218
562.16836	12	218
562.16838	12	218
562.1686	1/12	218
562.16861	1/12	218
562.16862	1/12	218
562.16864	1/12	218
562.16865	1/12	218
562.16866	12	218
562.16867	1/12	218

562		
codice	pezzi	pag.
562.1687	1/12	218
562.16872	1/12	218
562.16874	1/12	218
562.16875	12	218
562.16876	1/12	218
562.16877	12	218
562.3270	1/12	218
562.3272	1/12	218
562.3274	1/12	218
562.3275	1/12	218
562.3278	1/12	218
562.3279	1/12	218
562.3283	1/12	218
562.32832	1/12	218
562.32833	1/12	218
562.32834	1/12	218
562.32836	1/12	218
562.32838	1/12	218
562.3286	1/12	218
562.32861	1/12	218
562.32862	1/12	218
562.32864	1/12	218
562.32865	1/12	218
562.32866	1/12	218
562.32867	1/12	218
562.3287	1/12	218
562.32872	1/12	218
562.32874	1/12	218
562.32875	1/12	218
562.32876	1/12	218
562.32877	1/12	218

563		
codice	pezzi	pag.
563.1670	1/12	219
563.1672	1/12	219
563.1674	1/12	219
563.1675	1/12	219
563.1678	1/12	219
563.1679	1/12	219
563.1683	1/12	219
563.16832	1/12	219
563.16833	1/12	219
563.16834	1/12	219
563.16836	1/12	219
563.16838	1/12	219
563.1686	1/12	219
563.16861	1/12	219
563.16862	1/12	219
563.16864	1/12	219
563.16865	1/12	219
563.16866	1/12	219
563.16867	1/12	219
563.1687	1/12	219
563.16872	1/12	219
563.16874	12	219
563.16875	1/12	219
563.16876	12	219
563.16877	1/12	219
563.3270	1/12	219
563.3272	1/12	219

= IMQ o altri marchi di qualità ✔= prodotto nuovo = prodotto su commessa

563		
codice	pezzi	pag.
563.3274	1/12	219
563.3275	1/12	219
563.3278	1/12	219
563.3279	1/12	219
563.3283	1/12	219
563.32832	1/12	219
563.32833	1/12	219
563.32834	1/12	219
563.32836	12	219
563.32838	1/12	219
563.3286	1/12	219
563.32861	1/12	219
563.32862	12	219
563.32864	1/12	219
563.32865	1/12	219
563.32866	1/12	219
563.32867	1/12	219
563.3287	1/12	219
563.32872	12	219
563.32874	12	219
563.32875	1/12	219
563.32876	1/12	219
563.32877	1/12	219
563.6370	1/4	219
563.6372	1/4	219
563.6374	1/4	219
563.6375	1/4	219
563.6378	1/4	219
563.6379	1/4	219
563.6383	1/4	219
563.63833	1/4	219
563.63834	1/4	219
563.63838	1/4	219
563.6386	1/4	219
563.6387	1/4	219

564		
codice	pezzi	pag.
564.1670	1/12	222
564.1672	1/12	222
564.1674	1/12	222
564.1675	1/12	222
564.1678	1/12	222
564.1679	1/12	222
564.1683	1/12	222
564.16832	1/12	222
564.16833	1/12	222
564.16834	1/12	222
564.16836	1/12	222
564.16838	1/12	222
564.1686	1/12	222
564.16861	1/12	222
564.16862	1/12	222
564.16864	12	222
564.16865	12	222
564.16866	1/12	222
564.16867	1/12	222
564.1687	1/12	222
564.16872	1/12	222
564.16874	1/12	222
564.16875	1/12	222

564		
codice	pezzi	pag.
564.16876	1/12	222
564.16877	1/12	222
564.3270	1/12	222
564.3272	1/12	222
564.3274	1/12	222
564.3275	1/12	222
564.3278	1/12	222
564.3279	1/12	222
564.3283	1/12	222
564.32832	1/12	222
564.32833	1/12	222
564.32834	1/12	222
564.32836	1/12	222
564.32838	1/12	222
564.3286	1/12	222
564.32861	1/12	222
564.32862	1/12	222
564.32864	1/12	222
564.32865	1/12	222
564.32866	1/12	222
564.32867	1/12	222
564.3287	1/12	222
564.32872	1/12	222
564.32874	1/12	222
564.32875	1/12	222
564.32876	1/12	222
564.32877	12	222
564.6370	1/4	222
564.6372	1/4	222
564.6374	1/4	222
564.6375	1/4	222
564.6378	1/4	222
564.6379	1/4	222
564.6383	1/4	222
564.63832	1/4	222
564.63833	1/4	222
564.63834	1/4	222
564.63838	1/4	222
564.6386	1/4	222
564.6387	1/4	222

565		
codice	pezzi	pag.
565.2416	1/10	224
565.2416/S	1/10	224
565.2420	1/10	225
565.2420/S	1/10	225
565.2421	1/10	225
565.2421/S	1/10	225
565.2432	1/10	225
565.2432/S	1/10	225
565.2433	1/10	225
565.2433/S	1/10	225
565.2516	1/4	224
565.2516/S	1/4	224

566		
codice	pezzi	pag.
566.2416	1/10	224
566.2416/S	1/10	224

566		
codice	pezzi	pag.
566.2420	1/10	225
566.2420/S	1/10	225
566.2421	1/10	225
566.2421/S	1/10	225
566.2432	1/10	225
566.2432/S	1/10	225
566.2433	1/10	225
566.2433/S	1/10	225
566.2516	1/4	224
566.2516/S	1/4	224

567		
codice	pezzi	pag.
567.1670	1/4	220
567.1672	1/4	220
567.1674	1/4	220
567.1675	1/4	220
567.1678	1/4	220
567.1679	1/4	220
567.1683	1/4	220
567.16832	1/4	220
567.16833	4	220
567.16834	1/4	220
567.16836	1/4	220
567.16838	1/4	220
567.1686	1/4	220
567.16861	1/4	220
567.16862	4	220
567.16864	1/4	220
567.16865	1/4	220
567.16866	1/4	220
567.16867	1/4	220
567.1687	1/4	220
567.16872	1/4	220
567.16874	1/4	220
567.16875	1/4	220
567.16876	1/4	220
567.16877	1/4	220
567.3270	1/4	220
567.3272	1/4	220
567.3274	1/4	220
567.3275	1/4	220
567.3278	1/4	220
567.3279	1/4	220
567.3283	1/4	220
567.32832	1/4	220
567.32833	1/4	220
567.32834	1/4	220
567.32836	1/4	220
567.32838	1/4	220
567.3286	1/4	220
567.32861	4	220
567.32862	1/4	220
567.32864	1/4	220
567.32865	1/4	220
567.32866	1/4	220
567.32867	1/4	220
567.3287	1/4	220
567.32872	1/4	220
567.32874	1/4	220
567.32875	1/4	220

567		
codice	pezzi	pag.
567.32876	1/4	220
567.32877	1/4	220

568		
codice	pezzi	pag.
568.1670	1/4	221
568.1672	1/4	221
568.1674	1/4	221
568.1675	1/4	221
568.1678	1/4	221
568.1679	1/4	221
568.1683	1/4	221
568.16832	1/4	221
568.16833	1/4	221
568.16834	4	221
568.16836	1/4	221
568.16838	1/4	221
568.1686	1/4	221
568.16861	1/4	221
568.16862	1/4	221
568.16864	1/4	221
568.16865	1/4	221
568.16866	4	221
568.16867	1/4	221
568.1687	1/4	221
568.16872	1/4	221
568.16874	1/4	221
568.16875	1/4	221
568.16876	1/4	221
568.16877	1/4	221
568.3270	1/4	221
568.3272	1/4	221
568.3274	1/4	221
568.3275	1/4	221
568.3278	1/4	221
568.3279	1/4	221
568.3283	1/4	221
568.32832	1/4	221
568.32833	1/4	221
568.32834	1/4	221
568.32836	1/4	221
568.32838	1/4	221
568.3286	1/4	221
568.32861	1/4	221
568.32862	1/4	221
568.32864	1/4	221
568.32865	1/4	221
568.32866	4	221
568.32867	1/4	221
568.3287	1/4	221
568.32872	1/4	221
568.32874	1/4	221
568.32875	4	221
568.32876	1/4	221
568.32877	1/4	221
568.6370	1/4	221
568.6372	1/4	221
568.6374	1/4	221
568.6375	1/4	221
568.6378	1/4	221
568.6379	1/4	221

Indice progressivo

568		
codice	pezzi	pag.
568.6383	1/4	221
568.63833	1/4	221
568.63834	4	221
568.63838	1/4	221
568.6386	1/4	221
568.6387	1/4	221

569		
codice	pezzi	pag.
569.1670	1/4	223
569.1672	1/4	223
569.1674	1/4	223
569.1675	1/4	223
569.1678	1/4	223
569.1679	1/4	223
569.1683	1/4	223
569.16832	4	223
569.16833	1/4	223
569.16834	1/4	223
569.16836	1/4	223
569.16838	1/4	223
569.1686	1/4	223
569.16861	4	223
569.16862	1/4	223
569.16864	1/4	223
569.16865	1/4	223
569.16866	1/4	223
569.16867	1/4	223
569.1687	1/4	223
569.16872	1/4	223
569.16874	1/4	223
569.16875	1/4	223
569.16876	1/4	223
569.16877	1/4	223
569.3270	1/4	223
569.3272	1/4	223
569.3274	1/4	223
569.3275	1/4	223
569.3278	1/4	223
569.3279	1/4	223
569.3283	1/4	223
569.32832	1/4	223
569.32833	1/4	223
569.32834	1/4	223
569.32836	1/4	223
569.32838	1/4	223
569.3286	1/4	223
569.32861	4	223
569.32862	1/4	223
569.32864	1/4	223
569.32865	1/4	223
569.32866	1/4	223
569.32867	1/4	223
569.3287	1/4	223
569.32872	1/4	223
569.32874	1/4	223
569.32875	1/4	223
569.32876	1/4	223
569.32877	1/4	223
569.6370	1/4	223
569.6372	1/4	223

569		
codice	pezzi	pag.
569.6374	1/4	223
569.6375	1/4	223
569.6378	1/4	223
569.6379	1/4	223
569.6383	1/4	223
569.63832	1/4	223
569.63833	1/4	223
569.63834	1/4	223
569.63838	1/4	223
569.6386	1/4	223
569.6387	1/4	223

570		
codice	pezzi	pag.
570.0016	10/100	192
570.0032	10	192
570.0116	10	192
570.0116.20	10	192
570.0116.25	10	192
570.0132	10	192
570.0132.32	10	192
570.2001	10/100	190
570.2041	10/100	188
570.2062	10/100	188
570.2071	10/100	188
570.2081	10/100	188
570.2091	10/100	188
570.2093	10/100	188
570.2561	10/100	188
570.2591	10/100	188
570.4041	10/100	188
570.4051	10/100	188
570.4062	10/100	188
570.4062-SW	10/100	0
570.4071	10/100	188
570.4081	10/100	188
570.4091	10/100	188
570.4093	10/100	188
570.4141	9/90	188
570.4151	9/90	188
570.4162	9/90	188
570.4171	9/90	188
570.4181	9/90	188
570.4191	9/90	188
570.4193	9/90	188
570.5012	10/100	106
570.5052	10/100	106
570.6001	12	191
570.6011	5	191
570.6403	12	191
570.6404	12	191
570.6405	12	191
570.6407	12	191
570.6411	12	191
570.6413	12	191
570.6414	12	191
570.6417	12	191
570.6421	12	191
570.6424	12	191
570.6427	12	191
570.6428	12	191

570		
codice	pezzi	pag.
570.6481.50	12	191
570.7180	1/12	189
570.80163	10/100	280
570.80164	10/100	280
570.80165	10/100	280
570.80324	10/100	280
570.80325	10/100	280
570.8063	10	280
570.8125	10	280
570.90163	10/100	143
570.90164	10/100	143
570.90165	10/100	143
570.90324	10/100	143
570.90325	10/100	143
570.9063	10	143
570.9125	10	143
570.M0125	6	192
570.M0163	6	192

572		
codice	pezzi	pag.
572.0120	6	211
572.0200	6	208
572.0205	6	208
572.0210	60	208
572.0220	6/60	208
572.0308	6	209
572.0309	6	209
572.0310	6	209
572.0311	1	210
572.0312	1	211
572.0313	1	210
572.0314	1	211
572.0315		210
572.0316	1	211
572.0320	6	209
572.0322	10	209
572.0330	4	212
572.3390	6	209

576		
codice	pezzi	pag.
576.4300	12	226
576.4301	12	226
576.4302	6	227
576.4303	12	227
576.4304	6	227
576.4305	6	227
576.4321	12	226
576.4322	6	227
576.4323	12	227
576.4324	6	227
576.4325	6	227
576.4340	6	226
576.4390	6	227

578		
codice	pezzi	pag.
578.4300	12	228

578		
codice	pezzi	pag.
578.4301	12	228
578.4302	6	229
578.4304	6	229
578.4305	6	229
578.4321	12	228
578.4322	6	229
578.4324	6	229
578.4325	6	229
578.4340	6	228

579		
codice	pezzi	pag.
579.0021		243
579.0022		243
579.0030		243
579.0031		243
579.0040		243
579.0100	12	244
579.0125	1	244
579.0200	12	244
579.0201	12	244
579.0332	12	244
579.0400	12	245
579.0450	10	245
579.5001	10	245
579.5100		241
579.5110		241
579.5111		242
579.5120		241
579.5121		242
579.5200		241
579.5210		241
579.5211		242

590		
codice	pezzi	pag.
590.BK040	12	380
590.BK040H	12	380
590.BK080	5	380
590.BK080H	5	380
590.DC0416	6	342
590.DC0815	6	342
590.DC0820	6	342
590.DC0825	6	342
590.DC0830	6	342
590.DC0840	6	342
590.DCGE0416	12	371
590.DCGE0815	10	371
590.DCGE0820	1/10	371
590.DCGE0825	5	371
590.DCGE0830	5	371
590.DCGE0840		371
590.EL10003	5	359
590.EL10005	5	359
590.EL1606	5	357
590.EL1608	5	357
590.EL2012	12	357
590.EL2013	12	357
590.EL2015	12	357
590.EL2506	5	357

● = IMQ o altri marchi di qualità ✔ = prodotto nuovo ✦ = prodotto su commessa

590		
codice	pezzi	pag.
590.EL2508	5	357
590.EL3206	5	357
590.EL3208	5	357
590.EL3212	12	357
590.EL3213	12	357
590.EL3215	12	357
590.EL4006	5	357
590.EL4008	5	357
590.EL4012	12	357
590.EL4013	12	357
590.EL4015	12	357
590.EL6302	5	359
590.EL6303	5	359
590.EL6305	5	359
590.EL8002	5	359
590.EL8003	5	359
590.EL8005	5	359
590.EM10003	1/5	360
590.EM10005	5	360
590.EM10006		360
590.EM10008		360
590.EM12503	1	360
590.EM12505		360
590.EM12506		360
590.EM12508		360
590.EM16003	1	360
590.EM16005		360
590.EM16006		360
590.EM16008		360
590.EM1606	5	358
590.EM1608	5	358
590.EM2002	1/12	356
590.EM2003	1/12	356
590.EM2004	1/12	356
590.EM2005	1/12	356
590.EM2012	1/12	358
590.EM2013	1/12	358
590.EM2014	1/12	358
590.EM2015	1/12	358
590.EM2506	5	358
590.EM2508	5	358
590.EM3202	1/12	356
590.EM3203	1/12	356
590.EM3204	1/12	356
590.EM3205	1/12	356
590.EM3206	5	358
590.EM3208	5	358
590.EM3212	1/12	358
590.EM3213	1/12	358
590.EM3214	1/12	358
590.EM3215	1/12	358
590.EM4002	1/12	356
590.EM4003	1/12	356
590.EM4004	1/12	356
590.EM4005	1/12	356
590.EM4006	5	358
590.EM4008	5	358
590.EM4012	1/12	358
590.EM4013	1/12	358
590.EM4014	1/12	358
590.EM4015	1/12	358
590.EM6302	1/5	360

590		
codice	pezzi	pag.
590.EM6303	1/5	360
590.EM6304	1/5	360
590.EM6305	1/5	360
590.EM6306		360
590.EM6308		360
590.EM8002	1/5	360
590.EM8003	1/5	360
590.EM8004	1/5	360
590.EM8005	1/5	360
590.EM8006		360
590.EM8008		360
590.EMB10003		372
590.EMB10005		372
590.EMB12503		372
590.EMB12505		372
590.EMB16003		372
590.EMB16005		372
590.EMB6303		372
590.EMB6305		372
590.EMB8003		372
590.EMB8005		372
590.EMD10003		372
590.EMD10005		372
590.EMD12503		372
590.EMD12505		372
590.EMD16003		372
590.EMD16005		372
590.EMD6303		372
590.EMD6305		372
590.EMD8003		372
590.EMD8005		372
590.EMF1602		372
590.EMF1603		372
590.EMF1604		372
590.EMF1605		372
590.EMF3202		372
590.EMF3203		372
590.EMF3204		372
590.EMF3205		372
590.ER2002	1/12	355
590.ER2003	1/12	355
590.ER2004	1/12	355
590.ER2005	1/12	355
590.ER3202	1/12	355
590.ER3203	1/12	355
590.ER3204	1/12	355
590.ER3205	1/12	355
590.ER4002	12	355
590.ER4003	12	355
590.ER4004	12	355
590.ER4005	12	355
590.GE10003	1/5	359
590.GE10003-C		377
590.GE10005	5	359
590.GE10005-C		377
590.GE10006		359
590.GE10008		359
590.GE12503	1	359
590.GE12503-C		377
590.GE12505		359
590.GE12505-C		377
590.GE12506		359

590		
codice	pezzi	pag.
590.GE12508		359
590.GE16003	1	359
590.GE16003-C		377
590.GE16005		359
590.GE16005-C		377
590.GE16006		359
590.GE16008		359
590.GE1603-C	5	377
590.GE1605-C	5	377
590.GE1606	5	357
590.GE1608	5	357
590.GE2002	1/12	356
590.GE2003	1/12	356
590.GE2004	1/12	356
590.GE2005	1/12	356
590.GE2012	1/12	357
590.GE2013	1/12	357
590.GE2014	1/12	357
590.GE2015	1/12	357
590.GE2021	12	361
590.GE2503-C	5	377
590.GE2505-C	5	377
590.GE2506	5	357
590.GE2508	5	357
590.GE3202	1/12	356
590.GE3203	1/12	356
590.GE3203-C	5	377
590.GE3204	1/12	356
590.GE3205	1/12	356
590.GE3205-C	5	377
590.GE3206	5	357
590.GE3208	5	357
590.GE3212	1/12	357
590.GE3213	1/12	357
590.GE3214	1/12	357
590.GE3215	1/12	357
590.GE3221	12	361
590.GE4002	1/12	356
590.GE4003	1/12	356
590.GE4003-C	5	377
590.GE4004	1/12	356
590.GE4005	1/12	356
590.GE4005-C	5	377
590.GE4006	5	357
590.GE4008	5	357
590.GE4012	1/12	357
590.GE4013	1/12	357
590.GE4014	1/12	357
590.GE4015	1/12	357
590.GE4021	12	361
590.GE6302	1/5	359
590.GE6303	1/5	359
590.GE6303-C		377
590.GE6304	1/5	359
590.GE6305	1/5	359
590.GE6305-C		377
590.GE6306		359
590.GE6308		359
590.GE8002	1/5	359
590.GE8003	1/5	359
590.GE8003-C		377
590.GE8004	1/5	359

590		
codice	pezzi	pag.
590.GE8005	1/5	359
590.GE8005-C		377
590.GE8006		359
590.GE8008		359
590.GEB10003		372
590.GEB10005		372
590.GEB12503		372
590.GEB12505		372
590.GEB16003		372
590.GEB16005		372
590.GEB6303		372
590.GEB6305		372
590.GEB8003		372
590.GEB8005		372
590.GED10003		372
590.GED10005		372
590.GED12503		372
590.GED12505		372
590.GED16003		372
590.GED16005		372
590.GED6303		372
590.GED6305		372
590.GED8003		372
590.GED8005		372
590.GEF1602		372
590.GEF1603		372
590.GEF1604		372
590.GEF1605		372
590.GEF3202		372
590.GEF3203		372
590.GEF3204		372
590.GEF3205		372
590.GR2002	1/12	355
590.GR2003	1/12	355
590.GR2004	1/12	355
590.GR2005	1/12	355
590.GR3202	1/12	355
590.GR3203	1/12	355
590.GR3204	1/12	355
590.GR3205	1/12	355
590.GR4002	12	355
590.GR4003	12	355
590.GR4004	12	355
590.GR4005	12	355
590.HEL10003	5	365
590.HEL10005	5	365
590.HEL1606	5	363
590.HEL1608	5	363
590.HEL2002	12	363
590.HEL2003	12	363
590.HEL2005	12	363
590.HEL2506	5	363
590.HEL2508	5	363
590.HEL3202	12	363
590.HEL3203	12	363
590.HEL3205	12	363
590.HEL3206	5	363
590.HEL3208	5	363
590.HEL4002	12	363
590.HEL4003	12	363
590.HEL4005	12	363
590.HEL4006	5	363

= IMQ o altri marchi di qualità = prodotto nuovo = prodotto su commessa

Indice progressivo

590		
codice	pezzi	pag.
590.HEL4008	5	363
590.HEL6302	5	365
590.HEL6303	5	365
590.HEL6305	5	365
590.HEL8002	5	365
590.HEL8003	5	365
590.HEL8005	5	365
590.HEM10003	1/5	366
590.HEM10003.W		367
590.HEM10005	5	366
590.HEM10005.W		367
590.HEM10006		366
590.HEM10008		366
590.HEM12503	1	366
590.HEM12503.W		367
590.HEM12505		366
590.HEM12505.W		367
590.HEM12506		366
590.HEM12508		366
590.HEM16003	1	366
590.HEM16003.W		367
590.HEM16005		366
590.HEM16005.W		367
590.HEM16006		366
590.HEM16008		366
590.HEM1606	5	364
590.HEM1608	5	364
590.HEM2002	1/12	364
590.HEM2003	1/12	364
590.HEM2004	1/12	364
590.HEM2005	1/12	364
590.HEM2506	5	364
590.HEM2508	5	364
590.HEM3202	1/12	364
590.HEM3203	1/12	364
590.HEM3204	1/12	364
590.HEM3205	1/12	364
590.HEM3206	5	364
590.HEM3208	5	364
590.HEM4002	1/12	364
590.HEM4003	1/12	364
590.HEM4004	1/12	364
590.HEM4005	1/12	364
590.HEM4006	5	364
590.HEM4008	5	364
590.HEM6302	1/5	366
590.HEM6303	1/5	366
590.HEM6304	1/5	366
590.HEM6305	1/5	366
590.HEM6306		366
590.HEM6308		366
590.HEM8002	1/5	366
590.HEM8003	1/5	366
590.HEM8004	1/5	366
590.HEM8005	1/5	366
590.HEM8006		366
590.HEM8008		366
590.HEMB6303		373
590.HEMB6305		373
590.HEMB8003		373
590.HEMB8005		373
590.HEMD6303		373

590		
codice	pezzi	pag.
590.HEMD6305		373
590.HEMD8003		373
590.HEMD8005		373
590.HEMF1602		373
590.HEMF1603		373
590.HEMF1604		373
590.HEMF1605		373
590.HEMF3202		373
590.HEMF3203		373
590.HEMF3204		373
590.HEMF3205		373
590.HGE10003	1/5	365
590.HGE10003-C		378
590.HGE10003.W		367
590.HGE10005	5	365
590.HGE10005-C		378
590.HGE10005.W		367
590.HGE10006		365
590.HGE10008		365
590.HGE12503	1	365
590.HGE12503-C		378
590.HGE12503.W		367
590.HGE12505		365
590.HGE12505-C		378
590.HGE12505.W		367
590.HGE12506		365
590.HGE12508		365
590.HGE16003	1	365
590.HGE16003-C		378
590.HGE16003.W		367
590.HGE16005		365
590.HGE16005-C		378
590.HGE16005.W		367
590.HGE16006		365
590.HGE16008		365
590.HGE1603-C	5	378
590.HGE1605-C	5	378
590.HGE1606	5	363
590.HGE1608	5	363
590.HGE2002	1/12	363
590.HGE2003	1/12	363
590.HGE2004	1/12	363
590.HGE2005	12	363
590.HGE2503-C	5	378
590.HGE2505-C	5	378
590.HGE2506	5	363
590.HGE2508	5	363
590.HGE3202	1/12	363
590.HGE3203	1/12	363
590.HGE3203-C	5	378
590.HGE3204	1/12	363
590.HGE3205	12	363
590.HGE3205-C	5	378
590.HGE3206	5	363
590.HGE3208	5	363
590.HGE4002	1/12	363
590.HGE4003	1/12	363
590.HGE4003-C	5	378
590.HGE4004	1/12	363
590.HGE4005	1/12	363
590.HGE4005-C	5	378
590.HGE4006	5	363

590		
codice	pezzi	pag.
590.HGE4008	5	363
590.HGE6302	1/5	365
590.HGE6303	1/5	365
590.HGE6303-C		378
590.HGE6304	1/5	365
590.HGE6305	1/5	365
590.HGE6305-C		378
590.HGE6306		365
590.HGE6308		365
590.HGE8002	1/5	365
590.HGE8003	1/5	365
590.HGE8003-C		378
590.HGE8004	1/5	365
590.HGE8005	1/5	365
590.HGE8005-C		378
590.HGE8006		365
590.HGE8008		365
590.HGEB6303		373
590.HGEB6305		373
590.HGEB8003		373
590.HGEB8005		373
590.HGED6303		373
590.HGED6305		373
590.HGED8003		373
590.HGED8005		373
590.HGEF1602		373
590.HGEF1603		373
590.HGEF1604		373
590.HGEF1605		373
590.HGEF3202		373
590.HGEF3203		373
590.HGEF3204		373
590.HGEF3205		373
590.JEM2002	12	362
590.JEM2003	12	362
590.JEM2005	12	362
590.JEM3202	12	362
590.JEM3203	12	362
590.JEM3205	12	362
590.JEM4002	12	362
590.JEM4003	12	362
590.JEM4005	12	362
590.JGE2002	12	362
590.JGE2003	12	362
590.JGE2005	12	362
590.JGE3202	12	362
590.JGE3203	12	362
590.JGE3205	12	362
590.JGE4002	12	362
590.JGE4003	12	362
590.JGE4005	12	362
590.K100003B		341
590.K100005B		341
590.K125003B		341
590.K125005B		341
590.K160003B		341
590.K160005B		341
590.K16003B		341
590.K16005B		341
590.K20003B		341
590.K20005B		341
590.K25003B		341

590		
codice	pezzi	pag.
590.K25005B		341
590.K31503B		341
590.K31505B		341
590.K40003B		341
590.K40005B		341
590.K50003B		341
590.K50005B		341
590.K63003B		341
590.K63005B		341
590.K80003B		341
590.K80005B		341
590.KEM100003		369
590.KEM100005		369
590.KEM125003		369
590.KEM125005		369
590.KEM160003		369
590.KEM160005		369
590.KEM16003		369
590.KEM16005		369
590.KEM20003		369
590.KEM20005		369
590.KEM25003		369
590.KEM25005		369
590.KEM31503		369
590.KEM31505		369
590.KEM40003		369
590.KEM40005		369
590.KEM50003		369
590.KEM50005		369
590.KEM63003		369
590.KEM63005		369
590.KEM80003		369
590.KEM80005		369
590.KEMB10003		375
590.KEMB10005		375
590.KEMB12503		375
590.KEMB12505		375
590.KEMB16003		375
590.KEMB16005		375
590.KEMB20003		375
590.KEMB20005		375
590.KEMB25003		375
590.KEMB25005		375
590.KEMB31503		375
590.KEMB31505		375
590.KEMB40003		375
590.KEMB40005		375
590.KEMB63003		375
590.KEMB63005		375
590.KEMD10003		374
590.KEMD10005		374
590.KEMD12503		374
590.KEMD12505		374
590.KEMD16003		374
590.KEMD16005		374
590.KEMD20003		374
590.KEMD20005		374
590.KEMD25003		374
590.KEMD25005		374
590.KEMD31503		374
590.KEMD31505		374
590.KEMD40003		374

● = IMQ o altri marchi di qualità ✔ = prodotto nuovo ✦ = prodotto su commessa

590		
codice	pezzi	pag.
590.KEMD40005		374
590.KEMD63003		374
590.KEMD63005		374
590.KFB10003B		343
590.KFB10005B		343
590.KFB12503B		343
590.KFB12505B		343
590.KFB16003B		343
590.KFB16005B		343
590.KFB20003B		343
590.KFB20005B		343
590.KFB25003B		343
590.KFB25005B		343
590.KFB31503B		343
590.KFB31505B		343
590.KFB40003B		343
590.KFB40005B		343
590.KFB63003B		343
590.KFB63005B		343
590.KFB6303B		343
590.KFB6305B		343
590.KFB8003B		343
590.KFB8005B		343
590.KFD10003B		344
590.KFD10005B		344
590.KFD12503B		344
590.KFD12505B		344
590.KFD16003B		344
590.KFD16005B		344
590.KFD20003B		344
590.KFD20005B		344
590.KFD25003B		344
590.KFD25005B		344
590.KFD31503B		344
590.KFD31505B		344
590.KFD40003B		344
590.KFD40005B		344
590.KFD63003B		344
590.KFD63005B		344
590.KFD6303B		344
590.KFD6305B		344
590.KFD8003B		344
590.KFD8005B		344
590.KFS1	6	353
590.KFS2	6	353
590.KFS3	10	353
590.KFS4	10	353
590.KFS5	10	353
590.KGE100003		369
590.KGE100003B		370
590.KGE100005		369
590.KGE100005B		370
590.KGE125003		369
590.KGE125003B		370
590.KGE125005		369
590.KGE125005B		370
590.KGE160003		369
590.KGE160003B		370
590.KGE160005		369
590.KGE160005B		370
590.KGE16003		369
590.KGE16003B		370

590		
codice	pezzi	pag.
590.KGE16005		369
590.KGE16005B		370
590.KGE20003		369
590.KGE20003B		370
590.KGE20005		369
590.KGE20005B		370
590.KGE25003		369
590.KGE25003B		370
590.KGE25005		369
590.KGE25005B		370
590.KGE31503		369
590.KGE31503B		370
590.KGE31505		369
590.KGE31505B		370
590.KGE40003		369
590.KGE40003B		370
590.KGE40005		369
590.KGE40005B		370
590.KGE50003		369
590.KGE50003B		370
590.KGE50005		369
590.KGE50005B		370
590.KGE63003		369
590.KGE63003B		370
590.KGE63005		369
590.KGE63005B		370
590.KGE80003		369
590.KGE80003B		370
590.KGE80005		369
590.KGE80005B		370
590.KGEB10003		375
590.KGEB10003B		376
590.KGEB10005		375
590.KGEB10005B		376
590.KGEB12503		375
590.KGEB12503B		376
590.KGEB12505		375
590.KGEB12505B		376
590.KGEB16003		375
590.KGEB16003B		376
590.KGEB16005		375
590.KGEB16005B		376
590.KGEB20003		375
590.KGEB20003B		376
590.KGEB20005		375
590.KGEB20005B		376
590.KGEB25003		375
590.KGEB25003B		376
590.KGEB25005		375
590.KGEB25005B		376
590.KGEB31503		375
590.KGEB31505		375
590.KGEB40003		375
590.KGEB40005		375
590.KGEB63003		375
590.KGEB63005		375
590.KGED10003		374
590.KGED10003B		376
590.KGED10005		374
590.KGED10005B		376
590.KGED12503		374
590.KGED12503B		376

590		
codice	pezzi	pag.
590.KGED12505		374
590.KGED12505B		376
590.KGED16003		374
590.KGED16003B		376
590.KGED16005		374
590.KGED16005B		376
590.KGED20003		374
590.KGED20003B		376
590.KGED20005		374
590.KGED20005B		376
590.KGED25003		374
590.KGED25003B		376
590.KGED25005		374
590.KGED25005B		376
590.KGED31503		374
590.KGED31505		374
590.KGED40003		374
590.KGED40005		374
590.KGED63003		374
590.KGED63005		374
590.KMA200A	10	351
590.KMA200B	10	351
590.KMA300A	10	351
590.KMA300B	10	351
590.KMA400A	10	351
590.KMA400B	10	351
590.KMM100EM	10	350
590.KMM100GE	10	350
590.KMM300EM	10	350
590.KMM300GE	10	350
590.KMM500EM	10	350
590.KMM500GE	10	350
590.KMM550EM	10	350
590.KMM550GE	10	350
590.KMM600EM	10	350
590.KMM600GE	10	350
590.KMT11	10	352
590.KMT12	10	352
590.KMT21	10	352
590.KMT22	10	352
590.KMT31	10	352
590.KMT32	10	352
590.KMT41	10	352
590.KMT42	10	352
590.KMT51	10	352
590.KMT52	10	352
590.PCF	10	387
590.PG1M9W01	12	390
590.PG8M9W10	12	390
590.PL004001	60	215
590.PL004002	60	215
590.PL004003	10	215
590.PL004004	10	215
590.PL004007	10/60	386
590.PL005	50	354
590.PL006011	10	354
590.PL006012	10	354
590.PL006013	10	354
590.PL006021	10	354
590.PL006022	10	354
590.PL006023	10	354
590.PLML1L220	10	386

590		
codice	pezzi	pag.
590.PLML2L220	10	386
590.PLML3L220	10	386
590.PLML4L220	10	386
590.PLML5L220	10	386
590.PPFN1C4N	1/10	384
590.PPFN1M4N	1/10	384
590.PPFN1R4N	1/10	384
590.PPFN1R6N	1/10	384
590.PPRL2	1/10	384
590.PPRL5	1/10	384
590.PPRN1	1/10	383
590.PPRN2	1/10	383
590.PPRN5	1/10	383
590.PPRN8	1/10	383
590.PPSN1	1/10	383
590.PPSN8	1/10	383
590.PPTN8	10/100	387
590.PR01C4N	1/12	391
590.PR01K	1/12	389
590.PR01R4N	1/12	391
590.PR01R4S	1/12	391
590.PR01R6N	12	390
590.PR01RN8	1/12	390
590.PR02A	1/10	390
590.PR02K	1/10	389
590.PR03A	1/10	390
590.PR03K	1/10	389
590.PR04K		389
590.PR06K		389
590.PSCR8D0C	10	385
590.PSCR8T0C	10	385
590.PSLN8D0	1/10	385
590.PSLN8D2	1/10	385
590.PSLN8T0	1/10	385
590.PSLN8T3	1/10	385
590.PTA00	10/100	387
590.PTE/A	10/100	388
590.PTE/I	10/100	388
590.PTRN8	10/100	388
590.SEM10003	5	368
590.SEM10005	5	368
590.SEM10006	5	368
590.SEM12503	5	368
590.SEM12505	5	368
590.SEM12506	5	368
590.SEM16003		368
590.SEM16005		368
590.SEM16006		368
590.SEM1606	12	368
590.SEM2002	12	368
590.SEM2003	12	368
590.SEM2005		368
590.SEM2506	12	368
590.SEM3202	12	368
590.SEM3203	12	368
590.SEM3205		368
590.SEM3206	12	368
590.SEM4002	12	368
590.SEM4003	12	368
590.SEM4005	12	368
590.SEM4006	12	368
590.SEM6303	5	368

Indice progressivo

590		
codice	pezzi	pag.
590.SEM6305	5	368
590.SEM6306	5	368
590.SEM8003	5	368
590.SEM8005	5	368
590.SEM8006	5	368
590.SGE10003	5	368
590.SGE10003-C		379
590.SGE10005	5	368
590.SGE10005-C		379
590.SGE10006		368
590.SGE12503	5	368
590.SGE12503-C		379
590.SGE12505	5	368
590.SGE12505-C		379
590.SGE12506	5	368
590.SGE16003		368
590.SGE16003-C		379
590.SGE16005		368
590.SGE16005-C		379
590.SGE16006		368
590.SGE1603-C		379
590.SGE1605-C		379
590.SGE1606	12	368
590.SGE2002	12	368
590.SGE2003	12	368
590.SGE2005	12	368
590.SGE2503-C		379
590.SGE2505-C		379
590.SGE2506	12	368
590.SGE3202	12	368
590.SGE3203	12	368
590.SGE3203-C		379
590.SGE3205		368
590.SGE3205-C		379
590.SGE3206	12	368
590.SGE4002	12	368
590.SGE4003	12	368
590.SGE4003-C		379
590.SGE4005	12	368
590.SGE4005-C		379
590.SGE4006		368
590.SGE6303	5	368
590.SGE6303-C		379
590.SGE6305		368
590.SGE6305-C		379
590.SGE6306	5	368
590.SGE8003	5	368
590.SGE8003-C		379
590.SGE8005	5	368
590.SGE8005-C		379
590.SGE8006	5	368
590.YA1003B	6	339
590.YA1003B-C	6	345
590.YA1003R	6	340
590.YA1004B	6	339
590.YA1004R	6	340
590.YA1005B	6	339
590.YA1005B-C	6	345
590.YA1006B	6	339
590.YA1008B	6	339
590.YA1253B	6	339
590.YA1253B-C	6	345

590		
codice	pezzi	pag.
590.YA1255B	6	339
590.YA1255B-C	6	345
590.YA1256B	6	339
590.YA1258B	6	339
590.YA1603B	5	339
590.YA1603B-C	6	345
590.YA1605B	5	339
590.YA1605B-C	6	345
590.YA1606B	6	339
590.YA1608B	6	339
590.YA162B	6	338
590.YA162R	6	340
590.YA163B	6	338
590.YA163B-C	6	345
590.YA163R	6	340
590.YA164B	6	338
590.YA164R	6	340
590.YA165B	6	338
590.YA165B-C	6	345
590.YA165R	6	340
590.YA166B	6	338
590.YA168B	6	338
590.YA202B	6	338
590.YA203B	6	338
590.YA204B	6	338
590.YA205B	6	338
590.YA253B-C	6	345
590.YA255B-C	6	345
590.YA256B	6	338
590.YA258B	6	338
590.YA322B	6	338
590.YA322R	6	340
590.YA323B	6	338
590.YA323B-C	6	345
590.YA323R	6	340
590.YA324B	6	338
590.YA324R	6	340
590.YA325B	6	338
590.YA325B-C	6	345
590.YA325R	6	340
590.YA326B	6	338
590.YA328B	6	338
590.YA402B	6	338
590.YA402R	6	340
590.YA403B	6	338
590.YA403B-C	6	345
590.YA403R	6	340
590.YA404B	6	338
590.YA404R	6	340
590.YA405B	6	338
590.YA405B-C	6	345
590.YA405R	6	340
590.YA406B	6	338
590.YA408B	6	338
590.YA632B	6	339
590.YA632R	6	340
590.YA633B	6	339
590.YA633B-C	6	345
590.YA633R	6	340
590.YA634B	6	339
590.YA634R	6	340
590.YA635B	6	339

590		
codice	pezzi	pag.
590.YA635B-C	6	345
590.YA635R	6	340
590.YA636B	6	339
590.YA638B	6	339
590.YA802B	6	339
590.YA802R	6	340
590.YA803B	6	339
590.YA803B-C	6	345
590.YA803R	6	340
590.YA804B	6	339
590.YA804R	6	340
590.YA805B	6	339
590.YA805B-C	6	345
590.YA805R	6	340
590.YA806B	6	339
590.YA808B	6	339
590.YF162B	6	342
590.YF163B	6	342
590.YF164B	6	342
590.YF165B	6	342
590.YF322B	6	342
590.YF323B	6	342
590.YF324B	6	342
590.YF325B	6	342
590.YM48B1	1/10	346
590.YM48B2	1/10	346
590.YM48R1	1/10	346
590.YM48R2	1/10	346
590.YM49B1	1/10	346
590.YM49B2	1/10	346
590.YM49R1	1/10	346
590.YM49R2	1/10	346
590.YM50B1	10	346
590.YM50B2	10	346
590.YM50R1	10	346
590.YM50R2	10	346
590.YM51B1	10	346
590.YM51B2	10	346
590.YM51R1	10	346
590.YM51R2	10	346
590.YM67B1	1/10	347
590.YM67B2	1/10	347
590.YM67B6	1/10	347
590.YM67B7	1/10	347
590.YM67R1	1/10	347
590.YM67R2	1/10	347
590.YM67R6	1/10	347
590.YM67R7	1/10	347
590.YM68B1	10	347
590.YM68B2	10	347
590.YM68B6	10	347
590.YM68B7	10	347
590.YM68R1	10	347
590.YM68R2	10	347
590.YM70R1	10	348
590.YM70R2	10	348
590.YM70R6	10	348
590.YM70R7	10	348
590.YM80B1	5	347
590.YM80B2	5	347
590.YM80B2-C	10	347
590.YMA070	10/100	351

590		
codice	pezzi	pag.
590.YMA085	10/100	351
590.YMA101	10/100	351
590.YMA185	10/100	351
590.YMA201	10/100	351
590.YMA300	10	351
590.YMA301	10/100	351
590.YMB085	10/100	351
590.YMB185	10/100	351
590.YMB300	10	351
590.YMC1	10	348
590.YMC2	10	348
590.YMDIN	10	349
590.YMZZ	10/50	351

600		
codice	pezzi	pag.
600.1623	1/6	565
600.1624	1/6	565
600.1626	1/6	565
600.1626/I	1/6	565
600.1627	1/6	565
600.1629	1/6	565

601		
codice	pezzi	pag.
601.1623	1/6	565
601.1626	1/6	565
601.1627	1/6	565
601.1629	1/6	565

602		
codice	pezzi	pag.
602.3005-059	1/6	568
602.3005-061	1/6	568
602.3005-062	1/6	568
602.3005-063	1/6	568
602.3005-064	1/6	568
602.3005-215	1/6	568
602.3505-059	1/6	568
602.3505-061	1/6	568
602.3505-062	1/6	568
602.3505-063	1/6	568
602.3505-064	1/6	568
602.3505-443	1/6	568
602.5005-358	1/6	569
602.5005-359	1/6	569
602.5005-360	1/6	569

603		
codice	pezzi	pag.
603.3005-000	10	433
603.3005-059	1/10	567
603.3005-061	1/10	567
603.3005-062	1/10	567
603.3005-063	1/10	567
603.3005-064	1/10	567
603.3505-059	1/10	567
603.3505-061	1/10	567

= IMQ o altri marchi di qualità ✔= prodotto nuovo ✦= prodotto su commessa

603

codice	pezzi	pag.
603.3505-062	1/10	567
603.3505-063	1/10	567
603.3505-064	1/10	567
603.5005-358	1/10	568
603.5005-359	1/10	568
603.5005-360	1/10	568
603.5005-415	1/10	568
603.5005-427	1/10	568
603.83505-059		281
603.83505-061	10	281
603.83505-062	10	281
603.83505-063		281
603.83505-064		281

604

codice	pezzi	pag.
604.1623/C	1/6	566
604.1626/C	1/6	566
604.1626/I-C	1/6	566
604.1627/C	1/6	566
604.1629/C	1/6	566
604.3226/C	1/6	566
604.3227/C	1/6	566

605

codice	pezzi	pag.
605.1623/C	1/6	566
605.1626/C	1/6	566
605.1627/C	1/6	566
605.1629/C	1/6	566
605.3226/C	1/6	566
605.3227/C	1/6	566

606

codice	pezzi	pag.
606.3005-059	1/6	566
606.3005-062	1/6	566
606.3005-063	1/6	566
606.3005-479	1/6	566
606.3015-059	1/6	567
606.3015-062	1/6	567
606.3015-063	1/6	567
606.3015-479	1/6	567
606.3015-740	6	567
606.3505-059	1/6	566
606.3505-062	1/6	566
606.3505-063	1/6	566
606.3505-479	1/6	566
606.3515-059	1/6	567
606.3515-062	1/6	567
606.3515-063	1/6	567
606.3515-479	1/6	567

610

codice	pezzi	pag.
610.3444	10/50	564
610.3464	10	564
610.3646	10/50	564

610

codice	pezzi	pag.
610.3666	10	564
610.367	10/100	562
610.368	10/100	560
610.369	10/100	563
610.370	10/100	560
610.371	10/100	560
610.372	10/100	560
610.374	10/100	560
610.3746	10	565
610.3747	10/50	564
610.375	10/100	560
610.376	10/100	560
610.377	10/100	562
610.378	10/100	563
610.379	10/100	562
610.380	10/100	560
610.380.N	10/100	275
610.382	10/100	561
610.383	10/100	562
610.384	10/100	562
610.384.N	10/100	275
610.388	10/100	561
610.388.N	10/100	275
610.390	10/100	561
610.391	10/100	561
610.392	10/100	561
610.394	10/100	562
610.395	10/100	562

623

codice	pezzi	pag.
623.3000-056	1	569
623.3000-062	1	569
623.3000-063	1	569
623.3006-054	1	570
623.3006-062	1	570
623.3006-063	1	570
623.3500-000	1/4	433
623.3500-062	1	569
623.3500-063	1	569
623.3506-062	1	570
623.3506-063	1	570
623.4005-003	1	571
623.4005-006	1	571
623.4005-010	1	571
623.4005-012	1	571
623.4500-000	1/4	433
623.4505-003	1	571
623.4505-006	1	571
623.4505-012	1	571

625

codice	pezzi	pag.
625.3500-000	1/4	433
625.3500-059	1	570
625.3500-060	1	570
625.3500-062	1	570
625.3500-063	1	570
625.3506-059	1	571
625.3506-060	1	571

625

codice	pezzi	pag.
625.3506-062	1	571
625.4500-000	1/4	433
625.4505-003	1	572
625.4505-012	1	572

630

codice	pezzi	pag.
630.001	1	544
630.002	1	544
630.011	1	545
630.012	1	545
630.021	1	546
630.022	1	546
630.031	1	547
630.032	1	547
630.3000-052	1	522
630.3000-054	1	522
630.3000-055	1	522
630.3000-056	1	522
630.3000-059	1	522
630.3000-060	1	522
630.3000-062	1	522
630.3000-063	1	522
630.3000-401	1	522
630.3006-052	1	524
630.3006-054	1	524
630.3006-055	1	524
630.3006-056	1	524
630.3006-059	1	525
630.3006-060	1	525
630.3006-062	1	525
630.3006-063	1	525
630.3006-362	1	524
630.3006-474	1	524
630.3500-059	1	522
630.3500-060	1	522
630.3500-062	1	522
630.3500-063	1	522
630.3506-052		525
630.3506-054	1	525
630.3506-055	1	525
630.3506-056		525
630.3506-059	1	525
630.3506-060	1	525
630.3506-062	1	525
630.3506-063	1	525
630.3506-362	1	525
630.4000-001	1	523
630.4000-002	1	523
630.4000-003	1	523
630.4000-006	1	523
630.4000-007	1	523
630.4000-008	1	523
630.4000-010	1	523
630.4000-012	1	523
630.4000-013	1	523
630.4000-326	1	523
630.4000-327	1	523
630.4000-328	1	523
630.4000-329	1	523
630.4006-001	1	526

630

codice	pezzi	pag.
630.4006-002	1	526
630.4006-003	1	526
630.4006-006	1	526
630.4006-007	1	526
630.4006-008	1	526
630.4006-010	1	526
630.4006-012	1	526
630.4006-013	1	526
630.4006-188	1	526
630.4009-014	1	528
630.4009-016	1	528
630.4009-017	1	528
630.4009-323	1	528
630.4106-003	1	527
630.4106-006	1	527
630.4106-008	1	527
630.4106-012	1	527
630.4106-013	1	527
630.4500-003	1	523
630.4500-006	1	523
630.4500-007	1	523
630.4500-008	1	523
630.4500-012	1	523
630.4500-013	1	523
630.4500-326	1	523
630.4500-327	1	523
630.4500-328	1	523
630.4500-329	1	523
630.4506-001		526
630.4506-002	1	526
630.4506-003	1	526
630.4506-006	1	526
630.4506-007	1	526
630.4506-008	1	526
630.4506-010	1	526
630.4506-012	1	526
630.4506-013	1	526
630.4506-187	1	526
630.4509-014	1	528
630.4509-016	1	528
630.4509-017	1	528
630.4509-323	1	528
630.4606-003	1	527
630.4606-008	1	527
630.4606-012	1	527
630.4606-013	1	527
630.4606-188		527

632

codice	pezzi	pag.
632.1500-000	4	424
632.1510-000	4	424
632.1530-000	4	426
632.3000-052	1	529
632.3000-054	1	529
632.3000-055	1	529
632.3000-056	1	529
632.3000-059	1	529
632.3000-060	1	529
632.3000-062	1	529
632.3000-063	1	529

Indice progressivo

632		
codice	pezzi	pag.
632.3000-394	1	529
632.3000-395	1	529
632.3005-052	1	533
632.3005-054	1	533
632.3005-055	1	533
632.3005-056	1	533
632.3005-059	1	533
632.3005-060	1	533
632.3005-062	1	533
632.3005-063	1	533
632.3006-052	1	531
632.3006-054	1	531
632.3006-055	1	531
632.3006-056	1	531
632.3006-059	1	531
632.3006-060	1	531
632.3006-062	1	531
632.3006-063	1	531
632.3006-324	1	531
632.3006-325	1	531
632.3006-406	1	531
632.3500-000	4	424
632.3500-059	1	529
632.3500-060	1	529
632.3500-062	1	529
632.3500-063	1	529
632.3501-000	4	425
632.3505-059	1	533
632.3505-060	1	533
632.3505-062	1	533
632.3505-063	1	533
632.3506-059	1	531
632.3506-060	1	531
632.3506-062	1	531
632.3506-063	1	531
632.3506-324	1	531
632.3506-325	1	531
632.3510-000	4	424
632.3511-000	4	425
632.3520-000	4	426
632.3530-000	4	427
632.4000-001	1	530
632.4000-002	1	530
632.4000-003	1	530
632.4000-006	1	530
632.4000-007	1	530
632.4000-008	1	530
632.4000-010	1	530
632.4000-012	1	530
632.4000-013	1	530
632.4000-328	1	530
632.4000-329	1	530
632.4000-342	1	530
632.4005-001	1	535
632.4005-002	1	535
632.4005-003	1	535
632.4005-006	1	535
632.4005-007	1	535
632.4005-008	1	535
632.4005-010	1	535
632.4005-012	1	535
632.4005-013	1	535

632		
codice	pezzi	pag.
632.4005-326	1	535
632.4005-327	1	535
632.4005-328	1	535
632.4005-329	1	535
632.4006-001	1	532
632.4006-002	1	532
632.4006-003	1	532
632.4006-006	1	532
632.4006-007	1	532
632.4006-008	1	532
632.4006-010	1	532
632.4006-012	1	532
632.4006-013	1	532
632.4006-328	1	532
632.4006-329	1	532
632.4009-014	1	536
632.4009-015	1	536
632.4009-016	1	536
632.4009-017	1	536
632.4500-000	4	425
632.4500-003	1	530
632.4500-006	1	530
632.4500-007	1	530
632.4500-008	1	530
632.4500-012	1	530
632.4500-013	1	530
632.4500-328	1	530
632.4500-329	1	530
632.4505-003	1	535
632.4505-006	1	535
632.4505-007	1	535
632.4505-008	1	535
632.4505-012	1	535
632.4505-013	1	535
632.4505-326	1	535
632.4505-327	1	535
632.4505-328	1	535
632.4505-329	1	535
632.4506-003	1	532
632.4506-006	1	532
632.4506-007	1	532
632.4506-008	1	532
632.4506-012	1	532
632.4506-013	1	532
632.4506-188	1	532
632.4506-328	1	532
632.4506-329	1	532
632.4509-014	1	536
632.4509-015	1	536
632.4509-016	1	536
632.4509-017	1	536
632.4510-000	4	425
632.4520-000	4	427
632.4530-000	4	427
632.4700-000	4	425
632.4706-1549		536
632.4706-1550		536
632.4710-000	4	425
632.5500-000	2	425
632.5510-000	2	425
632.5520-000	2	427

633		
codice	pezzi	pag.
633.1010	12	431
633.1011	12	432
633.1012	12	432
633.1013	12	432
633.1014	12	432
633.2020	6	431
633.2021	6	432
633.2022	6	432
633.2023	6	432
633.2024	6	432
633.2025	6	432
633.2026	6	432

639		
codice	pezzi	pag.
639.1040	26	468
639.1060	38	468
639.1080	25	468
639.2040	24	468
639.2060	18	468
639.2080	12	468
639.2120	8	468
639.4060	8	468
639.4080	6	468
639.4120	4	468

653		
codice	pezzi	pag.
653.00	1/32	476
653.01	1/24	476
653.011	1/40	477
653.012	1/20	477
653.013	1/20	477
653.014	1/10	477
653.015	1/10	477
653.017	1/5	477
653.02	1/16	476
653.020	1/25	477
653.021	1/25	477
653.022	1/20	477
653.023	1/25	477
653.024	1/20	477
653.025	1/30	477
653.027	1/50	477
653.03	1/12	476
653.04	1/6	476
653.05	1/2	476
653.07		476

654		
codice	pezzi	pag.
654.0002	10	443
654.0010	1/12	0
654.0020	1/10	410
654.0021	1/10	462
654.0022	2000	462
654.0023	1/10	462
654.0024	10	443
654.0025	50	470

654		
codice	pezzi	pag.
654.0030	1/25	415
654.0032	1/25	463
654.0033	1/25	415
654.0038	25	411
654.0040	1/25	411
654.0041	6/60	412
654.0041B	6/60	412
654.0042	6/60	412
654.0042B	6/60	412
654.0043	6	412
654.0043B	6	412
654.0044	6	412
654.0044B	6	412
654.0045	6/72	413
654.0046	200	413
654.0050	10	434
654.0051	10	443
654.0060	1/10	415
654.0070	1/10	415
654.0071	1/10	441
654.0072	1/10	415
654.0073	10	0
654.0074	10	470
654.0077	10	450
654.0079	1/10	230
654.0080	100	107
654.0085	1/20	463
654.0090	20/100	416
654.0091	12/120	117
654.0092	12/120	117
654.0100	25	418
654.0101	25	388
654.0101Y	25	388
654.0102	25	388
654.0103	25	189
654.0105	25	426
654.0108	5	192
654.0120	6/72	214
654.0121	6	105
654.0122	6	105
654.0125	6/72	214
654.0126	6/72	214
654.0140	50	450
654.0140-06	10	450
654.0140-08	10	450
654.0140-12	10	450
654.0141-06	10	450
654.0141-08	10	450
654.0141-12	10	450
654.0180-04	10	556
654.0180-06	10	556
654.0180-08	10	556
654.0180-12	10	556
654.0180-16	1/10	556
654.0180-24		556
654.0181-01	10	556
654.0181-03	10	556
654.0181-04	10	556
654.0181-04Y	10	556
654.0181-05	10	556
654.0181-07		556
654.0190	10	556

● = IMQ o altri marchi di qualità ✔ = prodotto nuovo ✦ = prodotto su commessa

654		
codice	pezzi	pag.
654.0191	10	556
654.0205	1	429
654.0207	1	429
654.0210	1	419
654.0220	1	419
654.0349	10/100	423
654.0358	1/10	421
654.0359	1/10	421
654.0360	1/10	423
654.0361	1/10	422
654.0361C	10	422
654.0362	1/10	422
654.0362C	10	422
654.0363	1/10	421
654.0364	1/10	423
654.0364C	10	423
654.0365	10	421
654.0376	20/200	107
654.0377	25	470
654.0382	100	193
654.0391	10	193
654.0392	10	193
654.0393	10	193
654.0394	10	193
654.0400	25	215
654.0400B	25	417
654.0410	25/250	215
654.0420	25/400	215
654.0600	2	430
654.0610	1	213
654.0615		414
654.0650		410
654.0651		0
654.0652	2	410
654.0653	2	410
654.0654	2	410
654.0655	4	410
654.0656	4	410
654.0657		410
654.0658		0
654.0700	1	411
654.0710	1	411
654.0750	1/10	417
654.0751	1/10	417
654.0752	10	417
654.0753	10	417
654.0787	1/30	462
654.0788	1/20	462
654.0789	1/15	462
654.0790	1/10	462
654.0791	1/10	462
654.11163		557
654.11164		557
654.11165		557
654.11324	25	557
654.11325		557
654.11634		557
654.11635		557
654.12324	25	557
654.12325	25	557
654.13163		557
654.13164		557

654		
codice	pezzi	pag.
654.13165	25	557
654.13324		557
654.13325	25	557
654.13634		557
654.13635		557
654.161253		557
654.161255		557
654.16163		557
654.16164		557
654.16165		557
654.16323		557
654.16324		557
654.16325		557
654.16633		557
654.16635		557
654.2110	10	553
654.2111		553
654.906396		444
654.906397		444
654.912596		444
654.912597		444

655		
codice	pezzi	pag.
655.0010	1	453
655.0011	1	454
655.0012	1	454
655.0014	1/4	455
655.0015	1/4	455
655.0016	1/8	455
655.0019	1/8	456
655.0020	1	453
655.0021	1	454
655.0022	1	454
655.0024	1/4	455
655.0025	1/4	455
655.0026	1/9	455
655.0030	1	453
655.0031	1	454
655.0032	1	454
655.0034	1/2	455
655.0035	1/2	455
655.0036	1/9	455
655.0039	1/10	456
655.0040	1	453
655.0041	1	454
655.0042	1	454
655.0044	1/2	455
655.0045	1/2	455
655.0046	1/9	455
655.0050	1	453
655.0051	1	454
655.0052	1	454
655.0054	1/2	455
655.0055	1/2	455
655.00550	1/5	455
655.0056	1/2	455
655.00560	1/4	455
655.0059	1/6	456
655.0110	1	453
655.0111	1	454

655		
codice	pezzi	pag.
655.0112	1	454
655.0120	1	453
655.0121	1	454
655.0122	1	454
655.0130	1	453
655.0131	1	454
655.0132	1	454
655.0140	1	453
655.0141	1	454
655.0142	1	454
655.0150	1	453
655.0151	1	454
655.0152	1	454
655.02101	1	453
655.02201	1	453
655.02301	1	453
655.02401	1	453
655.02501	1	453
655.32010	1/10	457
655.32011	1/8	456
655.32012	1/4	456
655.32020	1/5	457
655.32021	1/8	457
655.32022	1/10	457
655.32024	1/5	458
655.32090	1/3	458
655.46010	1/18	457
655.46011	1/8	456
655.46012	1/4	456
655.46020	1/4	457
655.46021	1/10	457
655.46022	1/10	457
655.46024	1/4	458
655.46025	1/9	458
655.46090	1/3	458
655.75010	1/20	457
655.75011	1/6	456
655.75012	1/6	456
655.75020	1/12	457
655.75021	1/24	457
655.75022	1/16	457
655.75023	1/18	457
655.75024	1/10	458
655.75090	1	458
655.900	10	458
655.910	1/10	458
655.911	1/10	458
655.920	1/10	459
655.930	1/10	459
655.950	1	459
655.960	1/10	459
655.970	1/10	459

656		
codice	pezzi	pag.
656.0010		440
656.0012		440
656.0024-000		436
656.0024-000L		436
656.0026-000		436
656.0026-000L		436

656		
codice	pezzi	pag.
656.0110	10	440
656.0120		441
656.0220		442
656.0221		442
656.0222		442
656.0300		438
656.0320	10	438
656.0420	10	441
656.0924-000		436
656.0924-000L		436
656.0926-000		436
656.0926-000L		436
656.5024-006		492
656.5024-007		492
656.5024-008		492
656.5024-009		492
656.5024-049		492
656.5024-056		492
656.5024-092		492
656.5024-109		492
656.5024-113		492
656.5024-253		492
656.5024-273		492
656.5024-610		492
656.5024-611		492
656.5024-612		492
656.5124-006		493
656.5124-007		493
656.5124-008		493
656.5124-056		493
656.5124-092		493
656.5124-109		493
656.5124-253		493
656.5124-297		493
656.5124-457		493
656.5124-610		493
656.5124-611		493
656.5124-612		493
656.5824-006		493
656.5824-007		493
656.5824-008		493
656.5824-092		493
656.5824-109		493
656.5824-113		493
656.5824-253		493
656.5824-457		493
656.5824-610		493
656.5824-611		493
656.5824-612		493
656.5924-006		493
656.5924-007		493
656.5924-008		493
656.5924-049		493
656.5924-056		493
656.5924-092		493
656.5924-109		493
656.5924-113		493
656.5924-253		493
656.5924-610		493
656.5924-611		493
656.5924-612		493
656.5924-995		493

Indice progressivo

656		
codice	pezzi	pag.
656.7024-005		503
656.7024-006		503
656.7024-007		503
656.7024-008		503
656.7024-009		503
656.7024-049		503
656.7024-054		503
656.7024-056		503
656.7024-092		503
656.7024-109		503
656.7024-113		503
656.7024-253		503
656.7024-273		503
656.7024-610		503
656.7024-611		503
656.7024-612		503
656.7026-636		509
656.7026-637		509
656.7026-638		509
656.7026-639		509
656.7026-640		509
656.7026-641		509
656.7026-642		509
✔ 656.7026-739		509
656.7124-005		503
656.7124-006		503
656.7124-007		503
656.7124-008		503
656.7124-054		503
656.7124-056		503
656.7124-092		503
656.7124-109		503
656.7124-113		503
656.7124-253		503
656.7124-297		503
656.7124-610		503
656.7124-611		503
656.7124-612		503
656.7124-627		503
656.7126-636		509
656.7126-637		509
656.7126-638		509
656.7126-639		509
656.7126-640		509
656.7126-641		509
656.7126-642		509
656.7824-005		503
656.7824-006		503
656.7824-007		503
656.7824-008		503
656.7824-054		503
656.7824-092		503
656.7824-109		503
656.7824-113		503
656.7824-253		503
656.7824-273		503
656.7824-297		503
656.7824-610		503
656.7824-611		503
656.7824-612		503
656.7826-636		509
656.7826-637		509

656		
codice	pezzi	pag.
656.7826-638		509
656.7826-639		509
656.7826-640		509
656.7826-641		509
656.7826-642		509
656.7924-005		503
656.7924-006		503
656.7924-007		503
656.7924-008		503
656.7924-049		503
656.7924-054		503
656.7924-056		503
656.7924-092		503
656.7924-109		503
656.7924-113		503
656.7924-253		503
656.7924-273		503
656.7924-610		503
656.7924-611		503
656.7924-612		503
656.7926-636		509
656.7926-637		509
656.7926-638		509
656.7926-639		509
656.7926-640		509
656.7926-641		509
656.7926-642		509
656.9022-684		0
656.9024-613		0
656.9024-614		0

657		
codice	pezzi	pag.
657.0014		440
657.0035-000		437
657.0036-000		437
657.0038-000		437
657.0121		441
657.0330	10	438
657.0331	10	439
657.0332	10	439
657.0333	10	439
657.0340	10	438
✦ 657.0341	10	439
✦ 657.0342	10	439
657.0343	10	439
657.0421	10	441
657.0935-000		437
657.0936-000		437
657.0938-000		437
657.5034-030		495
657.5034-031		495
657.5034-156		495
657.5035-017		497
657.5035-018		497
657.5035-242		497
657.5935-017		497
657.5935-018		497
657.6033-002		495
657.6033-004		495
657.6033-077		495

657		
codice	pezzi	pag.
657.6033-085		495
657.6033-107		495
657.6034-006		495
657.6034-007		495
657.6034-008		495
657.6034-049		495
657.6034-056		495
657.6034-092		495
657.6034-109		495
657.6034-113		495
657.6034-273		495
657.6035-011		497
657.6035-012		497
657.6035-013		497
657.6035-015		497
657.6035-019		497
657.6035-055		497
657.6035-061		497
657.6035-065		497
657.6035-075		497
657.6035-087		497
657.6035-097		497
657.6035-099		497
657.6035-129		497
657.6035-181		497
657.6035-182		497
657.6035-213		497
657.6035-776		497
657.6036-021		498
657.6036-022		498
657.6036-023		498
657.6036-024		498
657.6036-025		498
657.6036-026		498
657.6036-027		498
657.6036-029		498
657.6036-037		498
657.6036-042		498
657.6036-044		498
657.6036-045		498
657.6036-046		498
657.6036-048		498
657.6036-057		498
657.6036-067		498
657.6036-101		498
657.6036-133		498
657.6133-002		495
657.6134-006		495
657.6134-008		495
657.6134-056		495
657.6134-109		495
657.6134-113		495
657.6135-011		497
657.6135-012		497
657.6135-013		497
657.6135-015		497
657.6135-087		497
657.6135-102		497
657.6135-181		497
657.6135-182		497
657.6135-274		497
657.6136-021		499

657		
codice	pezzi	pag.
657.6136-022		499
657.6136-023		499
657.6136-024		499
657.6136-026		499
657.6136-027		499
657.6136-029		499
657.6136-042		499
657.6136-044		499
657.6136-045		499
657.6136-046		499
657.6136-048		499
657.6136-057		499
657.6136-067		499
657.6136-101		499
657.6136-133		499
657.6833-002		495
657.6834-006		495
657.6834-008		495
657.6834-056		495
657.6834-109		495
657.6834-113		495
657.6835-011		497
657.6835-012		497
657.6835-013		497
657.6835-015		497
657.6835-087		497
657.6835-102		497
657.6835-181		497
657.6835-182		497
657.6836-021		499
657.6836-022		499
657.6836-023		499
657.6836-024		499
657.6836-026		499
657.6836-027		499
657.6836-029		499
657.6836-042		499
657.6836-044		499
657.6836-045		499
657.6836-046		499
657.6836-048		499
657.6836-057		499
657.6836-067		499
657.6836-133		499
657.6933-002		495
657.6933-004		495
657.6934-006		495
657.6934-007		495
657.6934-008		495
657.6934-049		495
657.6934-056		495
657.6934-092		495
657.6934-109		495
657.6934-253		495
657.6935-011		497
657.6935-012		497
657.6935-013		497
657.6935-015		497
657.6935-065		497
657.6935-075		497
657.6935-087		497
657.6935-129		497

● = IMQ o altri marchi di qualità ✔ = prodotto nuovo ✦ = prodotto su commessa

657		
codice	pezzi	pag.
657.6935-181		497
657.6935-182		497
657.6936-021		499
657.6936-022		499
657.6936-023		499
657.6936-024		499
657.6936-025		499
657.6936-026		499
657.6936-027		499
657.6936-029		499
657.6936-042		499
657.6936-044		499
657.6936-045		499
657.6936-046		499
657.6936-048		499
657.6936-067		499
657.6936-101		499
657.6936-133		499
657.8033-002		505
657.8034-005		505
657.8034-006		505
657.8034-008		505
657.8034-054		505
657.8034-109		505
657.8035-012		505
657.8035-013		505
657.8035-087		505
657.8035-181		505
657.8035-182		505
657.8036-021		505
657.8036-022		505
657.8036-024		505
657.8036-028		505
657.8036-044		505
657.8036-045		505
657.8036-067		505
657.8036-069		505
657.8036-124		505
657.8133-002		505
657.8134-005		505
657.8134-006		505
657.8134-008		505
657.8134-054		505
657.8134-109		505
657.8135-012		505
657.8135-013		505
657.8135-087		505
657.8135-181		505
657.8135-182		505
657.8136-021		505
657.8136-022		505
657.8136-024		505
657.8136-028		505
657.8136-044		505
657.8136-045		505
657.8136-067		505
657.8136-069		505
657.8136-124		505
657.8833-002		505
657.8834-005		505
657.8834-006		505
657.8834-008		505

657		
codice	pezzi	pag.
657.8834-054		505
657.8834-109		505
657.8835-012		505
657.8835-013		505
657.8835-087		505
657.8835-181		505
657.8835-182		505
657.8836-021		505
657.8836-022		505
657.8836-024		505
657.8836-028		505
657.8836-044		505
657.8836-045		505
657.8836-067		505
657.8836-069		505
657.8836-124		505
657.8839-1137	1	511
657.8839-1138	1	511
657.8839-1139	1	511
657.8839-825		511
657.8839-826		511
657.8839-827		511
657.8933-002		505
657.8934-005		505
657.8934-006		505
657.8934-008		505
657.8934-054		505
657.8934-109		505
657.8935-012		505
657.8935-013		505
657.8935-087		505
657.8935-181		505
657.8935-182		505
657.8936-021		505
657.8936-022		505
657.8936-028		505
657.8936-044		505
657.8936-045		505
657.8936-067		505
657.8936-069		505
657.8936-124		505

658		
codice	pezzi	pag.
658.0016		440
658.0050-000		437
658.0350	10	438
658.0351	10	439
658.0352	10	439
658.0353	10	439
658.0360	10	438
658.0361	10	439
658.0362	10	439
658.0363	10	439
658.0369	10	440
658.0422	10	441
658.0950-000		437
658.6050-108		501
658.6056-058		501
658.6056-064		501
658.6056-138		501

658		
codice	pezzi	pag.
658.6058-034		501
658.6058-040		501
658.6058-068		501
658.6058-072		501
658.6058-086		501
658.6058-088		501
658.6058-090		501
658.6058-111		501
658.6058-114		501
658.6059-033		501
658.6059-041		501
658.6059-043		501
658.6059-052		501
658.6059-160		501
658.6059-229		501
658.6150-762		501
658.6158-040		501
658.6158-068		501
658.6158-111		501
658.6159-033		501
658.6159-043		501
658.6159-160		501
658.6856-138		501
658.6858-040		501
658.6858-068		501
658.6858-072		501
658.6858-088		501
658.6858-090		501
658.6858-114		501
658.6859-043		501
658.6859-052		501
658.6859-160		501
658.6859-229		501
658.6950-108		501
658.6956-058		501
658.6956-064		501
658.6956-138		501
658.6958-034		501
658.6958-040		501
658.6958-068		501
658.6958-072		501
658.6958-086		501
658.6958-088		501
658.6958-090		501
658.6958-111		501
658.6958-114		501
658.6959-033		501
658.6959-041		501
658.6959-043		501
658.6959-052		501
658.6959-160		501
658.6959-229		501
658.8050-702		507
658.8050-703		507
658.8050-705		507
658.8056-138		507
658.8058-034		507
658.8058-040		507
658.8058-088		507
658.8058-114		507
658.8059-043		507
658.8059-229		507

658		
codice	pezzi	pag.
658.8150-702		507
658.8156-138		507
658.8158-040		507
658.8158-088		507
658.8159-043		507
658.8850-702		507
658.8850-705		507
658.8850-708		507
658.8856-138		507
658.8858-088		507
658.8950-702		507
658.8950-703		507
658.8950-705		507
658.8956-138		507
658.8958-034		507
658.8958-088		507
658.8958-114		507
658.8959-043		507
658.8959-229		507

659		
codice	pezzi	pag.
659.BA5040-00		445
659.BA5140-02		537
659.DA5041-00		445
659.DA5081-00		445
659.DA5121-01	1	537
659.DA5141-02	1	537
659.DA5141-04	1	537
659.DA5181-03	1	537
659.DA5181-05	1	537
659.DA5221-01	1	540
659.DA5241-02	1	540
659.DA5241-04	1	540
659.DA5281-03	1	540
659.DA5281-05	1	540
659.DB5041-00		445
659.DB5081-00		445
659.DB5121-01	1	537
659.DB5141-02	1	537
659.DB5141-04		537
659.DB5181-03		537
659.DB5181-05		537
659.DB5221-01		540
659.DB5241-02		540
659.DB5241-04		540
659.DB5281-03		540
659.DB5281-05		540
659.MA5041-00		445
659.MA5121-01		538
659.MA5141-02		538
659.MA5141-04		538
659.MA5221-01		540
659.MA5241-02		540
659.MA5241-04		540
659.MB5041-00		445
659.MB5121-01		538
659.MB5141-02		538
659.MB5141-04		538
659.MB5221-01		540
659.MB5241-02		540

Indice progressivo

659

codice	pezzi	pag.
659.MB5241-04		540
659.SC5041-00		446
659.SC5121-01		538
659.SC5141-02		538
659.SC5141-04		538
659.SC5221-01		541
659.SC5241-02		541
659.SC5241-04		541
659.SC5243-07		541
659.SC5263-06		541
659.SC5263-09		541
659.SCBASE		446
659.SCFIRE-E		448
659.SCFIRE-M		448
659.SK5041-00		447
659.SK5121-01		539
659.SK5123-12		539
659.SK5141-02		539
659.SK5141-04		539
659.SK5143-07		539
659.SK5163-06		539
659.SK5221-01		541
659.SK5241-02		541
659.SK5241-04		541
659.SK5243-08		541
659.SKBASE		447
659.SKFIRE-E		448
659.SKFIRE-M		448
659.SX5040-00		448
659.SX5140-02		539

661

codice	pezzi	pag.
661.0160-057	1	513
661.0160-065	1	513
661.0160-068	1	513
661.0160-075	1	513
661.5160-053		513
661.5160-160		513
661.5250-008		513

670

codice	pezzi	pag.
670.3026-75	1	515
670.3026-77	1	515
670.3526-77	1	515
670.3526-91	1	515
670.3536-438	1	519
670.3536-59	1	519
670.3536-61	1	519
670.3536-62	1	519
670.3536-63	1	519
670.6046-03	1	515
670.6046-08	1	515
670.6046-12	1	515
670.6069-148	1	521
670.6069-149	1	521
670.6546-03	1	515
670.6546-07	1	515
670.6546-08	1	515

670

codice	pezzi	pag.
670.6546-12	1	515
670.6566-115	1	519
670.6566-117	1	519
670.6566-119	1	519
670.6566-126	1	519
670.6566-135	1	519
670.6566-137	1	519
670.6566-366	1	519
670.6566-732		519
670.6569-148	1	521
670.6569-149	1	521
670.9546-472	1	521
670.9546-475	1	521
670.9566-456	1	548
670.9566-457	1	548
670.9566-458	1	548
670.9566-459	1	548
670.9566-464	1	548
670.9566-465	1	548
670.9566-466	1	548
670.9566-467	1	548
670.9566-539		521

671

codice	pezzi	pag.
671.2012-001	1	514
671.2012-002	1	514
671.2012-003	1	514
671.2012-004	1	514
671.2012-005	1	514
671.2012-006	1	514
671.2012-009	1	514
671.2012-010	1	514
671.2012-011	1	514
671.2012-015	1	514
671.2012-017		514
671.2012-018		514
671.2012-834		514
671.2016-008	1	514
671.2016-012	1	514
671.2912-001	1	514
671.2912-002	1	514
671.2912-003	1	514
671.2912-004	1	514
671.2912-005	1	514
671.2916-013	1	514
671.2916-014	1	514
671.3020-75	1	517
671.3020-77	1	517
671.3020-93	1	517
671.3025-75	1	518
671.3026-483	1	0
671.3030-59	1	520
671.3030-97	1	520
671.3035-59	1	520
671.3035-60	1	520
671.3035-63	1	520
671.3035-97	1	520
671.3035-98	1	520
671.3520-91	1	517
671.3526-492	1	517

671

codice	pezzi	pag.
671.3530-59	1	520
671.3530-60	1	520
671.3530-97	1	520
671.3535-59	1	520
671.3535-60	1	520
671.3535-61	1	520
671.3535-97	1	520
671.6040-03	1	517
671.6040-06	1	517
671.6040-07	1	517
671.6040-491	1	517
671.6040-95	1	517
671.6045-03	1	518
671.6045-06	1	518
671.6045-07	1	518
671.6045-08	1	518
671.6045-95	1	518
671.6065-111	1	520
671.6065-113	1	520
671.6065-115	1	520
671.6065-117	1	520
671.6540-03		517
671.6545-03	1	518
671.6545-95	1	518
671.6546-03	1	517
671.6546-12	1	517
671.6546-490	1	517
671.6560-115	1	520
671.6560-117	1	520
671.6565-115	1	520
671.6565-117	1	520
671.6565-119	1	520

672

codice	pezzi	pag.
672.1100	1/6	398
672.1101	6	398
672.1200	1/6	400
672.1300	1/6	404
672.1301	6	404
672.2002	1/24	394
672.2004	1/16	395
672.2008	1/10	395
672.2012	1/9	395
672.2016	1/6	395
672.2100	1/10	399
672.2200	1/10	401
672.2300	1/10	404
672.2301	1/10	404
672.3100	1/6	399
672.3200	1/6	401
672.3300	1/6	405
672.3302	1/6	405
672.4024	1/6	396
672.4032	1/4	396
672.4116	1/4	399
672.4216	1/4	401
672.4316	1/4	405
672.5048	1/3	396
672.5116	1/3	400
672.5122	3	400

672

codice	pezzi	pag.
672.5316	1/3	403
672.5416	1/3	402
672.5522	3	403
672.5616	1/3	405
672.5622	3	402
672.5822	3	405
672.7064	1	397

673

codice	pezzi	pag.
673.2008	1/12	408
673.2008B	1/12	408
673.2012	1/7	408
673.2012B	1/7	408
673.2018	1/6	408
673.2018B	1/6	408
673.2102	1/36	407
673.2102B	1/36	407
673.2104	1/24	407
673.2104B	1/24	407
673.2108	1/12	407
673.2108B	1/12	407
673.2112	1/7	407
673.2112B	1/7	407
673.2118	1/6	407
673.2118B	1/6	407
673.4024	1/5	408
673.4024B	1/5	408
673.4036	1/4	408
673.4036B	1/4	408
673.4124	1/5	407
673.4124B	1/5	407
673.4136	1/4	407
673.4136B	1/4	407
673.5054	1/2	408
673.5054B	1/2	408
673.5154	1/2	407
673.5154B	1/2	407

674

codice	pezzi	pag.
674.1000	1/6	406
674.1001	6	406
674.1100	1/6	406
674.1101	6	406
674.1200	1/6	406
674.1300	1/6	406
674.1301	6	406

675

codice	pezzi	pag.
675.2008	1/10	409
675.2008B	1/10	409
675.2012	1/7	409
675.2012B	1/7	409
675.2018	1/7	409
675.2018B	1/7	409
675.2104	1/38	409
675.2104B	1/38	409

● = IMQ o altri marchi di qualità ✔ = prodotto nuovo ✦ = prodotto su commessa

675		
codice	pezzi	pag.
675.4024	1/5	409
675.4024B	1/5	409
675.4036	1/3	409
675.4036B	1/3	409
675.5054	1/2	409
675.5054B	1/2	409

676		
codice	pezzi	pag.
676.10101	10	452
676.10102	10	452
676.10103	20	452
676.25100	13	451
676.35100	14	451
676.35201	6	452
676.35205	6	452

677		
codice	pezzi	pag.
677.1012.1		469
677.1012.1-HW		469
677.2024.1		469
677.2024.1-HW		469
677.3036.2		469
677.3036.2-HW		469
677.4048.2		469
677.4048.2-HW		469

680		
codice	pezzi	pag.
680.001	4/100	460
680.002	4/100	460
680.003	4/60	460

685		
codice	pezzi	pag.
685.004	1/48	460
685.005	1/54	460
685.006	1/40	460
685.007	1/24	460
685.008	1/12	460
685.009	1/6	460
685.010	1/4	460
685.011	1	460

686		
codice	pezzi	pag.
686.204	1/40	461
686.205	1/42	461
686.206	1/48	461
686.207	1/30	461
686.208	1/16	461
686.209	1/8	461
686.210	1/4	461
686.211	1	461
686.224	1/40	461
686.225	1/42	461

686		
codice	pezzi	pag.
686.226	1/48	461
686.227	1/30	461
686.228	1/16	461
686.229	1/8	461
686.230	1/4	461
686.231	1	461
686.404	1/24	461
686.408	1/6	461
686.409	1/6	461
686.410	1/3	461
686.411	1	461
686.424	1/24	461
686.428	1/6	461
686.429	1/6	461
686.430	1/3	461
686.431	1	461
686.AMR209-01		252
686.AMRTA-005		251
686.AMRTA-032		251
686.AMRTA-063		251
686.AMRTA-125		251
686.AMRTA-225		251

687		
codice	pezzi	pag.
687.001	4/100	464
687.002	4/100	464
687.003	4/60	464
687.004	1/48	465
687.005	1/54	465
687.006	1/40	465
687.204	1/40	466
687.205	1/42	466
687.206	1/48	466

688		
codice	pezzi	pag.
688.001	4/100	464
688.002	4/100	464
688.003	4/60	464
688.003.R	4/60	464
688.004	1/48	465
688.004.R	1/48	465
688.005	1/54	465
688.005.R	1/54	465
688.006	1/40	465
688.204	1/40	466
688.204.R	1/40	466
688.205	1/42	466
688.205.R	1/42	466
688.206	1/48	466
688.206.R	48	466

689		
codice	pezzi	pag.
689.001	4/100	467
689.002	4/100	467
689.003	4/60	467
689.004	48	467

689		
codice	pezzi	pag.
689.005	54	467
689.006	40	467
689.204	40	467
689.205	42	467
689.206	48	467

690		
codice	pezzi	pag.
690.4200-00	1	449
690.4200-295	1	543
690.4200-300	1	543
690.4200-301	1	543
690.4200-302	1	543
690.4200-303	1	543

692		
codice	pezzi	pag.
692.4200-00	1	449
692.4300-00	1	449
692.4300-305	1	542
692.4300-69	1	542
692.4300-70	1	542
692.4330	1	449
692.4340	1	434
692.4342	1/5	434

707		
codice	pezzi	pag.
707.1105	1/12	56
707.1205	1/12	57
707.1210	1/12	57
707.1215	1/12	57
707.2110	1/12	56
707.2115	1/12	56
707.2220	1/12	57

709		
codice	pezzi	pag.
709.2405	1/12	55
709.2505	1/12	55
709.2605	1/12	55
709.3310	1/6	55
709.3410	1/6	55
709.3415	1/6	55
709.3510	1/6	55
709.3610	1/6	55
709.3705	1/6	55
709.3710	1/6	55
709.3810	1/6	55
709.4320	1/6	55
709.4420	1/6	55
709.4615	1/6	55
709.4620	1/6	55
709.4715	1/6	55
709.4720	1/6	55
709.4820	1/6	55

745		
codice	pezzi	pag.
745.0000-000		591
745.3005-003	1	587
745.3005-006	1	587
745.3005-008	1	587
745.3005-012	1	587
745.3005-013	1	587
745.3005-094	1	587
745.3005-096	1	587
745.3005-441	1	587
745.3505-003	1	587
745.3505-006	1	587
745.3505-008	1	587
745.3505-012	1	587
745.3505-012.P		591
745.3505-013	1	587
745.3505-094	1	587
745.3505-096	1	587
745.3505-441	1	587
745.5005-003	1	587
745.5005-006	1	587
745.5005-008	1	587
745.5005-012	1	587
745.5005-013	1	587
745.5005-094	1	587
745.5005-096	1	587
745.5505-003	1	587
745.5505-006	1	587
745.5505-006.P		591
745.5505-008	1	587
745.5505-012	1	587
745.5505-012.P		591
745.5505-013	1	587
745.5505-094	1	587
745.5505-096	1	587

746		
codice	pezzi	pag.
746.0000-000		590
746.2010-052	1	583
746.2010-052.P		590
746.2010-075	1	583
746.2010-093	1	583
746.2010-101	1	583
746.2010-102	1	583
746.2010-390	1	583
746.2025-352	1	585
746.2510-075	1	583
746.2510-093	1	583
746.2512-352	1	583
746.2525-352	1	585
746.3000-010	1	581
746.3000-010.P		590
746.3000-349	1	581
746.3000-384	1	581
746.3000-385	1	581
746.3000-385.P		590
746.3000-388	1	581
746.3000-389	1	581
746.3005-894		581
746.3005-895		581
746.3010-054	1	583

Indice progressivo

746		
codice	pezzi	pag.
✔ 746.3010-054.P		590
● 746.3010-056	1	583
✔ 746.3010-056.P		590
● 746.3010-077	1	583
✔ 746.3010-077.P		590
● 746.3010-091	1	583
● ✦ 746.3025-350	1	585
● ✦ 746.3025-351	1	585
● 746.3510-077	1	583
✔ 746.3510-077.P		590
● 746.3510-091	1	583
✔ 746.3510-091.P		590
● 746.3512-350	1	583
● ✦ 746.3512-351	1	583
● ✦ 746.3525-350	1	585
● ✦ 746.3525-351	1	585
● 746.4000-010	1	581
✔ 746.4000-010.P		590
● ✦ 746.4000-349	1	581
● 746.4000-384	1	581
● 746.4000-385	1	581
✔ 746.4000-385.P		590
● ✦ 746.4000-388	1	581
● ✦ 746.4000-389	1	581
● ✦ 746.4005-895		581
● ✦ 746.4005-896		581
● ✦ 746.4005-897		581
● ✦ 746.4005-898		581

749		
codice	pezzi	pag.
● 749.3005-350	1	589
● 749.3005-351	1	589
● 749.3005-352	1	589
● 749.3005-353	1	589
● 749.3005-354	1	589
● 749.3505-350	1	589
● 749.3505-351	1	589
● 749.3505-352	1	589
● 749.3505-353	1	589
● 749.3505-354	1	589
● 749.5005-350	1	589
● 749.5005-351	1	589
● 749.5005-352	1	589
● 749.5505-350	1	589
● 749.5505-351	1	589
● 749.5505-352	1	589

751		
codice	pezzi	pag.
● 751.0210-D	1	576
● 751.0215-D	1	576
● 751.0225-D	1	576
● 751.0310-D	1	576
● 751.0315-D	1	576
● 751.0325-D	1	576
● 751.1315-D	1	576
● 751.7210-D	1	577
● 751.9210	1	577

756		
codice	pezzi	pag.
● 756.9211	1	579

770		
codice	pezzi	pag.
● 770.200	1/24	486
● 770.207	1/24	486
● 770.208	1/18	486
● ✦ 770.250	1/24	486
● 770.400	1/6	487
● ✦ 770.405	1/6	487
● 770.406	1/6	487
● 770.407	1/6	487
● 770.408	1/6	487
● ✦ 770.409	1/6	487
● 770.410	1/6	487

780		
codice	pezzi	pag.
● ✦ 780.2262	12	480
● 780.2762	12	480

781		
codice	pezzi	pag.
● ✦ 781.2260	1/12	480
● ✦ 781.2261	1/12	480
● 781.2760	1/12	480
● 781.2761	1/12	480
● ✦ 781.2761/1	1	481
● ✦ 781.2761/2	1	481
● ✦ 781.2761/3	1	481

786		
codice	pezzi	pag.
● 786.0100	1/12	482
● 786.0200	1/12	483
● 786.0210	1/12	483
● ✦ 786.0220	1/12	483
● ✦ 786.2260	1/12	480
● ✦ 786.2261	1/12	480
● 786.2760	1/12	480
● 786.2761	1/12	480

790		
codice	pezzi	pag.
790.101	1/6	485
✦ 790.102	1/6	485
✦ 790.301	1/6	485
✦ 790.302	1/6	485

791		
codice	pezzi	pag.
● ✦ 791.12210	1/6	484
● 791.12710	1/6	484
● ✦ 791.22210	1/6	484
● ✦ 791.22710	1/6	484
● ✦ 791.32210	1/6	485

791		
codice	pezzi	pag.
● 791.32710	1/6	485

796		
codice	pezzi	pag.
● ✦ 796.12210	1/6	484
● 796.12710	1/6	484
● ✦ 796.22210	1/6	484
● 796.22710	1/6	484
● ✦ 796.32210	1/6	485
● 796.32710	1/6	485

805		
codice	pezzi	pag.
805.3304	100/1000	596
805.3305	100/1000	596
805.3306	50/500	596
805.3307	25/200	596
805.3314	100/1000	596
✦ 805.3314HF	100/1000	596
✦ 805.3315	100/1000	596
✦ 805.3315HF	100/1000	596
✦ 805.3324	100/1000	596
✦ 805.3324HF	100/1000	596
✦ 805.3325	100/1000	596
✦ 805.3325HF	100/1000	596
✦ 805.3334	50	107
805.3335	50	596
805.3336	50	596
805.3337	25	596
● 805.3340	600	597
● ✦ 805.3340.0	600	597
● 805.3340.1	600	597
● ✦ 805.3340.2	600	597
● 805.3341	600	597
● 805.3341.0	600	597
● 805.3341.1	600	597
● ✦ 805.3341.2	600	597
● 805.3342	500	597
● 805.3342.0	500	597
● ✦ 805.3342.1	500	597
● ✦ 805.3342.2	500	597
● 805.3343	600	597
● ✦ 805.3343.0	500	597
● 805.3343.1	500	597
● ✦ 805.3343.2	500	597
● 805.3344	300	597
● 805.3344.0	300	597
● ✦ 805.3344.1	300	597
● 805.3344.2	300	597
● 805.3345	400	597
● 805.3345.0	400	597
● ✦ 805.3345.1	400	597
● ✦ 805.3345.2	400	597
● 805.3346	350	597
● 805.3346.0	350	597
● 805.3346.1	350	597
● ✦ 805.3346.2	350	597
● 805.3347	140	597
● ✦ 805.3347.0	140	597
● ✦ 805.3347.1	140	597

805		
codice	pezzi	pag.
● ✦ 805.3347.2	140	597
● 805.3348	10/100	597
● ✦ 805.3348.0	10/100	597
● ✦ 805.3348.1	10/100	597
● ✦ 805.3348.2	10/100	597
● 805.3349	10/100	597
● ✦ 805.3349.0	10/100	597
● ✦ 805.3349.1	10/100	597
● ✦ 805.3349.2	10/100	597
● 805.3350	600	598
● 805.3351	600	598
● 805.3352	500	598
● 805.3353	500	598
● 805.3354	300	598
● 805.3355	400	598
● 805.3356	350	598
● 805.3357	140	598
● 805.3358	10/100	598
● 805.3359	10/100	598
805.3360	100/1000	599
805.3361	100/1000	599
805.3362	100/1000	599
805.3363	100/1000	599
805.3364	100/1000	599
805.3365	100/1000	599
805.3366	50/500	599
805.3367	50/500	599
805.3368	50/500	599
805.3369	50/500	599
✦ 805.3370	100/1000	599
✦ 805.3371	100/1000	599
✦ 805.3372	100/1000	599
✦ 805.3373	100/1000	599
✦ 805.3374	100/1000	599
✦ 805.3375	100/1000	599
✦ 805.3376	50/500	599
✦ 805.3377	50/500	599
✦ 805.3378	50/500	599
✦ 805.3379	50/500	599
805.3380	100/1000	599
805.3381	100/1000	599
805.3382	100/1000	599
805.3383	100/1000	599
805.3384	100/1000	599
805.3385	100/1000	599
805.3386	50/500	599
805.3387	25/250	599
805.3388	25/250	599
805.3389	25/250	599
805.3390	100/1000	599
805.3391	100/1000	599
805.3392	100/1000	599
805.3393	100/1000	599
805.3394	100/1000	599
805.3395	100/1000	599
805.3396	50/500	599
805.3397	50/500	599
805.3398	50/500	599
805.3399	50/500	599
805.5020	100/1000	193
805.5025	100/1000	193
805.5032	100/1000	193

● = IMQ o altri marchi di qualità ✔ = prodotto nuovo ✦ = prodotto su commessa

805			
	codice	pezzi	pag.
	805.5225	50	596
	805.5240	25	596
	805.5325	50	596
	805.5340	25	596
●	805.5412	600	597
● ✦	805.5412.0	600	597
● ✦	805.5412.1	600	597
● ✦	805.5412.2	600	597
●	805.5416	600	597
●	805.5416.0	600	597
● ✦	805.5416.1	600	597
●	805.5416.2	600	597
●	805.5420	500	597
●	805.5420.0	500	597
●	805.5420.1	500	597
● ✦	805.5420.2	500	597
●	805.5425	400	597
●	805.5425.0	400	597
●	805.5425.1	400	597
● ✦	805.5425.2	400	597
●	805.5432	350	597
● ✦	805.5432.0	350	597
● ✦	805.5432.1	350	597
● ✦	805.5432.2	350	597
●	805.5440	140	597
● ✦	805.5440.0	140	597
● ✦	805.5440.1	140	597
● ✦	805.5440.2	140	597
●	805.5450	10/100	597
● ✦	805.5450.0	10/100	597
● ✦	805.5450.1	10/100	597
● ✦	805.5450.2	10/100	597
●	805.5463	10/100	597
● ✦	805.5463.0	10/100	597
● ✦	805.5463.1	10/100	597
● ✦	805.5463.2	10/100	597
● ✦	805.5512	600	598
●	805.5516	600	598
●	805.5520	500	598
●	805.5525	400	598
●	805.5532	350	598
● ✦	805.5540	140	598
● ✦	805.5550	10/100	598
● ✦	805.5563	10/100	598
✦	805.5612	100/1000	599
	805.5616	100/1000	599
	805.5620	100/1000	599
	805.5625	100/1000	599
	805.5632	50/500	599
	805.5640	50/500	599
	805.5650	50/500	599
	805.5663	50/500	599
✦	805.5712	100/1000	599
✦	805.5716	100/1000	599
✦	805.5720	100/1000	599
✦	805.5725	100/1000	599
✦	805.5732	50/500	599
✦	805.5740	50/500	599
✦	805.5750	50/500	599
✦	805.5763	50/500	599
✦	805.5812	100/1000	599
✦	805.5816	100/1000	599

805			
	codice	pezzi	pag.
✦	805.5820	100/1000	599
	805.5825	100/1000	599
✦	805.5832	50/500	599
	805.5840	25/250	599
	805.5850	25/250	599
	805.5863	25/250	599
✦	805.5912	100/1000	599
	805.5916	100/1000	599
	805.5920	100/1000	599
✦	805.5925	100/1000	599
✦	805.5932	100/1000	599
✦	805.5940	50/500	599
✦	805.5950	50/500	599
✦	805.5963	50/500	599
● ✦	805.7340	600	597
● ✦	805.7341	600	597
● ✦	805.7343	500	597
● ✦	805.7344	300	597
● ✦	805.7345	400	597
● ✦	805.7346	350	597
● ✦	805.7347	140	597
● ✦	805.7348	140	597
● ✦	805.7349	10/100	597
● ✦	805.7350	600	598
●	805.7351	600	598
● ✦	805.7353	500	598
● ✦	805.7354	300	598
● ✦	805.7355	400	598
● ✦	805.7356	350	598
● ✦	805.7357	140	598
●	805.7358	140	598
● ✦	805.7359	10/100	598

810			
	codice	pezzi	pag.
● ✦	810.372/AS	600	617
● ✦	810.372/B	600	616
● ✦	810.372/G	600	616
● ✦	810.372/M	600	616
● ✦	810.372/N	600	616
●	810.372/TR	600/6000	616
● ✦	810.372/V	600	616
●	810.374/AS	1000/4000	617
● ✦	810.374/B	1000	616
●	810.374/G	1000	616
● ✦	810.374/M	1000	616
● ✦	810.374/N	1000	616
●	810.374/TR	1000/4000	616
● ✦	810.374/V	1000	616
●	810.375/AS	1000	617
● ✦	810.375/B	1000	616
● ✦	810.375/G	1000	616
● ✦	810.375/M	1000	616
● ✦	810.375/N	1000	616
●	810.375/TR	1000	616
● ✦	810.375/V	1000	616
●	810.376/AS	1000	617
● ✦	810.376/B	1000	616
● ✦	810.376/G	1000	616
● ✦	810.376/M	1000	616
● ✦	810.376/N	1000	616

810			
	codice	pezzi	pag.
●	810.376/TR	1000	616
● ✦	810.376/V	1000	616
●	810.378/AS	1000	617
● ✦	810.378/B	1000	616
● ✦	810.378/G	1000	616
● ✦	810.378/M	1000	616
● ✦	810.378/N	1000	616
●	810.378/TR	1000	616
● ✦	810.378/V	1000	616
● ✦	810.379/AS	500	617
● ✦	810.379/B	500	616
● ✦	810.379/G	500	616
● ✦	810.379/M	500	616
● ✦	810.379/N	500	616
●	810.379/TR	500	616
● ✦	810.379/V	500	616
●	810.425/TR	100	616
●	810.435/TR	250	616

812			
	codice	pezzi	pag.
●	812.372	200	618
●	812.374	400	618
●	812.375	400	618
●	812.376	200	618
●	812.378	150	618
●	812.379	60	618

815			
	codice	pezzi	pag.
●	815.1361	50/800	624
●	815.1362	50/400	624
●	815.13625	50/400	624
●	815.1363	25/300	624
●	815.1364	25/150	624
●	815.1365	15/60	624
●	815.1366	10/40	624
●	815.2361	50/800	623
●	815.2361B	50/800	623
●	815.2362	50/400	623
●	815.23625	50/400	623
●	815.23625B	50/400	623
●	815.2362B	50/400	623
●	815.2363	25/300	623
●	815.2363B	25/300	623
●	815.2364	25/150	623
●	815.2364B	25/150	623
●	815.2365	15/60	623
●	815.2365B	15/60	623
●	815.2366	10/40	623
●	815.2366B	10/40	623

817			
	codice	pezzi	pag.
●	817.001	10/500	622
●	817.0602	650	619
●	817.0603	400	620
●	817.0605	270	620
●	817.1602	270	619

817			
	codice	pezzi	pag.
●	817.1603	270	620
●	817.1605	260	620
●	817.1606C	260	621
●	817.3502	160	619
●	817.3503	260	620
●	817.3506C	120	621

818			
	codice	pezzi	pag.
	818.2	100/1000	610

820			
	codice	pezzi	pag.
	820.610	1000	632
	820.612	1000	632
✦	820.614	1000	632
	820.616	1000	632
	820.620	1000	632
	820.622	1000	632
	820.625	1000	632
	820.628	1000	632
	820.632	1000	632
	820.640	1000	632
	820.650	400	632
	820.710	1000	632
	820.710/P	1000	632
	820.712	1000	632
	820.712/P	1000	632
	820.714	1000	632
	820.714/P	1000	632
	820.716	1000	632
	820.716/P	1000	632
	820.720	1000	632
	820.720/P	1000	632
	820.722	1000	632
	820.722/P	1000	632
	820.725	1000	632
	820.725/P	1000	632
	820.732/P	1000	632
	820.740/P	500	632
	820.750/P	500	632
	820.810	1000	632
	820.813	1000	632
	820.816	1000	632
	820.819	1000	632
	820.822	1000	632
	820.826	1000	632
	820.828	1000	632
	820.832	1000	632
	820.838	1000	632
	820.850	500	632

830			
	codice	pezzi	pag.
	830.30/10	5000	610
	830.30/10G	5000	610
✦	830.30/12	3000	610
	830.30/12G	3000	610
	830.30/14G	3000	610

● = IMQ o altri marchi di qualità ✔ = prodotto nuovo ✦ = prodotto su commessa

Indice progressivo

830			
codice		pezzi	pag.
830.30/16G		5000	610
830.30/19G		3000	610
830.30/22G		1000	610
830.30/26G		1000	610
830.30/28G	✦	100/1000	610
830.30/3-4		5000	610
830.30/3-4G		5000	610
830.30/32G		100/1000	610
830.30/5		5000	610
830.30/5G		5000	610
830.30/6		5000	610
830.30/6G		5000	610
830.30/7		5000	610
830.30/7G		5000	610
830.30/8		5000	610
830.30/8G		5000	610
830.30/P11		1000	609
830.30/P11G	✦	1000	609
830.30/P13	✦	1000	609
830.30/P13G	✦	1000	609
830.30/P3		5000	609
830.30/P3G	✦	5000	609
830.30/P5		3000	609
830.30/P5G	✦	3000	609
830.30/P6		5000	609
830.30/P6G	✦	5000	609
830.30/P8		3000	609
830.30/P8G		3000	609

839			
codice		pezzi	pag.
839.39/100		100/1000	603
839.39/101		100/1000	604
839.39/102	✦	100/1000	604
839.39/103		100/1000	604
839.39/104		20	602
839.39/6115	● ✦	100/2000	601
839.39/6175	● ✦	100/2000	601
839.39/9120	● ✦	100/2000	601
839.39/9180	●	100/2000	601
839.39/9260	●	100/2000	601
839.39/9350	●	100/2000	601
839.42080	●	100/2000	600
839.42100	●	100/2000	600
839.42120	●	100/2000	600
839.42160	●	100/2000	600
839.42200	●	100/2000	600
839.43140	●	100/2000	600
839.43200	●	100/2000	600
839.43300	●	100/2000	600
839.43370	●	100/2000	600
839.44190	●	100/2000	600
839.44200	●	100/2000	600
839.44250	●	100/2000	600
839.44300	●	100/2000	600
839.44370	●	100/2000	600
839.44430	●	100/2000	600
839.47200	●	100/2000	600
839.47290	●	100/2000	600
839.47370	●	100/2000	600
839.47780	●	100/1000	600

839			
codice		pezzi	pag.
839.52080	●	100/2000	600
839.52100	●	100/2000	600
839.52120	●	100/2000	600
839.52160	●	100/2000	600
839.52200	●	100/2000	600
839.53140	●	100/2000	600
839.53200	●	100/2000	600
839.53300	●	100/2000	600
839.53370	●	100/2000	600
839.54190	●	100/2000	600
839.54200	●	100/2000	600
839.54250	●	100/2000	600
839.54300	●	100/2000	600
839.54370	●	100/2000	600
839.54430	●	100/2000	600
839.57200	●	100/2000	600
839.57290	●	100/2000	600
839.57370	●	100/2000	600
839.57780	●	100/1000	600

845			
codice		pezzi	pag.
845.46		50/500	605
845.46/1		50/1000	605
845.46/2		50/500	605

846			
codice		pezzi	pag.
846.13-10		100/2000	606
846.13-4	✦	100/2000	606
846.13-5		100/2000	606
846.13-6		100/2000	606
846.13-7	✦	100/2000	606
846.13-8		100/2000	606
846.14-10		2000	606
846.14-4		2000	606
846.14-5		2000	606
846.14-6		2000	606
846.14-7		2000	606
846.14-8		2000	606

860			
codice		pezzi	pag.
860.01620		100/1200	631
860.02532		50/600	631
860.04050		40/320	631
860.1116/G	●	50/800	633
860.1120/G	●	50/600	633
860.1125/G	●	50/400	633
860.1132/G	●	25/200	633
860.1216/G	●	50/800	633
860.1220/G	●	50/400	633
860.1225/G	●	25/300	633
860.1232/G	●	20/160	633
860.1316/G	●	1000	630
860.1320/G	●	1000	630
860.1325/G	●	800	630
860.1332/G	●	800	630
860.1340/G	●	400	630

860			
codice		pezzi	pag.
860.1350/G	●	250	630
860.1516	●	1000	630
860.1520	●	1000	630
860.1525	●	800	630
860.1532	●	500	630
860.1540	●	400	630
860.1550	●	250	630
860.1616		100/1000	631
860.1640		100/500	631
860.2016	●	1000	631
860.2020	●	1000	631
860.2025	●	800	631
860.2032	●	400	631

862			
codice		pezzi	pag.
862.1016/G	●	100/1200	633
862.1020/G	●	100/800	633
862.1025/G	●	50/600	633
862.1032/G	●	25/300	633
862.1040/G	●	20/160	633
862.1050/G	●	20/120	633
862.1916		100/2000	633
862.1920		100/1200	633
862.1925		50/700	633
862.1932		25/400	633
862.1940		300	633
862.1950		150	633
862.916/G	●	50/800	633
862.920/G	●	50/400	633
862.925/G	●	25/200	633
862.932/G	●	25/150	633
862.940/G	●	15/60	633
862.950/G	●	10/40	633

864			
codice		pezzi	pag.
864.0601	● ✦	50/1200	636
864.0603	● ✦	50/1200	636
864.0605	● ✦	50/800	636
864.0606	● ✦	50/800	636
864.0607	● ✦	50/400	636
864.0609	● ✦	25/300	636
864.0611	● ✦	20/160	636
864.0653	●	50/1200	636
864.0655	●	50/800	636
864.0657	●	50/400	636
864.0659	●	25/300	636
864.0661	●	25/200	636
864.0663	●	15/120	636
864.0665	●	10/80	636
864.2016	● ✦	50	634
864.2020	● ✦	50	634
864.2025	● ✦	50	634
864.2032	● ✦	25	634
864.2040	● ✦	25	634
864.2050	● ✦	15	634
864.216	●	50/600	634
864.220	●	50/400	634
864.225	●	25/200	634

864			
codice		pezzi	pag.
864.232	●	25/100	634
864.240	●	15/60	634
864.250	●	10/40	634
864.316	●	50/800	634
864.320	●	50/600	634
864.325	●	50/400	634
864.332	●	25/200	634
864.340	●	20/160	634
864.350	●	10/80	634
864.516	●	50/800	634
864.520	●	50/600	634
864.525	●	50/400	634
864.532	●	25/300	634
864.540	●	25/200	634
864.550	●	15/120	634
864.601	●	50/1200	636
864.603	●	50/1200	636
864.605	●	50/800	636
864.606	●	50/800	636
864.607	●	50/400	636
864.609	●	25/300	636
864.611	●	25/200	636
864.651	● ✦	50/1200	636
864.653	●	50/1200	636
864.655	●	50/800	636
864.657	●	50/400	636
864.659	●	25/300	636
864.661	●	25/200	636
864.663	●	15/120	636
864.665	●	10/80	636
864.7016	● ✦	50/800	635
864.7020	● ✦	50/600	635
864.7025	● ✦	50/400	635
864.7032	● ✦	25/200	635
864.7040	● ✦	20/160	635
864.7050	● ✦	15/120	635
864.716	●	50/800	635
864.720	●	50/600	635
864.725	●	50/400	635
864.732	●	25/200	635
864.740	●	20/160	635
864.750	●	15/120	635
864.8016	● ✦	50/600	635
864.8020	● ✦	50/400	635
864.8025	● ✦	25/200	635
864.8032	● ✦	20/160	635
864.8040	● ✦	15/120	635
864.8050	● ✦	10/80	635
864.816	●	50/600	635
864.820	●	50/400	635
864.825	●	25/200	635
864.832	●	20/160	635
864.840	●	15/120	635
864.850	●	10/80	635
864.9016	● ✦	50	634
864.9020	● ✦	50	634
864.9025	● ✦	50	634
864.9032	● ✦	25	634
864.9040	● ✦	25	634
864.9050	● ✦	15	634

● = IMQ o altri marchi di qualità ✔ = prodotto nuovo ✦ = prodotto su commessa

865			
	codice	pezzi	pag.
●	865.002	200/1600	607
●	865.003	200/1000	607
●	865.004	200/1000	607
●	865.005	200/1000	607
●	865.006	200/600	607
●	865.007	200/600	607
●	865.008	200/400	607
●	865.009	200/600	607
●	865.010	200/400	607
●	865.012	100/200	607
●	865.014	100/200	607
●	865.016	100/200	607
●	865.018	100/200	607
●	865.020	50/150	607
●	865.022	50/150	607
●	865.024	50/100	607
●	865.026	50/100	607
●	865.028	50/150	607
●	865.030	50/100	607
●	865.036	25/100	607
●	865.040	25/50	607
●	865.106	200/800	607
	865.200	50/500	613
✦	865.210	20	611
✦	865.211	20	611
	865.220	40	612
	865.221	40	612
	865.230	20	611
	865.231	20	611
✦	865.240	100	612
✦	865.241	100	612
	865.603	25/700	608
	865.604	25/600	608
	865.606	25/500	608
	865.608	25/400	608
	865.610	25/200	608
	865.612	20/160	608
	865.614	20/120	608

866			
	codice	pezzi	pag.
●	866.216	10/200	637
●	866.220	10/200	637
●	866.225	10/160	637
●	866.232	10/100	637
●	866.240	5/50	637
●	866.250	5/30	637
●	866.316	10/200	637
●	866.320	10/200	637
●	866.325	10/160	637
●	866.332	10/100	637
●	866.340	5/50	637
●	866.350	5/30	637
●	866.516	10/240	637
●	866.520	10/240	637
●	866.525	10/200	637
●	866.532	10/100	637
●	866.540	5/60	637
●	866.550	5/40	637
●	866.816	10/240	637
●	866.820	10/240	637

866			
	codice	pezzi	pag.
●	866.825	10/200	637
●	866.832	10/100	637
●	866.840	5/60	637
●	866.850	5/40	637

871			
	codice	pezzi	pag.
	871.060	24	661
	871.080	16	661
	871.110	8	661
	871.AE060	12	662
	871.AE080	9	662
	871.AE110	6	662
	871.AEV060	8	662
	871.AEV080	6	662
	871.AI060	8	662
	871.AI080	6	662
	871.AI110	4	662
	871.AIV060	6	662
	871.AIV080	4	662
	871.AP060	10	662
	871.AP080	8	662
	871.AP110	6	662
	871.APV060	8	662
	871.APV080	6	662
	871.AV101		665
	871.AV201		665
	871.AV202		665
	871.AVD060	6	662
	871.AVD080	4	662
	871.AVS060	6	662
	871.AVS080	4	662
	871.CM060	9	662
	871.CM080	6	662
	871.CM110	4	662
	871.GF060	6	662
	871.GF080	4	662
	871.GT080	4	662
	871.GT110	2	662
	871.GU060	30	662
	871.GU080	30	662
	871.GU110	20	662
	871.GY16	20	664
	871.MP100	1	665
	871.MP140	1	665
	871.PA85	15	664
	871.PK85	5	664
	871.RD060	12	664
	871.RD080	8	664
	871.SP001	24	664
	871.SP035	2	664
	871.SP045	2	664
	871.SP100	4	664
	871.TF060	30	663
	871.TF080	30	663
	871.TF110	20	663
	871.TM060	10	663
	871.TM080	8	663
	871.TM110	8	663
	871.TT060	12	663
	871.TT080	9	663

872			
	codice	pezzi	pag.
●	872.04040	60	655
●	872.06040	40	655
●	872.06060	32	655
●	872.08060	24	655
●	872.10060	18	655
●	872.10080	16	655
●	872.15060	12	655
●	872.15080	8	655
●	872.20080	8	655
●	872.AE04040	10/60	655
●	872.AE06040	10/40	655
●	872.AE06060	10/40	655
●	872.AE08060	10/30	655
●	872.AE10060	8/16	655
●	872.AE10080	8/16	655
●	872.AE15060	1/6	655
●	872.AE15080	1/6	655
●	872.AE20080	1/4	655
●	872.AI04040	10/60	655
●	872.AI06040	10/60	655
●	872.AI06060	10/40	655
●	872.AI08060	10/30	655
●	872.AI10060	10/30	655
●	872.AI10080	10/20	655
●	872.AI15060	1/8	655
●	872.AI15080	1/6	655
●	872.AI20080	1/4	655
●	872.AP04040	10/120	655
●	872.AP06040	10/60	655
●	872.AP06060	10/40	655
●	872.AP08060	10/20	655
●	872.AP10060	1/20	655
●	872.AP10080	10/20	655
●	872.AP15060	1/12	655
●	872.AP15080	1/9	655
●	872.AP20080	1/6	655
●	872.CS40	100	659
●	872.CS60	72	659
●	872.GL02	10	656
●	872.GP40	20	656
●	872.GP60	20	656
●	872.GP80	20	656
●	872.GT40	20	656
●	872.GT60	10	656
●	872.GT80	10	656
●	872.GU040	20	656
●	872.GU060	20	656
●	872.GU080	20	656
●	872.GU100	20	656
●	872.GU150	20	656
●	872.GU200	20	656
●	872.GV02	10	656
●	872.MP01	20/80	659
●	872.MP02	1/20	659
●	872.PA02	1/20	658
●	872.PA080	20	658
●	872.PA100	15	658
●	872.PA150	15	658
●	872.PA200	10	658
●	872.PB02	1/30	657
●	872.PB04	1/20	657
●	872.PB080	20	657

872			
	codice	pezzi	pag.
●	872.PB100	15	657
●	872.PB150	15	657
●	872.PB200	10	657
●	872.PC02	1/30	658
●	872.PC080	20	658
●	872.PC100	15	658
●	872.PC150	15	658
●	872.PC200	10	658
●	872.PD150	10	658
●	872.PD200	10	658
●	872.SA40	1/10	657
●	872.SA60	1/4	657
●	872.SC01	1/9	657
●	872.SC02	1/10	657
●	872.TA02	1/10	659
●	872.TB100	20	659
●	872.TB150	20	659
●	872.TC10060	10/120	659
●	872.TC10080	10/120	659
●	872.TE060	20	659
●	872.TE080	20	659
●	872.TE100	20	659
●	872.TF100	20	659
●	872.TF150	20	659
●	872.TF200	20	659
●	872.TT04040	20	656
●	872.TT06040	20	656
●	872.TT06060	20	656
●	872.TT08060	20	656
●	872.TT10060	20	656
●	872.TT10080	20	656
●	872.TT15060	20	656
●	872.TT15080	20	656
●	872.TT20080	20	656

874			
	codice	pezzi	pag.
● ✦	874.0040	24	660
●	874.0060	20	660
●	874.0080	16	660
● ✦	874.0240	20	660
● ✦	874.0260	14	660
● ✦	874.0280	12	660
●	874.2530	58	660
●	874.2540	48	660
●	874.2560	34	660
● ✦	874.2580	28	660
●	874.4030	38	660
●	874.4040	30	660
●	874.4060	22	660
●	874.4080	36	660
●	874.6040	40	660
●	874.6060	32	660
●	874.6080	24	660
●	874.8040	32	660
●	874.8060	24	660
●	874.8080	16	660
● ✦	874.R0040	24	660
●	874.R0060	20	660
●	874.R0080	16	660
● ✦	874.R0240	20	660

Indice progressivo

874		
codice	pezzi	pag.
874.R0260	14	660
874.R0280	12	660
874.R2530	58	660
874.R2540	48	660
874.R2560	34	660
874.R2580	28	660
874.R4030	38	660
874.R4040	30	660
874.R4060	22	660
874.R4080	36	660
874.R6040	40	660
874.R6060	32	660
874.R6080	24	660
874.R8040	32	660
874.R8060	24	660
874.R8080	16	660

875		
codice	pezzi	pag.
875.4201	500	471
875.4301	12/60	471
875.4303	6/300	472
875.4410	1/170	473
875.4411	1/120	473
875.4411P	90	473
875.4412	1/70	473
875.4413	1/44	473
875.4414	1/40	473
875.4415	1/24	473
875.4416	1/20	473
875.4417	1/12	473
875.4490	25/200	474
875.4491	25/200	474
875.4500	1/120	474
875.4501	50/600	471
875.4502	40/480	471
875.4510	5/100	474
875.4511	5/160	474
875.4512	5/140	474
875.4513	5/80	474
875.4514	5/60	474
875.4515	2/40	474
875.4516	2/30	474
875.4517	2/24	474
875.4603	120	472
875.4610	5/100	475
875.4611	5/160	475
875.4612	5/140	475
875.4613	5/80	475
875.4614	5/60	475
875.4615	2/40	475
875.4616	2/30	475
875.4617	2/24	475

876		
codice	pezzi	pag.
876.1207AD	160	640
876.1212AD	90	640
876.1612AD	70	640
876.2010	80	641
876.2010G	80	641
876.2015	50	641
876.2015AV	50	641
876.2015G	50	641
876.3015	60	641
876.3015AV	60	641
876.3015G	60	641
876.4010	72	641
876.4010G	72	641
876.4015	48	641
876.4015AV	48	641
876.4015G	48	641
876.4020	36	641
876.4020AV	36	641
876.4020G	36	641
876.4021	36	641
876.4021G	36	641
876.6020	32	641
876.6020AV	32	641
876.6020G	32	641
876.AE2010	30	642
876.AE2010G	30	642
876.AE2015	30	642
876.AE2015G	30	642
876.AE3015	30	642
876.AE3015G	30	642
876.AE4010	30	642
876.AE4010G	30	642
876.AE4015	30	642
876.AE4015G	30	642
876.AE4020	30	642
876.AE4020G	30	642
876.AE6020	30	642
876.AE6020G	30	642
876.AI2010	30	642
876.AI2010G	30	642
876.AI2015	30	642
876.AI2015G	30	642
876.AI3015	30	642
876.AI3015G	30	642
876.AI4010	30	642
876.AI4010G	30	642
876.AI4015	30	642
876.AI4015G	30	642
876.AI4020	30	642
876.AI4020G	30	642
876.AI6020	30	642
876.AI6020G	30	642
876.AL2010	30	643
876.AL2010G	30	643
876.AL2015	30	643
876.AL2015G	30	643
876.AL3015	30	643
876.AL3015G	30	643
876.AL4010	6/30	643
876.AL4010G	6/30	643
876.AL4015	6/30	643
876.AL4015G	6/30	643
876.AL4020	6/30	643
876.AL4020G	6/30	643
876.AL6020	6/30	643
876.AL6020G	6/30	643

876		
codice	pezzi	pag.
876.AP2010	30	642
876.AP2010G	30	642
876.AP2015	30	642
876.AP2015G	30	642
876.AP3015	30	642
876.AP3015G	30	642
876.AP4010	30	642
876.AP4010G	30	642
876.AP4015	30	642
876.AP4015G	30	642
876.AP4020	30	642
876.AP4020G	30	642
876.AP6020	30	642
876.AP6020G	30	642
876.AT2010	30	643
876.AT2010G	30	643
876.AT2015	30	643
876.AT2015G	30	643
876.AT3015	30	643
876.AT3015G	30	643
876.AT4010	30	643
876.AT4010G	30	643
876.AT4015	30	643
876.AT4015G	30	643
876.AT4020	30	643
876.AT4020G	30	643
876.AT6020	30	643
876.AT6020G	30	643
876.GT2010	30	644
876.GT2010G	30	644
876.GT2015	30	644
876.GT2015G	30	644
876.GT3015	30	644
876.GT3015G	30	644
876.GT4010	30	644
876.GT4010G	30	644
876.GT4015	30	644
876.GT4015G	30	644
876.GT4020	30	644
876.GT4020G	30	644
876.GT6020	30	644
876.GT6020G	30	644
876.GU2010	30	644
876.GU2010G	30	644
876.GU2015	30	644
876.GU2015G	30	644
876.GU3015	30	644
876.GU3015G	30	644
876.GU4010	30	644
876.GU4010G	30	644
876.GU4015	30	644
876.GU4015G	30	644
876.GU4020	30	644
876.GU4020G	30	644
876.GU6020	30	644
876.GU6020G	30	644
876.PA5530	10	645
876.PA5530G	10	645
876.PA6040	10	645
876.PA6040G	10	645
876.PA6050	10	645
876.PA6050G	10	645

876		
codice	pezzi	pag.
876.PA8040	10	645
876.PA8040G	10	645
876.PA8050	10	645
876.PA8050G	10	645
876.PK04	1000	646
876.PK05	1000	654
876.PK06	1000	654
876.PK60	10	645
876.PK60G	10	645
876.PK80	10	645
876.PK80G	10	645
876.RT2010	30	644
876.RT2010G	30	644
876.RT2015	30	644
876.RT2015G	30	644
876.SA70	10	646
876.SA70G	10	646
876.TF20	30	644
876.TF30	30	644
876.TF40	30	644
876.TF60	30	644
876.TT2010	30	644
876.TT2010G	30	644
876.TT2015	30	644
876.TT2015G	30	644
876.TT3015	30	644
876.TT3015G	30	644
876.TT4010	30	644
876.TT4010G	30	644
876.TT4015	30	644
876.TT4015G	30	644
876.TT4020	30	644
876.TT4020G	30	644
876.TT6020	30	644
876.TT6020G	30	644

879		
codice	pezzi	pag.
879.0007	20	647
879.0007A	20	647
879.0007G	20	647
879.0007M	20	647
879.0080	20	647
879.0080A	20	647
879.0080M	20	647
879.0120	20	647
879.0120A	20	647
879.0120M	20	647
879.AE0080	10	648
879.AE0080A	10	648
879.AE0080M	10	648
879.AE0120	10	648
879.AE0120A	10	648
879.AE0120M	10	648
879.AI0080	10	648
879.AI0080A	10	648
879.AI0080M	10	648
879.AI0120	10	648
879.AI0120A	10	648
879.AI0120M	10	648
879.AP0080	10	648

● = IMQ o altri marchi di qualità ✔ = prodotto nuovo ✦ = prodotto su commessa

879			
codice		pezzi	pag.
879.AP0080A		10	648
879.AP0080M		10	648
879.AV0120		10	648
879.AV0120A		10	648
879.AV0120M		10	648
879.CC0080		10	649
879.CC0080A		10	649
879.CC0080M		10	649
879.CC0120		10	649
879.CC0120A		10	649
879.CC0120M		10	649
879.CC0121		10	649
879.CC0121A		10	649
879.CC0121M		10	649
879.CC0122		10	649
879.CC0122A		10	649
879.CC0122M		10	649
879.CP80		20/200	650
879.GM0080		10	648
879.GM0080A		10	648
879.GM0080M		10	648
879.GM0120		10	648
879.GM0120A		10	648
879.GM0120M		10	648
879.GS0080		10	648
879.GS0080A		10	648
879.GS0080M		10	648
879.GS0120		10	648
879.GS0120A		10	648
879.GS0120M		10	648
879.GT0007		10	651
879.GT0007A	✦	10	651
879.GT0007G	✦	10	651
879.GT0007M	✦	10	651
879.GT0080		10	648
879.GT0080A		10	648
879.GT0080M		10	648
879.GT0120		10	648
879.GT0120A		10	648
879.GT0120M		10	648
879.GU0080		10	648
879.GU0080A		10	648
879.GU0080M		10	648
879.GU0120		10	648
879.GU0120A		10	648
879.GU0120M		10	648
879.PA6050		5	651
879.PA6050A		5	651
879.PA6050M		5	651
879.PA6051		5	651
879.PA6051A	✦	5	651
879.PA6051M	✦	5	651
879.PA8040		5	652
879.PA8040A	✦	5	652
879.PA8040M	✦	5	652
879.PA8050		5	652
879.PA8050A		5	652
879.PA8050M		5	652
879.PA8051		5	652
879.PA8051A		5	652
879.PA8051M		5	652
879.PA8450		5	652

879			
codice		pezzi	pag.
879.PA8450A	✦	5	652
879.PA8450M	✦	5	652
879.PA8451		5	652
879.PA8451A	✦	5	652
879.PA8451M	✦	5	652
879.PA9050		5	653
879.PA9050A		5	653
879.PA9050M		5	653
879.PA9051		5	653
879.PA9051A		5	653
879.PA9051M		5	653
879.PB8040		5	653
879.PB8040A		5	653
879.PB8040M		5	653
879.PB8050		5	653
879.PB8050A		5	653
879.PB8050M		5	653
879.PD60		5/30	654
879.PD60A		5/30	654
879.PD60M		5/30	654
879.PD80		5/30	654
879.PD80A		5/30	654
879.PD80M		5/30	654
879.TE80		5	650
879.TE80A		5	650
879.TE80M		5	650
879.TF80		30	650
879.TM0080		5	649
879.TM0080A		5	649
879.TM0080M		5	649
879.TM0120		5	649
879.TM0120A		5	649
879.TM0120M		5	649
879.TT0080		10	649
879.TT0080A		10	649
879.TT0080M		10	649
879.TT0120		10	649
879.TT0120A		10	649
879.TT0120M		10	649

899			
codice		pezzi	pag.
899.AL2CE350VS	✔		301
899.AL2CE370S	✔		301
899.AL2CE395S	✔		301
899.AL2CE450VS	✔		301
899.AL2CE470S	✔		301
899.AL2DE350V	✔		300
899.AL2DE370	✔		300
899.AL2DE395	✔		300
899.AL2DE450V	✔		300
899.AL2DE470	✔		300
899.AL2PC	✔		305
899.AL2PR350V	✔		300
899.AL2PR370	✔		300
899.AL2PR395	✔		300
899.AL2PR450V	✔		300
899.AL2PR470	✔		300
899.AL5CE312S	✔		303
899.AL5CE315S	✔		303
899.AL5CE318S	✔		303

899			
codice		pezzi	pag.
899.AL5CE324S-18	✔		303
899.AL5CE395S	✔		303
899.AL5CE412S	✔		303
899.AL5CE415S	✔		303
899.AL5CE415S-16	✔		303
899.AL5CE418S-16	✔		303
899.AL5CE495S	✔		303
899.AL5DE312	✔		301
899.AL5DE315	✔		301
899.AL5DE318	✔		301
899.AL5DE324-18	✔		301
899.AL5DE395	✔		301
899.AL5DE412	✔		301
899.AL5DE415	✔		301
899.AL5DE415-16	✔		301
899.AL5DE418-16	✔		301
899.AL5DE495	✔		301
899.AL5PC	✔		305
899.AL5PR312	✔		302
899.AL5PR312S	✔		302
899.AL5PR315	✔		302
899.AL5PR315S	✔		302
899.AL5PR318	✔		302
899.AL5PR318S	✔		302
899.AL5PR324-18	✔		302
899.AL5PR324S-18	✔		302
899.AL5PR395	✔		302
899.AL5PR395S	✔		302
899.AL5PR412	✔		302
899.AL5PR412S	✔		302
899.AL5PR415	✔		302
899.AL5PR415-16	✔		302
899.AL5PR415S	✔		302
899.AL5PR415S-16	✔		302
899.AL5PR418-16	✔		302
899.AL5PR418S-16	✔		302
899.AL5PR495	✔		302
899.AL5PR495S	✔		302
899.AL8CF324S	✔		304
899.AL8CF330S	✔		304
899.AL8CF424S	✔		304
899.AL8CF430S	✔		304
899.AL8DF324	✔		303
899.AL8DF330	✔		303
899.AL8DF424	✔		303
899.AL8DF430	✔		303
899.AL8PC	✔		305
899.AL8PM324S	✔		304
899.AL8PM330S	✔		304
899.AL8PM424S	✔		304
899.AL8PM430S	✔		304
899.AS2AR350V	✔		306
899.AS2AR370	✔		306
899.AS2AR395	✔		306
899.AS2AR450V	✔		306
899.AS2AR470	✔		306
899.AS2CE350V	✔		307
899.AS2CE370	✔		307
899.AS2CE395	✔		307
899.AS2CE450V	✔		307
899.AS2CE470	✔		307
899.AS2DE350V	✔		305

899			
codice		pezzi	pag.
899.AS2DE370	✔		305
899.AS2DE395	✔		305
899.AS2DE450V	✔		305
899.AS2DE470	✔		305
899.AS2PC	✔		311
899.AS2PR350V	✔		306
899.AS2PR370	✔		306
899.AS2PR395	✔		306
899.AS2PR450V	✔		306
899.AS2PR470	✔		306
899.AS5AR312	✔		308
899.AS5AR315	✔		308
899.AS5AR318	✔		308
899.AS5AR324-18	✔		308
899.AS5AR395	✔		308
899.AS5AR412	✔		308
899.AS5AR415	✔		308
899.AS5AR415-16	✔		308
899.AS5AR418-16	✔		308
899.AS5AR495	✔		308
899.AS5CE312	✔		309
899.AS5CE315	✔		309
899.AS5CE318	✔		309
899.AS5CE324-18	✔		309
899.AS5CE395	✔		309
899.AS5CE412	✔		309
899.AS5CE415	✔		309
899.AS5CE415-16	✔		309
899.AS5CE418-16	✔		309
899.AS5CE495	✔		309
899.AS5DE312	✔		307
899.AS5DE315	✔		307
899.AS5DE318	✔		307
899.AS5DE324-18	✔		307
899.AS5DE395	✔		307
899.AS5DE412	✔		307
899.AS5DE415	✔		307
899.AS5DE415-16	✔		307
899.AS5DE418-16	✔		307
899.AS5DE495	✔		307
899.AS5PC	✔		311
899.AS5PR312	✔		308
899.AS5PR315	✔		308
899.AS5PR318	✔		308
899.AS5PR324-18	✔		308
899.AS5PR395	✔		308
899.AS5PR412	✔		308
899.AS5PR415	✔		308
899.AS5PR415-16	✔		308
899.AS5PR418-16	✔		308
899.AS5PR495	✔		308
899.AS8AM324	✔		310
899.AS8AM330	✔		310
899.AS8AM424	✔		310
899.AS8AM430	✔		310
899.AS8CF324	✔		311
899.AS8CF330	✔		311
899.AS8CF424	✔		311
899.AS8CF430	✔		311
899.AS8DF324	✔		309
899.AS8DF330	✔		309
899.AS8DF424	✔		309

● = IMQ o altri marchi di qualità ✔ = prodotto nuovo ✦ = prodotto su commessa

Indice progressivo

899		
codice	pezzi	pag.
899.AS8DF430		309
899.AS8PC		311
899.AS8PM324		310
899.AS8PM330		310
899.AS8PM424		310
899.AS8PM430		310
899.IN25086		312
899.IN25086F		312
899.IN25086M		312
899.IN25086RM		312
899.IN25087		312
899.IN25087F		312
899.IN25087M		312
899.IN25087RM		312
899.SD2A3NE01		313
899.SD2A3OE01		313
899.SD2A3OE03		313
899.SD2D3NE01		313
899.SD2D3OE01		313
899.SD2D3OE03		313
899.SD2G		313
899.SD2GM		313
899.SD2GMA		313
899.SD2LB		314
899.SD2P3NE01		313
899.SD2P3OE01		313
899.SD2P3OE03		313
899.SD2PC		314
899.SD2WAS		314

900		
codice	pezzi	pag.
900.0005013	10/160	335
900.0005014	10	335
900.0005015	10	335
900.0005016	10	335
900.0005017	10	335
900.0005018	10	335
900.0005019	10	335
900.0005164	10/160	335

912		
codice	pezzi	pag.
912.0030001	10	315
912.0030002	10	315
912.0030003	10	315
912.0030004	10	315
912.0040001	10	315
912.0040002	10	315
912.0040003	10	315
912.0040004	10	315

913		
codice	pezzi	pag.
913.0060000	5/50	320
913.0100000	5/30	320
913.0160000	5/30	320
913.0240000	5/30	320
913.0244625	5	320

913		
codice	pezzi	pag.
913.0244725	5	320

920		
codice	pezzi	pag.
920.0009933	10	333
920.0030220	10	317
920.0030301	10/160	319
920.0030320	10/160	317
920.0030420	10/160	316
920.0030620	10	316
920.0030720	10	316
920.0030801	10	319
920.0030820	10/160	317
920.0031250	10	319
920.0031440	10/160	318
920.0031640	10	318
920.0031750	10	318
920.0032611	10/160	316
920.0032711	10/160	316
920.0035425	10	319
920.0035426	10	319
920.0042611	10/160	316
920.0042711	10/160	316
920.M0030420	10	317
920.M0030620	10	317
920.M0030720	10	317
920.M0031440	10	318
920.M0031640	10	318
920.M0031750	10	318

930		
codice	pezzi	pag.
930.0009901	50/500	335
930.0060301	5/60	326
930.0060302	5/50	326
930.0061251	5/50	327
930.0061256	5/30	327
930.0061291	5	327
930.0061440	5	322
930.0061441	5/60	322
930.0061540	5/60	324
930.0061541	5/60	324
930.0061750	5	326
930.0065425	10	329
930.0100301	5/80	326
930.0100303	5	326
930.0100305	5/80	326
930.0101231	5/80	328
930.0101256	5	327
930.0101271	5	328
930.0101421	5/50	323
930.0101441	5	322
930.0101521	5/80	325
930.0101541	5	324
930.0101731	5	326
930.0105425	10	329
930.0160301	5/80	326
930.0160302	5	326
930.0160306	5	326
930.0160307	5	326

930		
codice	pezzi	pag.
930.0160421	5	323
930.0160520	5	325
930.0160521	5	325
930.0161230	5/50	328
930.0161255	5	327
930.0161270	5	328
930.0161420	5/80	323
930.0161440	5	322
930.0161520	5/80	325
930.0161530	5	325
930.0161540	5	324
930.0161730	5	326
930.0165422	5	329
930.0165425	5	329
930.0240301	5/80	326
930.0240302	5	326
930.0240304	5	326
930.0240307	5	326
930.0240421	5	323
930.0240521	5/50	325
930.0241230	5/50	328
930.0241255	5	327
930.0241270	5	328
930.0241421	5/50	323
930.0241441	5	322
930.0241520	5/80	325
930.0241530	5/20	325
930.0241540	5	324
930.0241731	5	326
930.0245422	5	329
930.0245425	5	329
930.0320271	1/12	328
930.0320301	1/16	326
930.0320421	1/12	323
930.0320521	1/12	325
930.0480296	1	327
930.0480301	1/16	326
930.0480441	1	322
930.0480540	1	324
930.0480541	1/12	324
930.0480542	1	324
930.M0061250	5	327
930.M0061255	5/30	327
930.M0061290	1/5	327
930.M0061440	5	322
930.M0061540	1/5	324
930.M0061750	1	326
930.M0101230	5	328
930.M0101255	1	327
930.M0101270	1	328
930.M0101420	5	323
930.M0101440	5	322
930.M0101520	1/5	325
930.M0101540	5	324
930.M0101730	1	326
930.M0160427	1	323
930.M0160527	1	325
930.M0161231	1	328
930.M0161256	1	327
930.M0161271	1/5	328
930.M0161421	1/5	323
930.M0161441	1	322

930		
codice	pezzi	pag.
930.M0161521	1/5	325
930.M0161531	1	325
930.M0161541	1/5	324
930.M0161731	1	326
930.M0240427	1	323
930.M0240527	5	325
930.M0241231	5	328
930.M0241256	1	327
930.M0241271	1/5	328
930.M0241422	1	323
930.M0241442	1	322
930.M0241521	5	325
930.M0241531	1	325
930.M0241541	1/5	324
930.M0241732	1	326
930.M0480298	1	327
930.M0480448	1	322
930.M0480548	1	324

931		
codice	pezzi	pag.
931.0062601	5	321
931.0062611	5	321
931.0062701	5	321
931.0062711	5	321

933		
codice	pezzi	pag.
933.0009908	50/500	335
933.0009909	50/500	335
933.0009928	2	333
933.0009929	2/10	333
933.0009971	10/100	335
933.0009980	10	333
933.0009985	10	332
933.0009987	10	332
933.0009988	10	333
933.0009989	1/10	333
933.0009990	10	333
933.0060401	5	334
933.0062601	5/80	320
933.0062701	5/80	320
933.0064625	1	321
933.0064635	1	321
933.0064725	1	321
933.0064735	1	321
933.0100401	5	334
933.0102601	5/80	320
933.0102701	5/80	320
933.0104625	1	321
933.0104635	1	321
933.0104725	1	321
933.0104735	1	321
933.0160401	5	334
933.0162601	5/80	320
933.0162611	5/80	320
933.0162701	5/80	320
933.0162711	5/80	320
933.0164625	1	321
933.0164635	1	321

● = IMQ o altri marchi di qualità ✔ = prodotto nuovo ✦ = prodotto su commessa

933		
codice	pezzi	pag.
933.0164725	1	321
933.0164735	1	321
933.0240401	5	334
933.0242601	5/60	320
933.0242611	5/60	320
933.0242701	5/60	320
933.0242711	5/60	320
933.0244625	1	321
933.0244635	1	321
933.0244725	1	321
933.0244735	1	321

934		
codice	pezzi	pag.
934.0030301	5	332
934.0030303	5	332
934.0030401	5	330
934.0030404	5	331
934.0030501	5	330
934.0030504	5	331
934.0032601	5	329
934.0032701	5	329
934.0060301	5	332
934.0060306	5	332
934.0060401	5	330
934.0060404	5	331
934.0060501	5	330
934.0060504	5	331
934.0062601	5	329
934.0062701	5	329
934.0100301	5	332
934.0100304	5	332
934.0100401	5	330
934.0100404	5	331
934.0100501	5	330
934.0100504	5	331
934.0102601	5	329
934.0102701	5	329
934.0162601	5	329
934.0162701	5	329
934.M0030520	1	330
934.M0060521	1	330
934.M0100521	1	330

938		
codice	pezzi	pag.
938.0009901	1	334
938.0122601	5	322
938.0122701	5	322

942		
codice	pezzi	pag.
942.0200111	5	334
942.0200121	5	334
942.0200131	5	334

MP3		
codice	pezzi	pag.
MP36220		0
MP36246		551
MP36247		551
MP36275		551
MP36276		551

SCM		
codice	pezzi	pag.
SCM3100B4W		290
SCM3100B5W		290
SCM3100B6W		290
SCM3100B7W		290
SCM3100B8W		290
SCM3100C4W		291
SCM3100C5W		291
SCM3100C6W		291
SCM3100C7W		291
SCM3100C8W		291
SCM3100P4W		290
SCM3100P5W		290
SCM3100P6W		290
SCM3100P7W		290
SCM3100P8W		290
SCM3100R4W		291
SCM3100R5W		291
SCM3100R6W		291
SCM3100R7W		291
SCM3100R8W		291
SCM3125B6W		285
SCM3125C6W		285
SCM3125P6W		284
SCM3125R6W		285
SCM316B4S	5	282
SCM316B4W	1/5	284
SCM316B6S	5	282
SCM316B6W	1/5	284
SCM316C4S	1/5	283
SCM316C4W	1/5	285
SCM316C6S	1/5	283
SCM316C6W	1/5	285
SCM316P4S	1/5	282
SCM316P4W	1/5	284
SCM316P6S	1/5	282
SCM316P6W	1/5	284
SCM316R4S	1/5	283
SCM316R4W	1/5	285
SCM316R6S	1/5	283
SCM316R6W	1/5	285
SCM320B4S	1/5	286
SCM320B4W	5	288
SCM320B5S	5	286
SCM320B5W	5	288
SCM320B6S	1/5	286
SCM320B6W	1/5	288
SCM320B7S	5	286
SCM320B7W	5	288
SCM320C4S	1/5	287
SCM320C4W	1/5	289
SCM320C5S	5	287
SCM320C5W	5	289
SCM320C6S	1/5	287

SCM		
codice	pezzi	pag.
SCM320C6W	5	289
SCM320C7S		287
SCM320C7W	5	289
SCM320MI4W	6	296
SCM320MI4W-C	6	297
SCM320MI4W-NB	6	295
SCM320MI6W	6	296
SCM320MI6W-C	6	297
SCM320MI6W-NB	6	295
SCM320MI7W	6	296
SCM320MI7W-C	6	297
SCM320P4S	1/5	286
SCM320P4W	1/5	288
SCM320P5S	5	286
SCM320P5W	5	288
SCM320P6S	1/5	286
SCM320P6W	5	288
SCM320P7S	5	286
SCM320P7W	5	288
SCM320R4S	1/5	287
SCM320R4W	1/5	289
SCM320R5S	5	287
SCM320R5W	5	289
SCM320R6S	1/5	287
SCM320R6W	1/5	289
SCM320R7S		287
SCM320R7W	5	289
SCM330B4S	1/5	286
SCM330B4W	5	288
SCM330B6S	1/5	286
SCM330B6W	1/5	288
SCM330B7S		286
SCM330B7W	5	288
SCM330B8S	5	286
SCM330B8W	5	288
SCM330C4S	1/5	287
SCM330C4W	1/5	289
SCM330C6S	1/5	287
SCM330C6W	1/5	289
SCM330C7S	5	287
SCM330C7W	5	289
SCM330C8S		287
SCM330C8W		289
SCM330MI4W	6	296
SCM330MI4W-C	6	297
SCM330MI4W-NB	6	295
SCM330MI6W	6	296
SCM330MI6W-NB	6	295
SCM330MI6WC	6	297
SCM330MI7W	6	296
SCM330MI7W-C	6	297
SCM330P4S	1/5	286
SCM330P4W	1/5	288
SCM330P6S	1/5	286
SCM330P6W	1/5	288
SCM330P7S	5	286
SCM330P7W	5	288
SCM330P8S	5	286
SCM330P8W	5	288
SCM330R4S	1/5	287
SCM330R4W	1/5	289
SCM330R6S	1/5	287

SCM		
codice	pezzi	pag.
SCM330R6W	5	289
SCM330R7S		287
SCM330R7W	5	289
SCM330R8S	5	287
SCM330R8W	5	289
SCM332B4W	1/5	284
SCM332B6S	5	282
SCM332B6W	1/5	284
SCM332C4S	1/5	283
SCM332C4W	1/5	285
SCM332C6S	5	283
SCM332C6W	1/5	285
SCM332P4S	5	282
SCM332P4W	1/5	284
SCM332P6S	5	282
SCM332P6W	1/5	284
SCM332R4S	5	283
SCM332R4W	1/5	285
SCM332R6S	5	283
SCM332R6W	1/5	285
SCM360B3W		290
SCM360B4W	1	290
SCM360B5W		290
SCM360B6W	1	290
SCM360B7W		290
SCM360B8W		290
SCM360C3W		291
SCM360C4W	1	291
SCM360C5W		291
SCM360C6W	1	291
SCM360C7W		291
SCM360C8W		291
SCM360MI6W		296
SCM360MI6W-C		297
SCM360MI6W-NB		295
SCM360MI7W		296
SCM360MI7W-C		297
SCM360P3W		290
SCM360P4W	1	290
SCM360P5W		290
SCM360P6W	1	290
SCM360P7W	1	290
SCM360P8W		290
SCM360R3W		291
SCM360R4W		291
SCM360R5W		291
SCM360R6W		291
SCM360R7W	1	291
SCM360R8W		291
SCM363B6W	1	284
SCM363C6W	1	285
SCM363P6W	1	284
SCM363R6W		285
SCM4100B12W		290
SCM4100B5W		290
SCM4100B6W	10	290
SCM4100B7W		290
SCM4100B9W		290
SCM4100C12W		291
SCM4100C5W		291
SCM4100C6W	6	291
SCM4100C7W		291

= IMQ o altri marchi di qualità ✔= prodotto nuovo = prodotto su commessa

Indice progressivo

SCM			
codice		pezzi	pag.
SCM4100C9W			291
SCM4100P12W			290
SCM4100P5W			290
SCM4100P6W	✔	6	290
SCM4100P7W			290
SCM4100P9W			290
SCM4100R12W		1	291
SCM4100R5W			291
SCM4100R6W	✔	10	291
SCM4100R7W			291
SCM4100R9W			291
SCM4125B6W		1	285
SCM4125C6W			285
SCM4125P6W		1	284
SCM4125R6W			285
SCM416B6S		5	282
SCM416B6W		1/5	284
SCM416C6S		1/5	283
SCM416C6W		5	285
SCM416P6S		1/5	282
SCM416P6W		1/5	284
SCM416R6S		1/5	283
SCM416R6W		1/5	285
SCM420B12S		1/5	286
SCM420B12W		5	288
SCM420B5S			286
SCM420B5W		5	288
SCM420B6S	✔	5	286
SCM420B6W	✔	5	288
SCM420B7S		5	286
SCM420B7W		5	288
SCM420B9S		5	286
SCM420B9W		5	288
SCM420C12S		1/5	287
SCM420C12W		5	289
SCM420C5S		5	287
SCM420C5W		5	289
SCM420C6S		5	287
SCM420C6W		5	289
SCM420C7S		5	287
SCM420C7W		5	289
SCM420C9S		5	287
SCM420C9W		5	289
SCM420MI12W	✔	6	296
SCM420MI12W-C	✔	6	297
SCM420MI12W-NB	✔	6	295
SCM420MI5W	✔	6	296
SCM420MI5W-C	✔	6	297
SCM420MI5W-NB	✔	6	295
SCM420MI7W	✔	6	296
SCM420MI7W-C	✔	6	297
SCM420MI7W-NB	✔	6	295
SCM420MI9W	✔	6	296
SCM420MI9W-C	✔	6	297
SCM420MI9W-NB	✔	6	295
SCM420P12S		1/5	286
SCM420P12W		5	288
SCM420P5S		5	286
SCM420P5W		5	288
SCM420P6S		5	286
SCM420P6W		5	288
SCM420P7S		5	286

SCM			
codice		pezzi	pag.
SCM420P7W		5	288
SCM420P9S		1/5	286
SCM420P9W		1/5	288
SCM420R12S		1/5	287
SCM420R12W		5	289
SCM420R5S		5	287
SCM420R5W		5	289
SCM420R6S	✔	5	287
SCM420R6W	✔	5	289
SCM420R7S		5	287
SCM420R7W		5	289
SCM420R9S		5	287
SCM420R9W		1/5	289
SCM430B12S		1/5	286
SCM430B12W		5	288
SCM430B5S		5	286
SCM430B5W		5	288
SCM430B6S	✔	5	286
SCM430B6W	✔	5	288
SCM430B7S			286
SCM430B7W		5	288
SCM430B9S		5	286
SCM430B9W		5	288
SCM430C12S		1/5	287
SCM430C12W		5	289
SCM430C5S		5	287
SCM430C5W		1/5	289
SCM430C6S		5	287
SCM430C6W		5	289
SCM430C7S			287
SCM430C7W		5	289
SCM430C9S		5	287
SCM430C9W		5	289
SCM430MI12W	✔	6	296
SCM430MI12W-C	✔	6	297
SCM430MI12W-NB	✔	6	295
SCM430MI5W	✔	6	296
SCM430MI5W-C	✔	6	297
SCM430MI5W-NB	✔	6	295
SCM430MI7W	✔	6	296
SCM430MI7W-C	✔	6	297
SCM430MI7W-NB	✔	6	295
SCM430MI9W	✔	6	296
SCM430MI9W-C	✔	6	297
SCM430MI9W-NB	✔	6	295
SCM430P12S		1/5	286
SCM430P12W		5	288
SCM430P5S		5	286
SCM430P5W		5	288
SCM430P6S		5	286
SCM430P6W		5	288
SCM430P7S		5	286
SCM430P7W		1/5	288
SCM430P9S		5	286
SCM430P9W		5	288
SCM430R12S		1/5	287
SCM430R12W		5	289
SCM430R5S		5	287
SCM430R5W		5	289
SCM430R6S	✔	5	287
SCM430R6W	✔	5	289
SCM430R7S		5	287

SCM			
codice		pezzi	pag.
SCM430R7W		1/5	289
SCM430R9S		5	287
SCM430R9W		5	289
SCM432B6S		5	282
SCM432B6W		1/5	284
SCM432C3W		5	285
SCM432C6S		1/5	283
SCM432C6W		1/5	285
SCM432MI3W	✔	6	296
SCM432MI3W-C	✔	6	297
SCM432MI3W-NB	✔	6	295
SCM432P3W		5	284
SCM432P5W		5	284
SCM432P6S		1/5	282
SCM432P6W		1/5	284
SCM432R5W			285
SCM432R6S		1/5	283
SCM432R6W		1/5	285
SCM460B12W		1	290
SCM460B5W			290
SCM460B6W	✔	10	290
SCM460B7W			290
SCM460B9W			290
SCM460C12W		1	291
SCM460C5W			291
SCM460C6W	✔		291
SCM460C7W			291
SCM460C9W		1	291
SCM460MI5W	✔		296
SCM460MI5W-C	✔		297
SCM460MI5W-NB	✔		295
SCM460MI7W	✔		296
SCM460MI7W-C	✔		297
SCM460MI9W	✔		296
SCM460MI9W-C	✔		297
SCM460MI9W-NB	✔		295
SCM460P12W		1	290
SCM460P5W			290
SCM460P6W	✔	6	290
SCM460P7W			290
SCM460P9W		1	290
SCM460R12W			291
SCM460R5W			291
SCM460R6W	✔	10	291
SCM460R7W			291
SCM460R9W			291
SCM463B6W		1	284
SCM463C6W		1	285
SCM463P5W			284
SCM463P6W		1	284
SCM463R5W			285
SCM463R6W			285
SCM5100B5W			290
SCM5100B6W	✔	10	290
SCM5100B7W			290
SCM5100B8W	✔		290
SCM5100B9W			290
SCM5100C5W			291
SCM5100C6W	✔	6	291
SCM5100C7W			291
SCM5100C8W	✔		291
SCM5100C9W			291

SCM			
codice		pezzi	pag.
SCM5100P5W			290
SCM5100P6W	✔	6	290
SCM5100P7W			290
SCM5100P8W	✔		290
SCM5100P9W			290
SCM5100R5W			291
SCM5100R6W	✔	10	291
SCM5100R7W			291
SCM5100R8W	✔		291
SCM5100R9W			291
SCM5125B6W		1	285
SCM5125C6W			285
SCM5125P6W		1	284
SCM5125R6W		1	285
SCM516B6W		1/5	284
SCM516C6S		1/5	283
SCM516C6W		5	285
SCM516P6S		1/5	282
SCM516P6W		1/5	284
SCM516R6S		1/5	283
SCM516R6W		1/5	285
SCM520B5S			286
SCM520B5W			288
SCM520B6S	✔	5	286
SCM520B6W	✔	5	288
SCM520B7S			286
SCM520B7W		5	288
SCM520B9S		5	286
SCM520B9W		1/5	288
SCM520C5S		5	287
SCM520C5W		5	289
SCM520C6S		5	287
SCM520C6W		5	289
SCM520C7S		5	287
SCM520C7W		5	289
SCM520C9S			287
SCM520C9W		1/5	289
SCM520MI5W	✔	6	296
SCM520MI5W-C	✔	6	297
SCM520MI5W-NB	✔	6	295
SCM520MI7W	✔	6	296
SCM520MI7W-C	✔	6	297
SCM520MI7W-NB	✔	6	295
SCM520MI9W	✔	6	296
SCM520MI9W-C	✔	6	297
SCM520MI9W-NB	✔	6	295
SCM520P5S		5	286
SCM520P5W		5	288
SCM520P6S		5	286
SCM520P6W		5	288
SCM520P7S		1/5	286
SCM520P7W		5	288
SCM520P9S		5	286
SCM520P9W		5	288
SCM520R5S		5	287
SCM520R5W		5	289
SCM520R6S	✔	5	287
SCM520R6W	✔	5	289
SCM520R7S		1/5	287
SCM520R7W		5	289
SCM520R9S		5	287
SCM520R9W		5	289

● = IMQ o altri marchi di qualità ✔ = prodotto nuovo ✦ = prodotto su commessa

SCM		
codice	pezzi	pag.
SCM530B5S	5	286
SCM530B5W		288
SCM530B6S	5	286
SCM530B6W	5	288
SCM530B7S	1/5	286
SCM530B7W	5	288
SCM530B9S		286
SCM530B9W	5	288
SCM530C5S		287
SCM530C5W	5	289
SCM530C6S	5	287
SCM530C6W	5	289
SCM530C7S	1/5	287
SCM530C7W	5	289
SCM530C9S	5	287
SCM530C9W	5	289
SCM530MI5W	6	296
SCM530MI5W-C	6	297
SCM530MI5W-NB	6	295
SCM530MI7W	6	296
SCM530MI7W-C	6	297
SCM530MI7W-NB	6	295

SCM		
codice	pezzi	pag.
SCM530MI9W	6	296
SCM530MI9W-C	6	297
SCM530MI9W-NB	6	295
SCM530P5S	5	286
SCM530P5W	5	288
SCM530P6S	5	286
SCM530P6W	5	288
SCM530P7S	1/5	286
SCM530P7W	5	288
SCM530P9S	5	286
SCM530P9W	5	288
SCM530R5S		287
SCM530R5W	5	289
SCM530R6S	5	287
SCM530R6W	5	289
SCM530R7S	1/5	287
SCM530R7W	5	289
SCM530R9S	5	287
SCM530R9W	5	289
SCM532B6S	1/5	282
SCM532B6W	1/5	284
SCM532C6S	1/5	283

SCM		
codice	pezzi	pag.
SCM532C6W	1/5	285
SCM532P6S	1/5	282
SCM532P6W	1/5	284
SCM532R6S	5	283
SCM532R6W	1/5	285
SCM560B5W		290
SCM560B6W	10	290
SCM560B7W	1	290
SCM560B9W		290
SCM560C5W		291
SCM560C6W	6	291
SCM560C7W	1	291
SCM560C9W		291
SCM560MI5W		296
SCM560MI5W-C		297
SCM560MI5W-NB		295
SCM560MI7W		296
SCM560MI7W-C		297
SCM560MI7W-NB		295
SCM560MI9W		296
SCM560MI9W-C		297
SCM560MI9W-NB		295

SCM		
codice	pezzi	pag.
SCM560P5W		290
SCM560P6W	6	290
SCM560P7W	1	290
SCM560P9W		290
SCM560R5W		291
SCM560R6W	10	291
SCM560R7W		291
SCM560R9W		291
SCM563B6W	1	284
SCM563C6W	1	285
SCM563P6W	1	284
SCM563R6W		285
SCMBB01	12	293
SCMBB02	12	293
SCMBB03	6	293
SCMSAA12	5	292
SCMSAB12	5	292
SCMSAB34	5	292
SCMSAC100	5	292
SCMSAC125	5	292
SCMSAC34	5	292
SCMSAD125	5	292

Simboli grafici

Per facilitare la ricerca e la rapida individuazione dei prodotti interessati sono stati utilizzati dei simboli grafici il cui significato è il seguente:

= Presa TV coassiale ø 9,5mm

= Presa telefonica 3 poli

= Presa telefonica PLUG

= Presa Cat. 5E RJ45

= Presa EN 60309 - 2P - 16A - 24V~

= Presa EN 60309 - 2P+T - 16A - 100/130V~ 4h

= Presa EN 60309 - 2P+T - 16A - 220/250V~ 6h

= Presa EN 60309 - 3P+T - 16A - 380/415V~ 6h

= Presa EN 60309 - 3P+N+T - 16A - 380/415V~ 6h

= Potenza a cavo completamente svolto

= Potenza a cavo avvolto

= Morsetti a vite

= Morsetti a perforazione

= Morsetti a molla

= Morsetti a mantello

= Presa standard italiano
2P 10A (P10) - alveoli schermati - CEI 23-50

= Presa standard italiano
2P+T 10A (P11) - alveoli schermati - CEI 23-50

= Presa standard italiano
2P+T 16A biv. (P17/11) - alveoli schermati - CEI 23-50

= Presa 2P+T 16A (P30) - alveoli schermati - CEI 23-50

= Presa Pluristandard
2P+T 16A - alveoli schermati

= Presa Standard tedesco
2P+T 16A- alveoli schermati

= Presa standard francese
2P+T 16A - alveoli schermati

= Presa standard inglese
2P+T 13A - alveoli schermati - BS1363-2

= Presa standard inglese
2P+T 15A - alveoli schermati - BS546

= Presa standard indiano
2P+T 6/16A - alveoli schermati - IS 1293:1998

= Presa standard euro-americano
2P+T 15A

= Presa standard argentino
2P+T 10A - alveoli non schermati - IRAM 2071

= Presa standard argentino
2P+T 10A - alveoli non schermati - IRAM 2071

= Presa standard argentino
2P+T 20A - alveoli non schermati - IRAM 2071

= Presa standard neozelandese
2P+T 10A - alveoli non schermati - AS/N25 3112

= Presa standard svizzero
2P+T 10A - alveoli non schermati - SEV 1011:1998

= Presa standard brasiliano
2P+T 10A - alveoli non schermati - ABNT NBR 14136:3003

L'offerta SCAME

CATALOGO SISTEMI

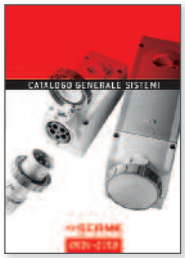

SCAME, per l'ambiente domestico, l'industria e il settore terziario offre un'ampia gamma di prodotti realizzati secondo le più importanti normative internazionali.
L'offerta comprende:
- Componenti elettrici per uso domestico e similare
- Componenti e sistemi per impianti elettrici
- Apparecchiature assiemate
- Accessori e componenti per installazioni elettriche

CATALOGO ATEX

SCAME, per gli ambienti con pericolo di esplosione ed incendio, offre prodotti specifici realizzati secondo la direttiva ATEX e certificati secondo la normativa IECEx.
L'offerta comprende:
- Prese interbloccate e spine da 16 a 125 A
- Cassette di derivazione e sistemi di comando
- Sezionatori in cassetta da 20 A a 63 A
- Pressacavi in materiale plastico e metallico

CATALOGO ECOMOBILITY

SCAME da molti anni si occupa di mobilità elettrica producendo connettori e stazioni di ricarica dei veicoli elettrici. L'offerta comprende:
- Connettori per la ricarica
- Quadri per la ricarica in ambiente domestico
- Stazioni di ricarica per ambienti pubblici
- Cavi di collegamento veicoli-Stazione
- Sistemi di gestione dei sistemi di ricarica

CATALOGO WIRING

SCAME, per il settore domestico, offre una ampia gamma di serie civili da incasso e parete (Wiring Accessories) realizzati secondo diversi standard nazionali (British, German, Italiano etc).
L'offerta comprende:
- Serie da incasso con placca in materiale plastico
- Serie da incasso con placca metallica
- Serie da parete in contenitore stagno
- Serie da parete in contenitore metallico
- Serie da esterno con grado di protezione IP66

SCAME PARRE S.p.A.
MEMBER OF:

ANIE cesap CEI

La Scame Parre S.p.A. si riserva di apportare senza preavviso modifiche e migliorie ai propri prodotti illustrati nel presente catalogo in conseguenza del costante processo di adeguamento produttivo, tecnologico e normativo.

ZP01000-I-1
8 001636 413839

Click&Go
Catalogo.aspx
www.scame.com

SCAME
electrical solutions

ScameOnLine
www.scame.com
scame@scame.com

SCAME PARRE S.p.A.
VIA COSTA ERTA, 15
24020 PARRE (BG) ITALY
TEL. +39 035 705000
FAX +39 035 703122

Numero Verde
800-018009